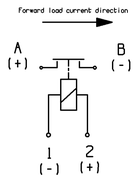

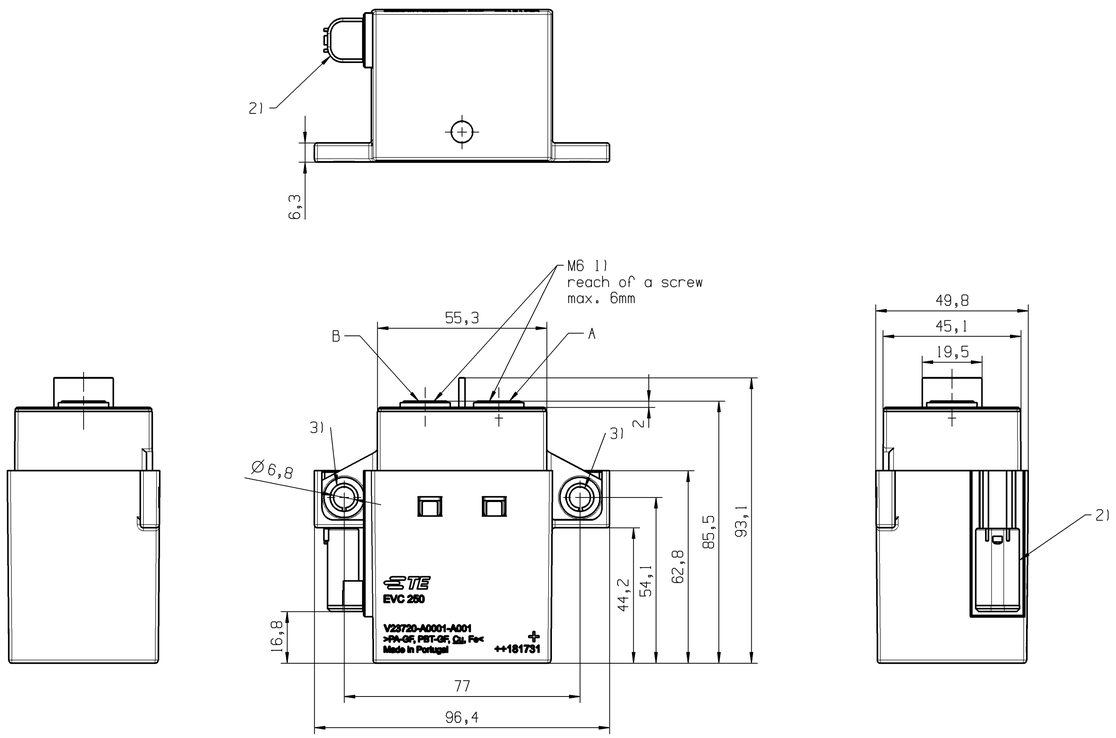

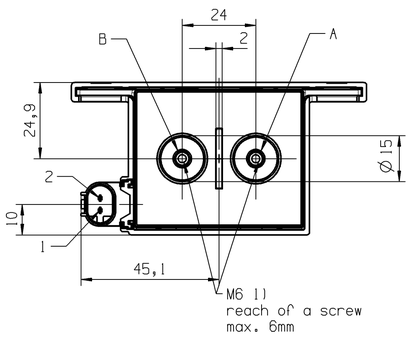

MOUNTING CONDITIONS

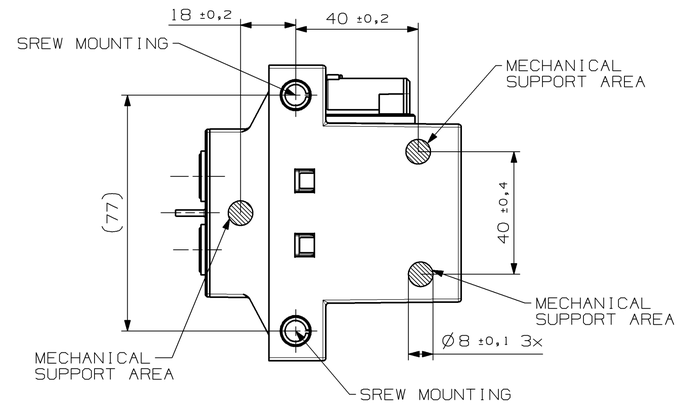

SCALE 2:1

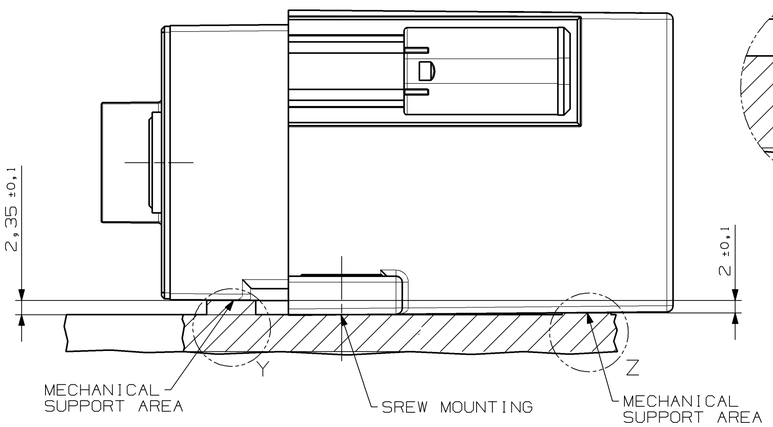

DETAIL Y
SCALE 5:1

DETAIL Z
SCALE 5:1

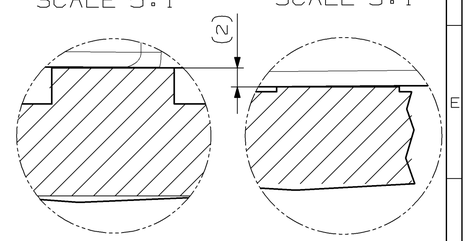

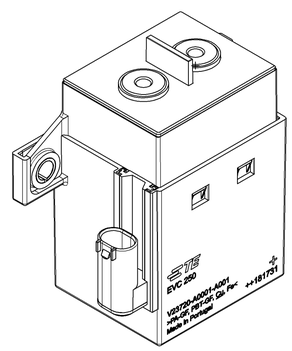

Notice :

1) PERMITTED TORQUE 6 Nm MAX. WHEN MIN. 4 TURNS
2) Socket Housing
   TE Interface 2 Pos. MQS Code A ,
   appropriate for Socket Housing 2 Pos. MQS,
   TE PART NO. 1-967644-1
   PRESCRIBED WIRE CROSS SECTION = 0,35mm² MIN
3) HEXAGON SOCKET BUTTOM HEAD SCREW EN ISO 7380 M6 WITH
   WASHER ISO 7090/ 7089

ALIAS	TE P/N
V23720-A0001-A001	2-1904070-2

PROPRIETARY
THE REPRODUCTION, TRANSMISSION OR USE OF THIS DOCUMENT OR IT'S CONTENTS IS NOT PERMITTED WITHOUT EXPRESSED WRITTEN AUTHORITY. OFFENDERS WILL BE LIABLE FOR ALL DAMAGES. ALL RIGHTS, INCLUDING RIGHTS CREATED BY REGISTERED PATENT(S) GRANTED FOR A'UTILITY MODEL OR DESIGN, ARE RESERVED.

CHANGES TO THIS DRAWING MUST BE DONE ONLY IN CAD

PAPER SIZE: A1

APPLICABLE SPEC.:

FINISH

DIMENSIONS APPLY PLATING

TOLERANCE UNLESS SPECIFIED OTHERWISE
ISO 8015
ISO 2768-cL

DIMENSIONS IN MM

SCALE 1:1 WEIGHT 602g

MATERIAL ---

					DATE	NAME
E	ECO-18-014483	2018-09-12	KOC	DWN.	2013-12-12	KOCH
C	ECO-17-012715	2017-08-30	KOC	APP.		
B2	ECO-17-004347	2017-03-28	KOC	REV.		
B	ECO-17-001568	2017-02-20	KOC	LOCATION		BLN-1
A3	ECR-15-016540	2016-01-13	KOC			
A2	---	2015-11-17	KOC			
A1	---	2015-08-28	KOC			
REV.	CHANGE ORDER	DATE	APP.			

PART NAME
EVC 250, HV-RELAY
WITH CONNECTOR

DWG NO. V23720-A0001-A001-CD

SHT. 1 OF 2

OCEAN CHIPS
Океан Электроники
Поставка электронных компонентов

Компания «Океан Электроники» предлагает заключение долгосрочных отношений при поставках импортных электронных компонентов на взаимовыгодных условиях!

Наши преимущества:

- Поставка оригинальных импортных электронных компонентов напрямую с производств Америки, Европы и Азии, а так же с крупнейших складов мира;
- Широкая линейка поставок активных и пассивных импортных электронных компонентов (более 30 млн. наименований);
- Поставка сложных, дефицитных, либо снятых с производства позиций;
- Оперативные сроки поставки под заказ (от 5 рабочих дней);
- Экспресс доставка в любую точку России;
- Помощь Конструкторского Отдела и консультации квалифицированных инженеров;
- Техническая поддержка проекта, помощь в подборе аналогов, поставка прототипов;
- Поставка электронных компонентов под контролем ВП;
- Система менеджмента качества сертифицирована по Международному стандарту ISO 9001;
- При необходимости вся продукция военного и аэрокосмического назначения проходит испытания и сертификацию в лаборатории (по согласованию с заказчиком);
- Поставка специализированных компонентов военного и аэрокосмического уровня качества (Xilinx, Altera, Analog Devices, Intersil, Interpoint, Microsemi, Actel, Aeroflex, Peregrine, VPT, Syfer, Eurofarad, Texas Instruments, MS Kennedy, Miteq, Cobham, E2V, MA-COM, Hittite, Mini-Circuits, General Dynamics и др.);

Компания «Океан Электроники» является официальным дистрибьютором и эксклюзивным представителем в России одного из крупнейших производителей разъемов военного и аэрокосмического назначения **«JONHON»**, а так же официальным дистрибьютором и эксклюзивным представителем в России производителя высокотехнологичных и надежных решений для передачи СВЧ сигналов **«FORSTAR»**.

AVIC JONHON

«JONHON» (основан в 1970 г.)

Разъемы специального, военного и аэрокосмического назначения:

(Применяются в военной, авиационной, аэрокосмической, морской, железнодорожной, горно- и нефтедобывающей отраслях промышленности)

«FORSTAR» (основан в 1998 г.)

ВЧ соединители, коаксиальные кабели, кабельные сборки и микроволновые компоненты:

(Применяются в телекоммуникациях гражданского и специального назначения, в средствах связи, РЛС, а так же военной, авиационной и аэрокосмической отраслях промышленности).

FORSTAR®

Телефон: 8 (812) 309-75-97 (многоканальный)
Факс: 8 (812) 320-03-32
Электронная почта: ocean@oceanchips.ru
Web: http://oceanchips.ru/
Адрес: 198099, г. Санкт-Петербург, ул. Калинина, д. 2, корп. 4, лит. А