THIS COPY IS PROVIDED ON A RESTRICTED BASIS AND IS NOT TO BE USED IN ANY WAY DETRIMENTAL TO THE INTERESTS OF PANDUIT CORP.

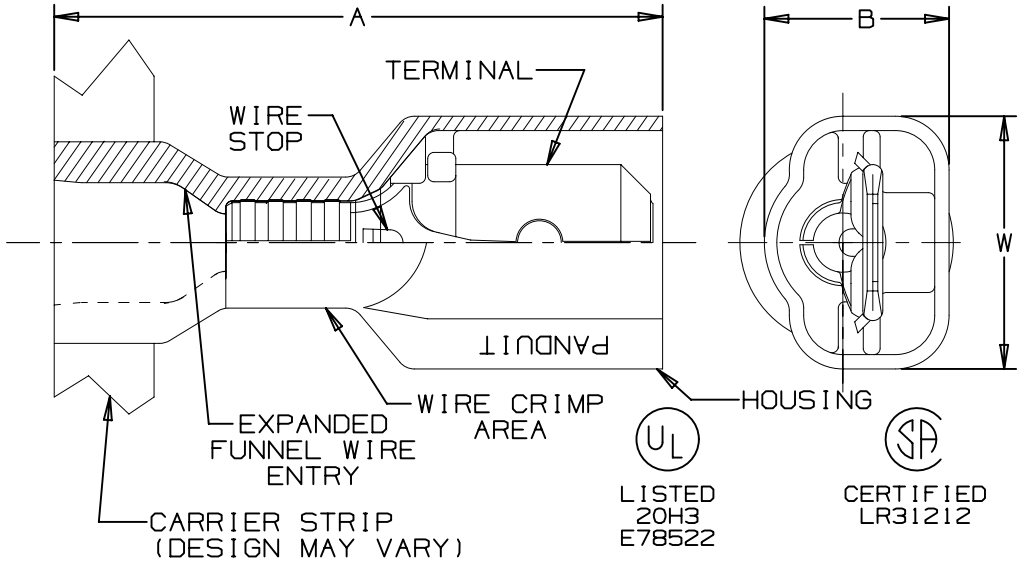

NOTES:

1. USED FOR:
   A. 600V MAX VOLTAGE RATING
   B. 257°F (125°C) MAX TEMP RATING (UL)
      221°F (105°C) MAX TEMP RATING (CSA)
   C. STRANDED COPPER WIRE ONLY
2. WIRE STRIP LENGTH: 9/32 + 1/32 [7.1 + .8]
   - 0 - 0
3. MAX WIRE INSULATION DIA .244 [6.20]
   MIN WIRE INSULATION DIA .097 [2.46]
4. MATERIAL:
   A. STAMPING: NICKEL PLATED BRASS
   B. HOUSING: TYPE 6/6 NYLON
5. PACKAGING (CONTINUOUS MOLDED ON REEL):
   A. BULK ONLY: -2K = 2000
6. DIMENSIONS IN BRACKETS ARE IN mm OR mm2
7. COLORS ARE TRANSLUCENT

PART NUMBER		TAB SIZE	WIRE RANGE AWG	HOUSING COLOR (NOTE7)	DIMENSIONS			CA9 SERIES CRIMP DIE	CA-800(EZ) SERIES CRIMP DIE
PREFIX	PK				A ±.02 [.5]	W ±.01 [.3]	B ±.01 [.3]		
DNF14250FIMX	-2K	.250 X .032 [6.3 X 0.8]	16-14* [1.5-2.5]	BLUE	.97 [24.6]	.41 [10.4]	.29 [7.4]	CD9-8B	CD-800-8
DNF18250FIMX	-2K	.250 X .032 [6.3 X 0.8]	22-18** [.5-1.0]	RED	.97 [24.6]	.41 [10.4]	.29 [7.4]		

* ALSO CSA CERTIFIED FOR USE WITH 2 #16 AWG OR 2 #18 AWG WIRES
** ALSO CSA CERTIFIED FOR USE WITH 2 #18 AWG, 2 #20 AWG, OR 2 #22 AWG WIRES

PRESS/APPLICATOR COMPATIBILITY CHART

PRESS	CP-871	CP-861
APPLICATOR	CA9 CA-800EZ	CA-800

REV	DATE	BY	CHK	APR	DESCRIPTION	ECN
05	2/15	JHNU	TMR	RGB	ADDED PRESS/APPLICATOR COMPATIBILITY CHART REVISED TITLE BLOCK	N41545BA-DC

TITLE
REELSMART DISCO MALE DISCONNECT
FULLY INSULATED, EXPANDED NYLON
.250 X .032, TAB SIZE
CUSTOMER DRAWING

ITEM REVISION NAME: N41545BA/05
DATASET FILE NAME: N41545BA/05

UNLESS OTHERWISE SPECIFIED, DIMENSIONAL TOLERANCES ARE: IN [mm]
.X ± .XXX ±
.XX ± ANGLES ±
THIRD ANGLE PROJECTION

MATERIAL: SEE NOTES

DRAWING NUMBER: A41545

DRAWN BY	DATE	CHK	SCALE	SHT 1 OF 1	SIZE
BDK		RLS			A

D10100DA/16

OCEAN CHIPS
Океан Электроники
Поставка электронных компонентов

Компания «Океан Электроники» предлагает заключение долгосрочных отношений при поставках импортных электронных компонентов на взаимовыгодных условиях!

Наши преимущества:

- Поставка оригинальных импортных электронных компонентов напрямую с производств Америки, Европы и Азии, а так же с крупнейших складов мира;
- Широкая линейка поставок активных и пассивных импортных электронных компонентов (более 30 млн. наименований);
- Поставка сложных, дефицитных, либо снятых с производства позиций;
- Оперативные сроки поставки под заказ (от 5 рабочих дней);
- Экспресс доставка в любую точку России;
- Помощь Конструкторского Отдела и консультации квалифицированных инженеров;
- Техническая поддержка проекта, помощь в подборе аналогов, поставка прототипов;
- Поставка электронных компонентов под контролем ВП;
- Система менеджмента качества сертифицирована по Международному стандарту ISO 9001;
- При необходимости вся продукция военного и аэрокосмического назначения проходит испытания и сертификацию в лаборатории (по согласованию с заказчиком);
- Поставка специализированных компонентов военного и аэрокосмического уровня качества (Xilinx, Altera, Analog Devices, Intersil, Interpoint, Microsemi, Actel, Aeroflex, Peregrine, VPT, Syfer, Eurofarad, Texas Instruments, MS Kennedy, Miteq, Cobham, E2V, MA-COM, Hittite, Mini-Circuits, General Dynamics и др.);

Компания «Океан Электроники» является официальным дистрибьютором и эксклюзивным представителем в России одного из крупнейших производителей разъемов военного и аэрокосмического назначения **«JONHON»**, а так же официальным дистрибьютором и эксклюзивным представителем в России производителя высокотехнологичных и надежных решений для передачи СВЧ сигналов **«FORSTAR»**.

AVIC JONHON

«JONHON» (основан в 1970 г.)

Разъемы специального, военного и аэрокосмического назначения:

(Применяются в военной, авиационной, аэрокосмической, морской, железнодорожной, горно- и нефтедобывающей отраслях промышленности)

«FORSTAR» (основан в 1998 г.)

ВЧ соединители, коаксиальные кабели, кабельные сборки и микроволновые компоненты:

(Применяются в телекоммуникациях гражданского и специального назначения, в средствах связи, РЛС, а так же военной, авиационной и аэрокосмической отраслях промышленности).

FORSTAR®

Телефон: 8 (812) 309-75-97 (многоканальный)
Факс: 8 (812) 320-03-32
Электронная почта: ocean@oceanchips.ru
Web: http://oceanchips.ru/
Адрес: 198099, г. Санкт-Петербург, ул. Калинина, д. 2, корп. 4, лит. А