Test Procedure for the LV8549MCGEVB Evaluation Board

For Stepper Motor Control

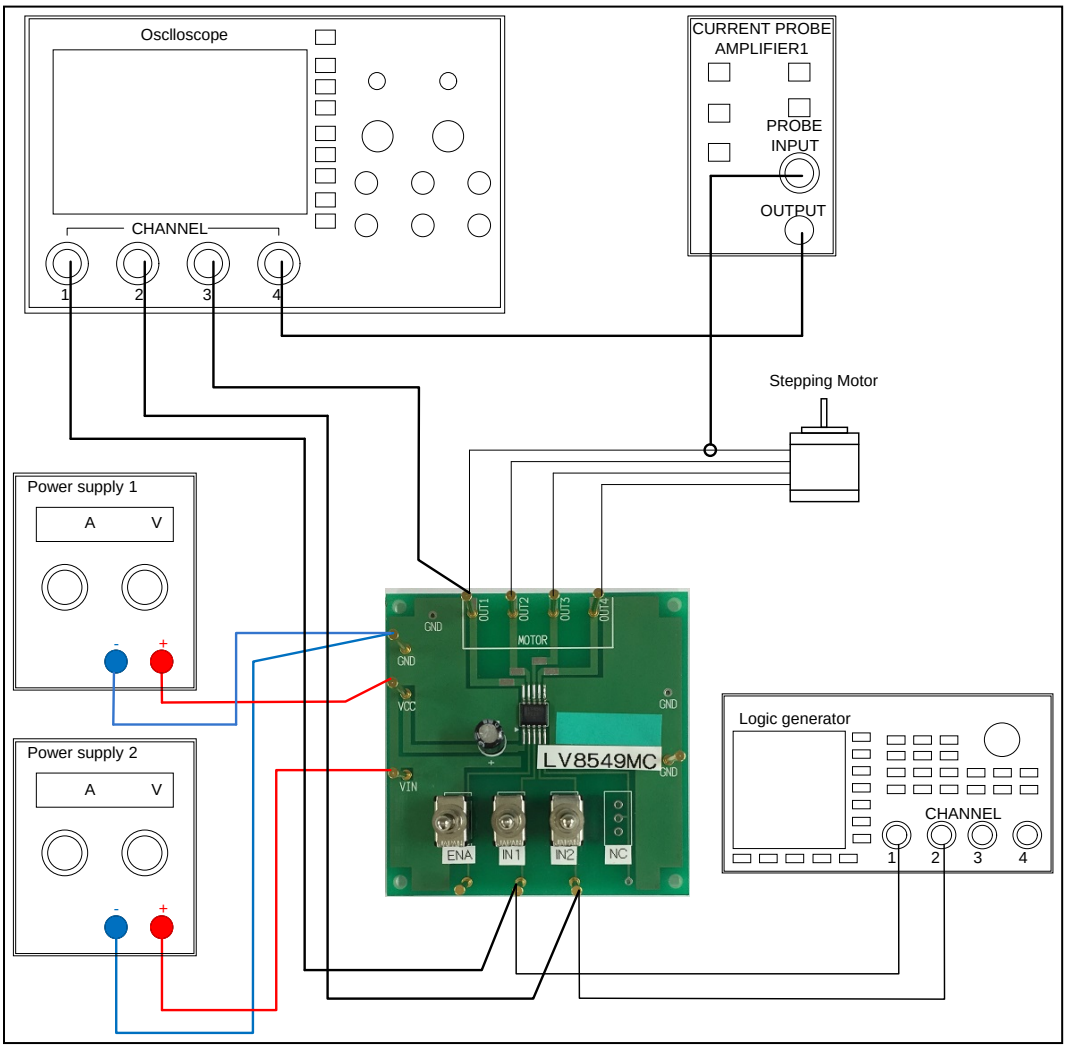

Table1: Required Equipment

Equipment	Efficiency
Power supply1	25V-3A
Power supply2	5V-0.5A
Logic generator	200kHz
Oscilloscope	4 channel
Current probe1	-
LV8549MC Evaluation Board	-
Stepper Motor	25V-2A

Test Procedure:

1. Connect the test setup as shown above.
2. Set it according to the following specifications:

Supply Voltage

- VCC (4 to 16V) : Power Supply for LSI
- VIN (1.8 to 5.5V) : Logic "High" voltage for toggle switch

Toggle Switch State

- Upper Side: High (VIN)
- Middle: Open, enable to external logic input
- Lower Side: Low (GND)

Operation Guide

- Initial Condition Setting: Set "Open" the toggle switches ENA, IN1 and IN2.
- Power Supply: Supply DC voltage to VCC and VIN.
- Ready for Operation from Standby State: Turn "High" the ENA terminal toggle switch.
- Motor Operation: Input the signal which is in condition to want to operate into IN1 and IN2.

3. Check the IN1 , IN2 and OUT1 terminal voltage at scope CH1 , CH2 and CH3, and the output current waveform at scope CH4.

Table2: Desired Results

INPUT	OUTPUT
VCC=12V VIN=5V ENA=H IN1 , IN2=Full-step signal	* Refer to the following waveform

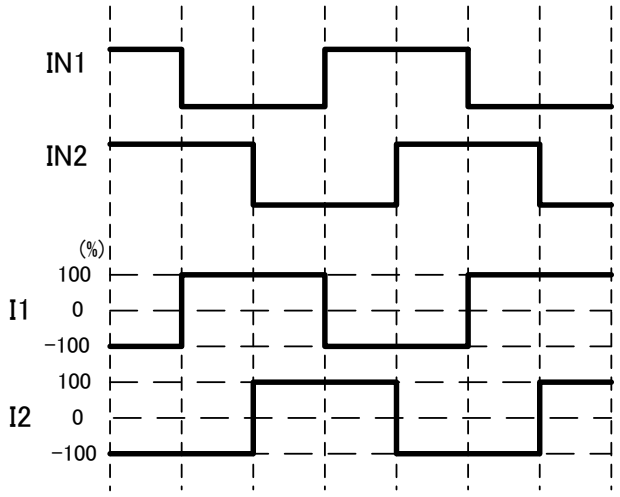
IN1
IN2
(%)
100
I1
0
−100
100
I2
0
−100

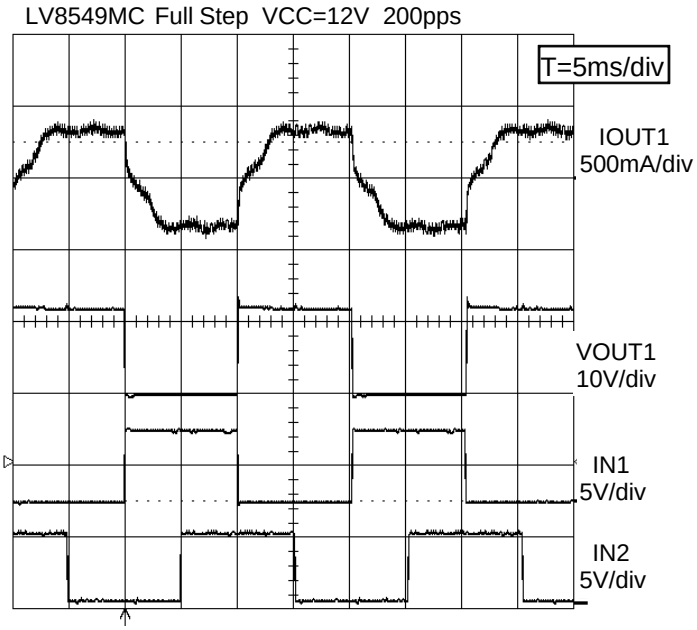
LV8549MC Full Step VCC=12V 200pps
T=5ms/div
IOUT1
500mA/div
VOUT1
10V/div
IN1
5V/div
IN2
5V/div

OCEAN CHIPS
Океан Электроники
Поставка электронных компонентов

Компания «Океан Электроники» предлагает заключение долгосрочных отношений при поставках импортных электронных компонентов на взаимовыгодных условиях!

Наши преимущества:

- Поставка оригинальных импортных электронных компонентов напрямую с производств Америки, Европы и Азии, а так же с крупнейших складов мира;
- Широкая линейка поставок активных и пассивных импортных электронных компонентов (более 30 млн. наименований);
- Поставка сложных, дефицитных, либо снятых с производства позиций;
- Оперативные сроки поставки под заказ (от 5 рабочих дней);
- Экспресс доставка в любую точку России;
- Помощь Конструкторского Отдела и консультации квалифицированных инженеров;
- Техническая поддержка проекта, помощь в подборе аналогов, поставка прототипов;
- Поставка электронных компонентов под контролем ВП;
- Система менеджмента качества сертифицирована по Международному стандарту ISO 9001;
- При необходимости вся продукция военного и аэрокосмического назначения проходит испытания и сертификацию в лаборатории (по согласованию с заказчиком);
- Поставка специализированных компонентов военного и аэрокосмического уровня качества (Xilinx, Altera, Analog Devices, Intersil, Interpoint, Microsemi, Actel, Aeroflex, Peregrine, VPT, Syfer, Eurofarad, Texas Instruments, MS Kennedy, Miteq, Cobham, E2V, MA-COM, Hittite, Mini-Circuits, General Dynamics и др.);

Компания «Океан Электроники» является официальным дистрибьютором и эксклюзивным представителем в России одного из крупнейших производителей разъемов военного и аэрокосмического назначения **«JONHON»**, а так же официальным дистрибьютором и эксклюзивным представителем в России производителя высокотехнологичных и надежных решений для передачи СВЧ сигналов **«FORSTAR»**.

AVIC JONHON

«JONHON» (основан в 1970 г.)

Разъемы специального, военного и аэрокосмического назначения:

(Применяются в военной, авиационной, аэрокосмической, морской, железнодорожной, горно- и нефтедобывающей отраслях промышленности)

«FORSTAR» (основан в 1998 г.)

ВЧ соединители, коаксиальные кабели, кабельные сборки и микроволновые компоненты:

(Применяются в телекоммуникациях гражданского и специального назначения, в средствах связи, РЛС, а так же военной, авиационной и аэрокосмической отраслях промышленности).

FORSTAR®

Телефон: 8 (812) 309-75-97 (многоканальный)
Факс: 8 (812) 320-03-32
Электронная почта: ocean@oceanchips.ru
Web: http://oceanchips.ru/
Адрес: 198099, г. Санкт-Петербург, ул. Калинина, д. 2, корп. 4, лит. А