THE INFORMATION CONTAINED HEREIN IS CONSIDERED "PROPRIETARY" TO BEL FUSE INC. AND SHALL NOT BE COPIED, REPRODUCED OR DISCLOSED WITHOUT THE WRITTEN APPROVAL OF BEL FUSE INC.

RoHS 2002/95/EC

ELECTRICAL CHARACTERISTICS @ 25° C

1.0 INDUCTANCE:

(P2–P3)	350uH MIN. @ 0.1V, 100KHz, 8mA DC BIAS
(P4–P5)	350uH MIN. @ 0.1V, 100KHz, 8mA DC BIAS
(P7–P8)	350uH MIN. @ 0.1V, 100KHz, 8mA DC BIAS
(P9–P10)	350uH MIN. @ 0.1V, 100KHz, 8mA DC BIAS

2.0 TURNS RATIO:

(P2–P3):(J1–J2)	1CT : 1CT ± 2%
(P4–P5):(J3–J6)	1CT : 1CT ± 2%
(P7–P8):(J4–J5)	1CT : 1CT ± 2%
(P9–P10):(J7–J8)	1CT : 1CT ± 2%

3.0 RETURN LOSS: 100 OHM REF.

500kHz TO 40MHz	–18dB MIN.
40MHz TO 100MHz	–12+20LOG(f/80MHz) MIN.

4.0 INSERTION LOSS: RS=RL=100 OHMS

100kHz TO 100MHz	–1.2dB MAX.

5.0 CROSS TALK: Ch1–Ch2, Ch1–Ch3, Ch1–Ch4, Ch2–Ch3, Ch2–Ch4, Ch3–Ch4

1MHz TO 30MHz	–35dB MIN.
30MHz TO 80MHz	–24dB MIN.
80MHz TO 100MHz	–25dB MIN.

6.0 CM TO CM REJECTION:

100kHz TO 100MHz	–30dB MIN.

7.0 CM TO DM REJECTION:

100kHz TO 100MHz	–35dB MIN.

8.0 VOLTAGE WITHSTAND:

(J1,J2) TO (P2,P3)	1500Vrms
(J3,J6) TO (P4,P5)	1500Vrms
(J4,J5) TO (P7,P8)	1500Vrms
(J7,J8) TO (P9,P10)	1500Vrms

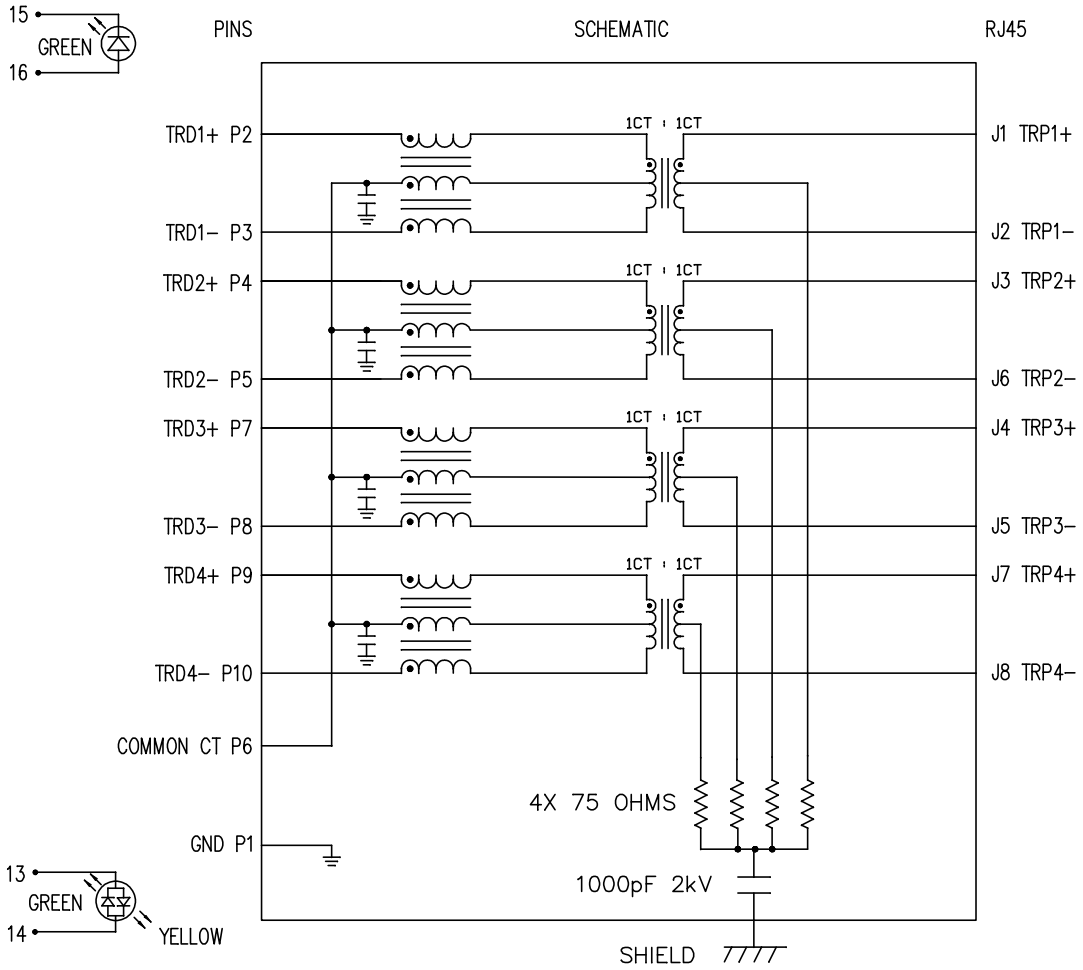

9.0 THIS COMPNENT IS A PATENT PRODUCT;US PATENT NUMBER 7,123,117.

ORIGINATED BY	DATE	TITLE	PART NO. / DRAWING NO.	STANDARD DIM. TOL. IN INCH		[ ] METRIC DIM. AS REFERENCE	
Zeng Xiao Chun	03-21-2011	MagJack® TAB UP SHIELDED 10/100/100BT PATENTED	SI-51009-F	.X		UNIT : INCH [mm]	REV. : A1
DRAWN BY	DATE		FILE NAME	.XX		SCALE : N/A	SIZE : A4
Zhang Ru Sheng	03-21-2011		SI-51009-F.DWG	.XXX	±0.005		PAGE : 2

bel COMPONENTS FOR A CONNECTED PLANET

This document is electronically generated. This is a controlled copy if used internally

THE INFORMATION CONTAINED HEREIN IS CONSIDERED "PROPRIETARY" TO BEL FUSE INC. AND SHALL NOT BE COPIED, REPRODUCED OR DISCLOSED WITHOUT THE WRITTEN APPROVAL OF BEL FUSE INC.

RoHS 2002/95/EC

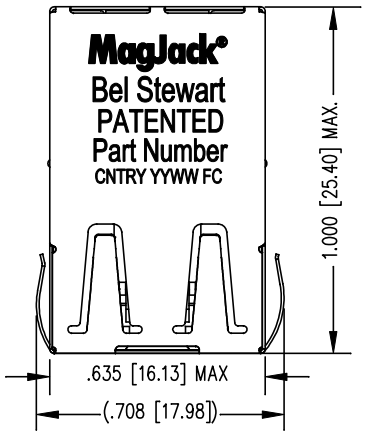

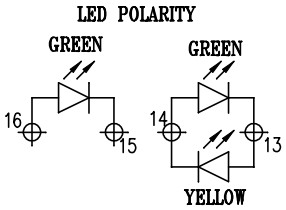

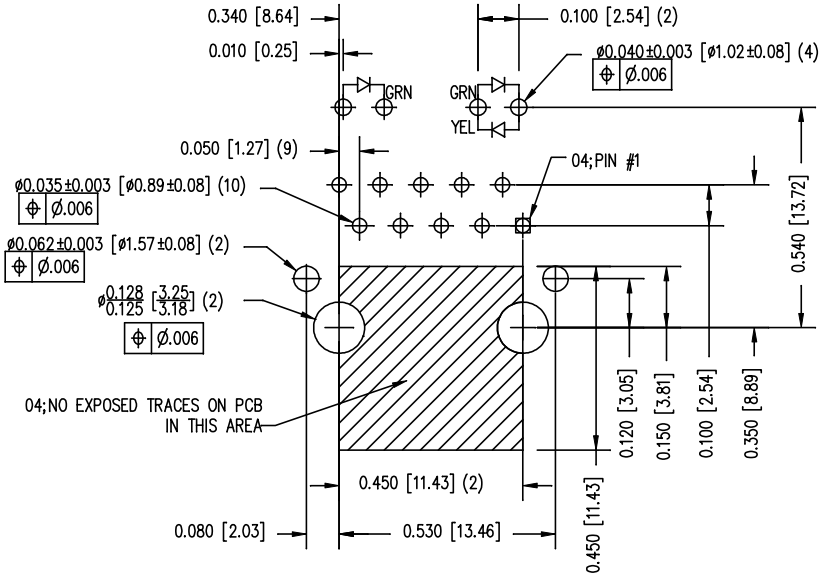

P.C.B. RECOMMENDED HOLE LAYOUT
SEEN FROM COMPONENT SIDE
ALL CENTERLINE DIMENSIONS ARE BASIC

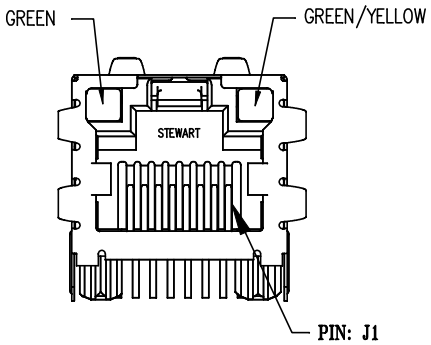

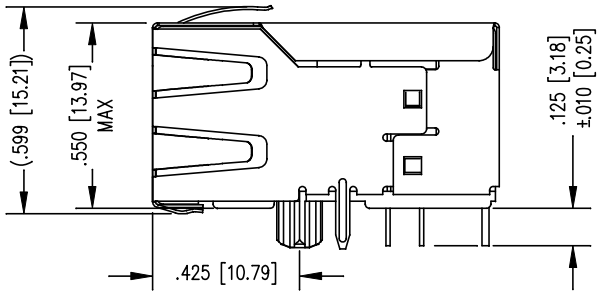

LED SPECIFICATION			
LED COLOR	WAVELENGTH	FORWARD V (MAX)	* (TYP)
GREEN	565 nm	2.5 V	2.2 V
YELLOW	590 nm	2.5 V	2.1 V

*WITH A FORWARD CURRENT OF 20 mA (TYP)

NOTES:

1. CONNECTOR MATERIALS:
   HOUSING: THERMOPLASTIC UL94 V-0
   CONTACT/SHIELD: COPPER ALLOY
   SHIELD PLATING: NICKEL OR TIN
   CONTACT PLATING: SELECTIVE GOLD,
   50 MICRO-INCHES MIN. IN CONTACT AREA.
2. PIN NOT ELECTRICALLY CONNECTED MAYBE OMITTED.
   SEE ELECTRICAL DRAWING FOR OMITTED PINS.
3. TOLERANCES COMPLY WITH F.C.C. DIMENSION REQUIREMENTS.
4. ALL TOLERANCES NOT OTHERWISE SPECIFIED TO BE ±.005 [0.13]
5. REFLOW AND WAVE SOLDER COMPATIBLE -260°C FOR
   10 SECONDS MAX.

ORIGINATED BY: Zeng Xiao Chun	DATE: 03-21-2011	TITLE: MagJack® TAB UP SHIELDED 10/100/100BT PATENTED	PART NO. / DRAWING NO.: SI-51009-F	STANDARD DIM. TOL. IN INCH	[ ] METRIC DIM. AS REFERENCE
DRAWN BY: Zhang Ru Sheng	DATE: 03-21-2011		FILE NAME: SI-51009-F.DWG	.X / .XX / .XXX ±0.005	UNIT : INCH [mm] / REV. : A1
					SCALE : N/A / SIZE : A4
					PAGE : 3

bel COMPONENTS FOR A CONNECTED PLANET

This document is electronically generated. This is a controlled copy if used internally

THE INFORMATION CONTAINED HEREIN IS CONSIDERED "PROPRIETARY" TO BEL FUSE INC. AND SHALL NOT BE COPIED, REPRODUCED OR DISCLOSED WITHOUT THE WRITTEN APPROVAL OF BEL FUSE INC.

RoHS 2002/95/EC

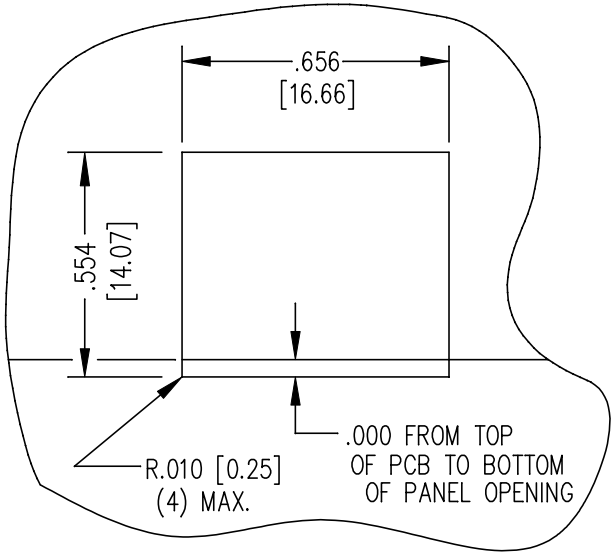

SUGGESTED PANEL OPENING

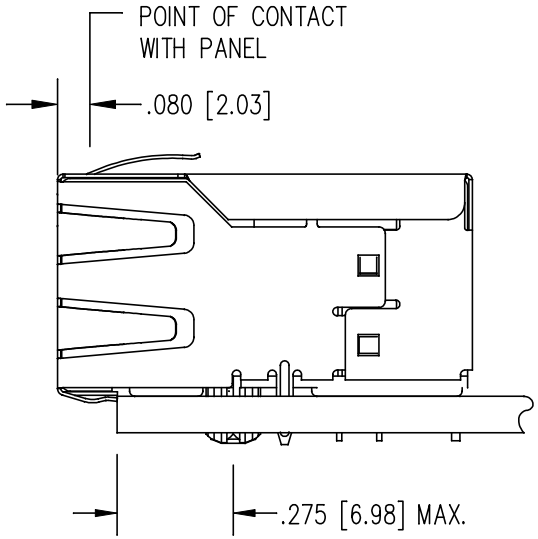

1. THE SUGGESTED PANEL OPENING IS INTENDED TO GIVE THE USER THE ABILITY TO HAVE REASONABLE JACK / PANEL CLEARANCES YET MAINTAIN RELIABLE GROUNDING CAPABILITY.
2. ALL TOLERANCES NOT OTHERWISE SPECIFIED TO BE ±.005 [0.13]

ORIGINATED BY	DATE	TITLE	PART NO. / DRAWING NO.	STANDARD DIM. TOL. IN INCH		[ ] METRIC DIM. AS REFERENCE	
Zeng Xiao Chun	03-21-2011	MagJack® TAB UP SHIELDED 10/100/100BT PATENTED	SI-51009-F	.X		UNIT : INCH [mm]	REV. : A1
DRAWN BY	DATE		FILE NAME	.XX		SCALE : N/A	SIZE : A4
Zhang Ru Sheng	03-21-2011		SI-51009-F.DWG	.XXX	±0.005		PAGE : 4

bel COMPONENTS FOR A CONNECTED PLANET

This document is electronically generated. This is a controlled copy if used internally

OCEAN CHIPS
Океан Электроники
Поставка электронных компонентов

Компания «Океан Электроники» предлагает заключение долгосрочных отношений при поставках импортных электронных компонентов на взаимовыгодных условиях!

Наши преимущества:

- Поставка оригинальных импортных электронных компонентов напрямую с производств Америки, Европы и Азии, а так же с крупнейших складов мира;
- Широкая линейка поставок активных и пассивных импортных электронных компонентов (более 30 млн. наименований);
- Поставка сложных, дефицитных, либо снятых с производства позиций;
- Оперативные сроки поставки под заказ (от 5 рабочих дней);
- Экспресс доставка в любую точку России;
- Помощь Конструкторского Отдела и консультации квалифицированных инженеров;
- Техническая поддержка проекта, помощь в подборе аналогов, поставка прототипов;
- Поставка электронных компонентов под контролем ВП;
- Система менеджмента качества сертифицирована по Международному стандарту ISO 9001;
- При необходимости вся продукция военного и аэрокосмического назначения проходит испытания и сертификацию в лаборатории (по согласованию с заказчиком);
- Поставка специализированных компонентов военного и аэрокосмического уровня качества (Xilinx, Altera, Analog Devices, Intersil, Interpoint, Microsemi, Actel, Aeroflex, Peregrine, VPT, Syfer, Eurofarad, Texas Instruments, MS Kennedy, Miteq, Cobham, E2V, MA-COM, Hittite, Mini-Circuits, General Dynamics и др.);

Компания «Океан Электроники» является официальным дистрибьютором и эксклюзивным представителем в России одного из крупнейших производителей разъемов военного и аэрокосмического назначения **«JONHON»**, а так же официальным дистрибьютором и эксклюзивным представителем в России производителя высокотехнологичных и надежных решений для передачи СВЧ сигналов **«FORSTAR»**.

AVIC JONHON

«JONHON» (основан в 1970 г.)

Разъемы специального, военного и аэрокосмического назначения:

(Применяются в военной, авиационной, аэрокосмической, морской, железнодорожной, горно- и нефтедобывающей отраслях промышленности)

«FORSTAR» (основан в 1998 г.)

ВЧ соединители, коаксиальные кабели, кабельные сборки и микроволновые компоненты:

(Применяются в телекоммуникациях гражданского и специального назначения, в средствах связи, РЛС, а так же военной, авиационной и аэрокосмической отраслях промышленности).

FORSTAR®

Телефон: 8 (812) 309-75-97 (многоканальный)
Факс: 8 (812) 320-03-32
Электронная почта: ocean@oceanchips.ru
Web: http://oceanchips.ru/
Адрес: 198099, г. Санкт-Петербург, ул. Калинина, д. 2, корп. 4, лит. А