THIS IS A C.A.D. GENERATED DRAWING
DO NOT MAKE MANUAL REVISIONS TO MASTER.

ISSUE NUMBER	
ORIGINAL	1

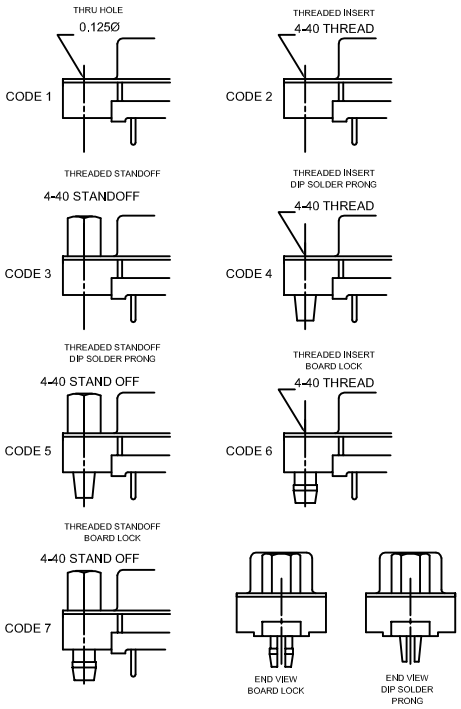

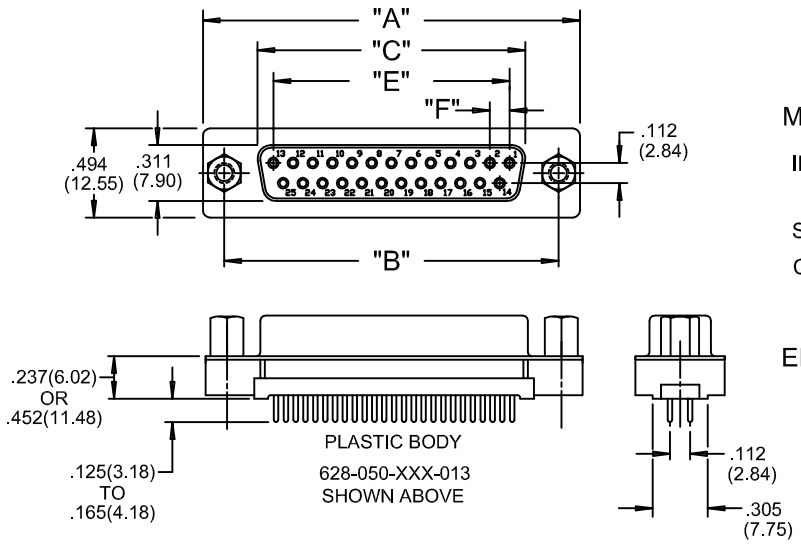

MATERIALS:

INSULATOR: THERMOPLASTIC POLYESTER, UL94V-O
CHEMICAL RESISTANCE, COLOR BLACK

SHEEL: STEEL, NICKEL PLATED

CONTACT: PHOSPHOR BRONZE
SELECTIVE GOLD PLATING WITH TIN PLATING ON TAILS

ELECTRICAL:

CURRENT RATING: 5 AMPERES
DIELECTRIC WITHSTANDING VOLTAGE: 1000VAC rms AT SEA LEVEL
INSULATION RESISTANCE: 5000 MEGOHMS MIN.
CONTACT RESISTANCE: 10 MILLIOHMS MAX.
WORKING TEMPERATURE: -55° TO +125° C

THIS SERIES FULLY CONFORMS TO THE EUROPEAN UNION DIRECTIVES 2002/95/EC AND 2002/96/EC FOR RoHS COMPLIANCY.

NOTE: ALL CONNECTORS WITH THREADED INSERTS MUST WITHSTAND A MIN. TORQUE OF 3 Kgf-cm

ORDERING CODE

628-025-320-041

- SERIES
- NUMBER OF CONTACTS
- PLATING CODE
- CONTACT CODE
- EDAC INTERNAL USE
- GROUNDING FEATURE
- MOUNTING OPTIONAL

PLATING CODE

2 GOLD FLASH
3 15 MICROINCHES GOLD
6 30 MICROINCHES GOLD

CONTACT CODE

20 PC TAILS .125" (3.18)LONG
21 PC TAILS .165" (4.20) LONG HIGH PROFILE ONLY
22 SOLDER CUP TERMINATION
28 2.8mm FERRITE FILTOR

EDAC INTERNAL USE

0 INICATE GENERIC INTERNAL CODE

GROUNDING FEATURE

1 PLASTIC .237 (6.02) LOW PROFILE POLYESTER
3 PLASTIC .452 (11.48) HIGH PROFILE POLYESTER
4 METAL COVERED .276 (7.00) LOW PROFILE
5 METAL COVERED .472 (12.00) HIGH PROFILE

MOUNTING OPTION

1 0.125(3.18) DIA. THROUGH HOLE
2 #4-40 UNC THREADED INSERT
3 #4-40 UNC HEX THREADED STANDOFF
4 #4-40 UNC THREADED INSERT WITH SOLDER PRONGS
5 #4-40 UNC THREADED STANDOFF WITH SOLDER PRONGS
6 #4-40 UNC THREADED INSERT WITH BOARDLOCKS
7 #4-40 UNC THREADED STANDOFF WITH BOARD LOCKS
8 #4-40 UNC THREADED FIXED STANDOFF

NUMBER OF CONTACTS	"A"		"B"		"C"		"E"		"F"	
	Inch	(mm)	Inch	(mm)	Inch	(mm)	Inch	(mm)	Inch	(mm)
9	1.214	(30.84)	.984	(24.99)	.642	(16.30)	.432	(10.97)	.108	(2.74)
15	1.545	(39.24)	1.312	(33.32)	.971	(24.66)	.756	(19.20)	.108	(2.74)
25	2.088	(53.04)	1.852	(47.04)	1.511	(38.38)	1.304	(33.12)	.109	(2.76)
37	2.730	(69.34)	2.500	(63.50)	2.159	(54.84)	1.956	(49.68)	.109	(2.76)
50	2.635	(66.93)	2.406	(61.11)	2.064	(52.43)	1.744	(49.68)	.109	(2.76)

628 SERIES SUBMINIATURE D CONNECTOR RECEPTACLE(SOCKET) VERTICAL PCB

EDAC INC
TORONTO, ONTARIO
CANADA
YOUR CONNECTION TO QUALITY & SERVICE

THESE DRAWINGS AND SPECIFICATIONS ARE THE PROPERTY OF EDAC INC.,AND SHALL NOT BE REPRODUCED,OR COPIED OR USED AS THE BASIS FOR THE MANUFACTURE OR SALE OF APPARATUS WITHOUT WRITTEN PERMISSION.

DRAWN: N.SONDH	DATE: JUL. 12/12
CHECKED:	DATE:
PART NUMBER: SEE ORDERING CODE	
DRAWING NUMBER: 628-000-008	ISSUE: 1

OCEAN CHIPS
Океан Электроники
Поставка электронных компонентов

Компания «Океан Электроники» предлагает заключение долгосрочных отношений при поставках импортных электронных компонентов на взаимовыгодных условиях!

Наши преимущества:

- Поставка оригинальных импортных электронных компонентов напрямую с производств Америки, Европы и Азии, а так же с крупнейших складов мира;
- Широкая линейка поставок активных и пассивных импортных электронных компонентов (более 30 млн. наименований);
- Поставка сложных, дефицитных, либо снятых с производства позиций;
- Оперативные сроки поставки под заказ (от 5 рабочих дней);
- Экспресс доставка в любую точку России;
- Помощь Конструкторского Отдела и консультации квалифицированных инженеров;
- Техническая поддержка проекта, помощь в подборе аналогов, поставка прототипов;
- Поставка электронных компонентов под контролем ВП;
- Система менеджмента качества сертифицирована по Международному стандарту ISO 9001;
- При необходимости вся продукция военного и аэрокосмического назначения проходит испытания и сертификацию в лаборатории (по согласованию с заказчиком);
- Поставка специализированных компонентов военного и аэрокосмического уровня качества (Xilinx, Altera, Analog Devices, Intersil, Interpoint, Microsemi, Actel, Aeroflex, Peregrine, VPT, Syfer, Eurofarad, Texas Instruments, MS Kennedy, Miteq, Cobham, E2V, MA-COM, Hittite, Mini-Circuits, General Dynamics и др.);

Компания «Океан Электроники» является официальным дистрибьютором и эксклюзивным представителем в России одного из крупнейших производителей разъемов военного и аэрокосмического назначения **«JONHON»**, а так же официальным дистрибьютором и эксклюзивным представителем в России производителя высокотехнологичных и надежных решений для передачи СВЧ сигналов **«FORSTAR»**.

AVIC JONHON

«JONHON» (основан в 1970 г.)

Разъемы специального, военного и аэрокосмического назначения:

(Применяются в военной, авиационной, аэрокосмической, морской, железнодорожной, горно- и нефтедобывающей отраслях промышленности)

«FORSTAR» (основан в 1998 г.)

ВЧ соединители, коаксиальные кабели, кабельные сборки и микроволновые компоненты:

(Применяются в телекоммуникациях гражданского и специального назначения, в средствах связи, РЛС, а так же военной, авиационной и аэрокосмической отраслях промышленности).

FORSTAR®

Телефон: 8 (812) 309-75-97 (многоканальный)
Факс: 8 (812) 320-03-32
Электронная почта: ocean@oceanchips.ru
Web: http://oceanchips.ru/
Адрес: 198099, г. Санкт-Петербург, ул. Калинина, д. 2, корп. 4, лит. А