PART NO.		MATERIAL:	"A" REF.	"B" REF.	"C" REF.	PANEL THICKNESS RANGE	"GAP" REF.
SOLID LENGTHS	SERRATED LENGTHS						
*NGSG–2	SNGSG–2	NYLON (RMS–88)	.172 (4.4)	.031 (0.8)	.109 (2.8)	.037–.071 (0.9–1.8)	.037 (0.9)
*NGSG–2.5	*SNGSG–2.5					.072–.105 (1.8–2.7)	.060 (1.5)
*NGSG–3	*SNGSG–3		.188 (4.8)	.047 (1.2)	.156 (4.0)	.106–.164 (2.7–4.2)	.106 (2.7)
PGSG–2	SPGSG–2	POLYETHYLENE (RMS–418)	.172 (4.4)	.031 (0.8)	.109 (2.8)	.037–.071 (0.9–1.8)	.037 (0.9)
PGSG–2.5	SPGSG–2.5					.072–.105 (1.8–2.7)	.060 (1.5)
PGSG–3	SPGSG–3		.188 (4.8)	.047 (1.2)	.156 (4.0)	.106–.164 (2.7–4.2)	.106 (2.7)
PGSG–6	*SPGSG–6		.160 (4.1)	.025 (0.6)	.060 (1.5)	.037–.071 (0.9–1.8)	.037 (0.9)
**PGSG–7	*SPGSG–7		.188 (4.8)	.035 (0.9)	.100 (2.5)	.072–.105 (1.8–2.7)	.060 (1.5)
**PGSG–8	*SPGSG–8		.188 (4.8)	.035 (0.9)	.156 (4.0)	.106 –.164 (2.7–4.2)	.106 (2.7)

*P/N: ...–6 & ...–7 & ...–8 EXTRA FLEXIBLE

*BLACK PARTS AVAILABLE BY SPECIAL ORDER ONLY

** PARTS AVAILABLE BY SPECIAL ORDER IN BOTH COLORS

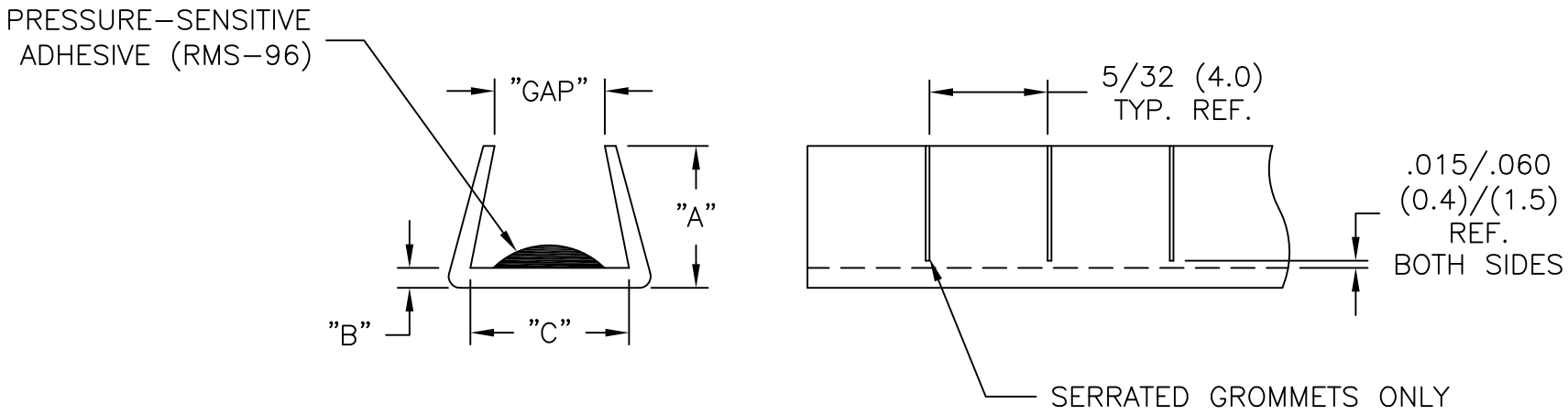

NOTES:

1. COLOR: NATURAL OR BLACK; ADD SUFFIX "B" FOR BLACK
2. LENGTH: 100 FT. (3048 cm)

REV	DESCRIPTION	ENGR DATE
M	SEE CO 200633 FOR CHANGES	SK 03.04.11
L	SEE CO 200604 FOR CHANGES	SK 12.01.10
K	RMS–21 CHANGED TO RMS–88,CO 200536	DK 06.02.10
J	SEE CO 200035 FOR CHANGES	SK 09.26.07
I	SEE ECN #1087	SK 10.26.05
–	SEE ENGINEERING FOR REV. A – H	–

TITLE: GROMMET STRIP W/ADHESIVE

DWG IN IN (MM)

TOLERANCES UNLESS NOTED .XX=±.020 .XXX=±.015 FRAC=±1/32 ANG=±1°

FILE # NGSG | DWN: MO | APP:

MAT'L: SEE NOTES | DT: 1/4/99 | DT:

RE: RICHCO, INC.

RICHCO INC.
PO BOX 804238,CHICAGO,60680
(773) 539–4060

FINAL

PART # SEE TABLE

PRINT TYPE CA

OCEAN CHIPS
Океан Электроники
Поставка электронных компонентов

Компания «Океан Электроники» предлагает заключение долгосрочных отношений при поставках импортных электронных компонентов на взаимовыгодных условиях!

Наши преимущества:

- Поставка оригинальных импортных электронных компонентов напрямую с производств Америки, Европы и Азии, а так же с крупнейших складов мира;
- Широкая линейка поставок активных и пассивных импортных электронных компонентов (более 30 млн. наименований);
- Поставка сложных, дефицитных, либо снятых с производства позиций;
- Оперативные сроки поставки под заказ (от 5 рабочих дней);
- Экспресс доставка в любую точку России;
- Помощь Конструкторского Отдела и консультации квалифицированных инженеров;
- Техническая поддержка проекта, помощь в подборе аналогов, поставка прототипов;
- Поставка электронных компонентов под контролем ВП;
- Система менеджмента качества сертифицирована по Международному стандарту ISO 9001;
- При необходимости вся продукция военного и аэрокосмического назначения проходит испытания и сертификацию в лаборатории (по согласованию с заказчиком);
- Поставка специализированных компонентов военного и аэрокосмического уровня качества (Xilinx, Altera, Analog Devices, Intersil, Interpoint, Microsemi, Actel, Aeroflex, Peregrine, VPT, Syfer, Eurofarad, Texas Instruments, MS Kennedy, Miteq, Cobham, E2V, MA-COM, Hittite, Mini-Circuits, General Dynamics и др.);

Компания «Океан Электроники» является официальным дистрибьютором и эксклюзивным представителем в России одного из крупнейших производителей разъемов военного и аэрокосмического назначения **«JONHON»**, а так же официальным дистрибьютором и эксклюзивным представителем в России производителя высокотехнологичных и надежных решений для передачи СВЧ сигналов **«FORSTAR»**.

AVIC JONHON

«JONHON» (основан в 1970 г.)

Разъемы специального, военного и аэрокосмического назначения:

(Применяются в военной, авиационной, аэрокосмической, морской, железнодорожной, горно- и нефтедобывающей отраслях промышленности)

«FORSTAR» (основан в 1998 г.)

ВЧ соединители, коаксиальные кабели, кабельные сборки и микроволновые компоненты:

(Применяются в телекоммуникациях гражданского и специального назначения, в средствах связи, РЛС, а так же военной, авиационной и аэрокосмической отраслях промышленности).

FORSTAR®

Телефон: 8 (812) 309-75-97 (многоканальный)
Факс: 8 (812) 320-03-32
Электронная почта: ocean@oceanchips.ru
Web: http://oceanchips.ru/
Адрес: 198099, г. Санкт-Петербург, ул. Калинина, д. 2, корп. 4, лит. А