MA Series

Microminiature Memory Card Slide Switches

SPECIFICATIONS

Contact rating: 300 mA at 4 VDC
Initial contact resistance: 70 milliohms max.
Insulation resistance: 100 megohms min. at 100 VDC
Dielectric strength: 100 VAC for 1 minute
Electrical life: 10,000 cycles min.
Operating temperature range: -10°C to +60°C
Actuation force: 200g ± 100g
Solder heat resistance: Reflow - 260°C max. for 1 min.
Manual - iron temperature
305 °C max. for 6 seconds.
Washing not recommended

FEATURES

- **Ultra-compact size.**
- **Low Profile.**
- **Surface mounting with restraining bosses.**
- **Reflow or hand solderable.**

MATERIALS

Contacts: Silver plated beryllium copper
Terminals: Silver plated brass
Base: Liquid crystal polymer **Cover:** Tin plated steel
Actuator: Liquid crystal polymer

O

MODEL NO.

MA12R

RIGHT ANGLE ACTUATOR

1P2T

SCHEMATIC

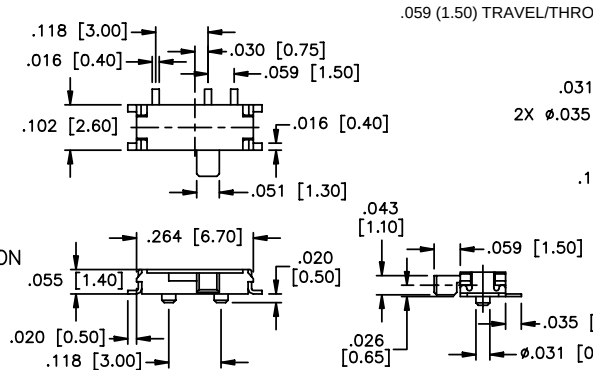

MECHANICAL OUTLINE

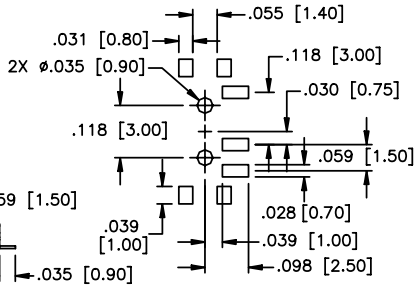

P.C. BOARD LAYOUT

MODEL NO.

MA12R/TR
MA13R/TR

Same as above models except supplied on tape & reel as shown.

Model No.	Dim. A	Dim. B	Dim. C
MA12RTR	.630 (16.0)	.217 (5.5)	.646 (16.4)
MA13R/TR	.945 (24.0)	.453 (11.5)	.960 (24.4)

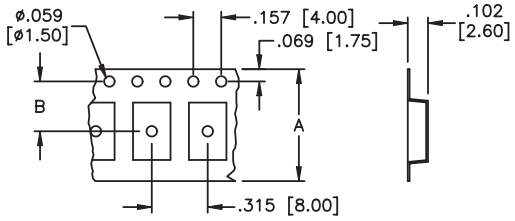

CARRIER TAPE

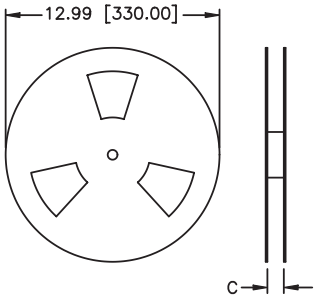

REEL DIMENSIONS

SPECIFICATIONS SUBJECT TO CHANGE WITHOUT NOTICE

APEM, PO BOX 8288, HAVERHILL, MA USA 01835-0788 TOLL FREE: (877) 246-7890 FAX: (978) 372-3534 E-mail: info@apem.com

OCEAN CHIPS
Океан Электроники
Поставка электронных компонентов

Компания «Океан Электроники» предлагает заключение долгосрочных отношений при поставках импортных электронных компонентов на взаимовыгодных условиях!

Наши преимущества:

- Поставка оригинальных импортных электронных компонентов напрямую с производств Америки, Европы и Азии, а так же с крупнейших складов мира;
- Широкая линейка поставок активных и пассивных импортных электронных компонентов (более 30 млн. наименований);
- Поставка сложных, дефицитных, либо снятых с производства позиций;
- Оперативные сроки поставки под заказ (от 5 рабочих дней);
- Экспресс доставка в любую точку России;
- Помощь Конструкторского Отдела и консультации квалифицированных инженеров;
- Техническая поддержка проекта, помощь в подборе аналогов, поставка прототипов;
- Поставка электронных компонентов под контролем ВП;
- Система менеджмента качества сертифицирована по Международному стандарту ISO 9001;
- При необходимости вся продукция военного и аэрокосмического назначения проходит испытания и сертификацию в лаборатории (по согласованию с заказчиком);
- Поставка специализированных компонентов военного и аэрокосмического уровня качества (Xilinx, Altera, Analog Devices, Intersil, Interpoint, Microsemi, Actel, Aeroflex, Peregrine, VPT, Syfer, Eurofarad, Texas Instruments, MS Kennedy, Miteq, Cobham, E2V, MA-COM, Hittite, Mini-Circuits, General Dynamics и др.);

Компания «Океан Электроники» является официальным дистрибьютором и эксклюзивным представителем в России одного из крупнейших производителей разъемов военного и аэрокосмического назначения **«JONHON»**, а так же официальным дистрибьютором и эксклюзивным представителем в России производителя высокотехнологичных и надежных решений для передачи СВЧ сигналов **«FORSTAR»**.

AVIC JONHON

«JONHON» (основан в 1970 г.)

Разъемы специального, военного и аэрокосмического назначения:

(Применяются в военной, авиационной, аэрокосмической, морской, железнодорожной, горно- и нефтедобывающей отраслях промышленности)

«FORSTAR» (основан в 1998 г.)

ВЧ соединители, коаксиальные кабели, кабельные сборки и микроволновые компоненты:

(Применяются в телекоммуникациях гражданского и специального назначения, в средствах связи, РЛС, а так же военной, авиационной и аэрокосмической отраслях промышленности).

FORSTAR®

Телефон: 8 (812) 309-75-97 (многоканальный)
Факс: 8 (812) 320-03-32
Электронная почта: ocean@oceanchips.ru
Web: http://oceanchips.ru/
Адрес: 198099, г. Санкт-Петербург, ул. Калинина, д. 2, корп. 4, лит. А