	H	KO	T	X ⓐ
A	4.3	5.3	0.4	1500
B	5	6.6	0.5	1250

	FORCE (gf)		KNOB COLOR
	1	180 ± 50	NATURAL(NK)
	3	250 ± 50	BLACK(BK)
ⓑ	4	230 ± 30	NATURAL(NK)

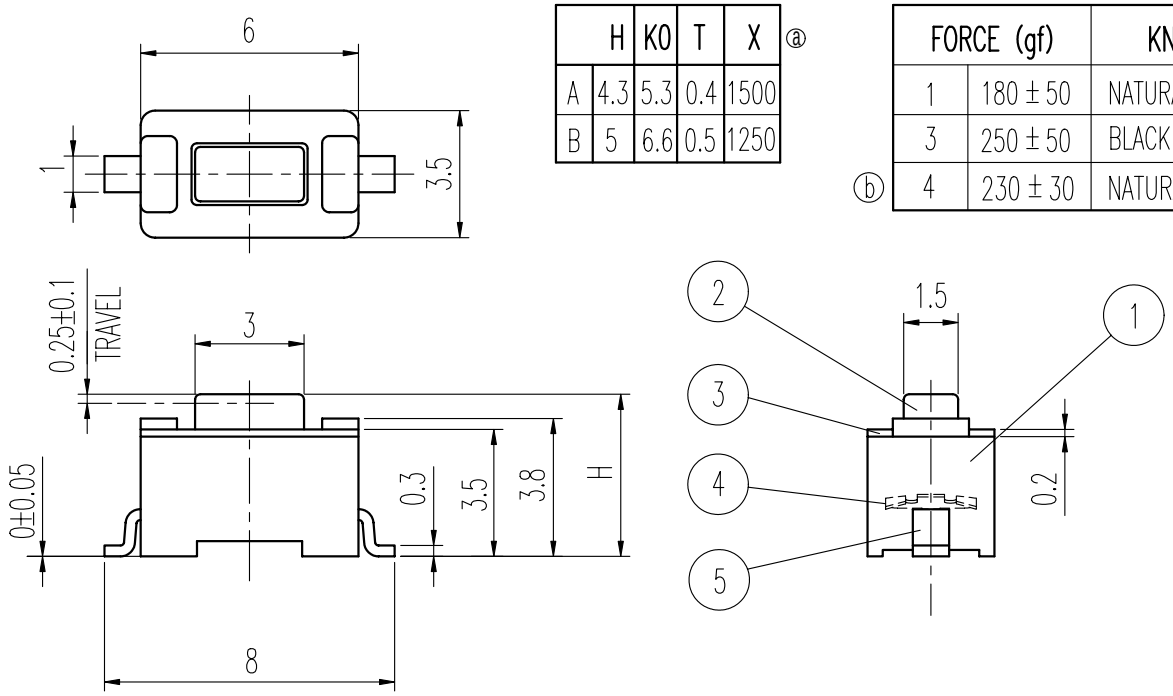

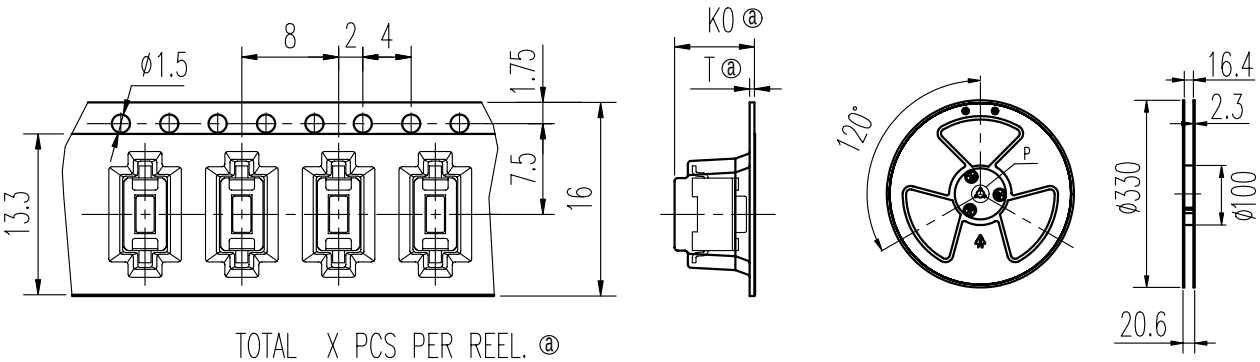

TOTAL X PCS PER REEL. ⓐ

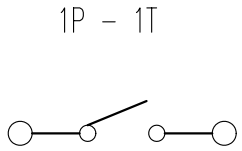

示意图SCHEMATIC

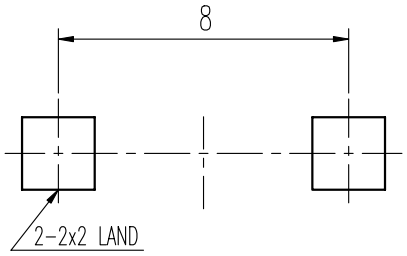

安装孔PIERCING PLAN

规格 Specifications

额定负荷 Ratings	DC 12 V 50 m A
初期接触电阻 Initial Contact Resistance	100 mΩ Max.
绝缘电阻 Insulation Resistance	DC100 V 60 Sec. 100 MΩ Min.
抗电强度 Dielectric Voltage	AC 250 V(50~60HZ) 60 Sec.

	操作力见上表
负荷寿命 Operating Life With Load	30,000 次 Cycles

序NO.	零件 PART	材料 MATERIAL	数量QTY	备注 REMARKS
5	端子 TERMINAL	C2680R	2	Ag PLATED
4	弹片 SPRING PLATE	SUS	1	Ag CLAD
3	盖片 COVER	SUS	1	NATURAL
2	胶柄 KNOB	PA	1	见上表
1	胶壳 HOUSING	PA	1	BLACK C

标号 REV	内容 DESCRIPTION	签名 SIGN.	日期 DATE
A03	增加操作力规格，见标示 ⓑ	彭云军	2008.1.24
A02	TOTAL 1250PCS PER REEL.变更为TOTAL X PCS PER REEL;6.6变更为KO; 0.5变更为T;增加KO值尺寸、T值尺寸、X值数量,见标注 ⓐ	鲁 腾	2007-05-15
A01		刘红梅	2006-10-27

DWG NO. ITEM2773

TOLERANCES UNLESS OTHERWISE SPEC.		TITLE	TACT SWITCH		ITEM NO	RS-032G05___-SM RT	
UNDER 1	± 0.10	DRAWN	彭云军	2008.1.24	VERSION	A03	PAGE 1 OF 1
1 – 10	± 0.30	REVIEWED	张念明	2008.1.25	SCALE		UNIT mm
OVER 10	± 0.50	APPROVED	程先金	2008.1.25	PROJECTION		

COMAX ELECTRONICS (HUIZHOU) CO.,LTD.

ED37 版本:A01

OCEAN CHIPS
Океан Электроники
Поставка электронных компонентов

Компания «Океан Электроники» предлагает заключение долгосрочных отношений при поставках импортных электронных компонентов на взаимовыгодных условиях!

Наши преимущества:

- Поставка оригинальных импортных электронных компонентов напрямую с производств Америки, Европы и Азии, а так же с крупнейших складов мира;
- Широкая линейка поставок активных и пассивных импортных электронных компонентов (более 30 млн. наименований);
- Поставка сложных, дефицитных, либо снятых с производства позиций;
- Оперативные сроки поставки под заказ (от 5 рабочих дней);
- Экспресс доставка в любую точку России;
- Помощь Конструкторского Отдела и консультации квалифицированных инженеров;
- Техническая поддержка проекта, помощь в подборе аналогов, поставка прототипов;
- Поставка электронных компонентов под контролем ВП;
- Система менеджмента качества сертифицирована по Международному стандарту ISO 9001;
- При необходимости вся продукция военного и аэрокосмического назначения проходит испытания и сертификацию в лаборатории (по согласованию с заказчиком);
- Поставка специализированных компонентов военного и аэрокосмического уровня качества (Xilinx, Altera, Analog Devices, Intersil, Interpoint, Microsemi, Actel, Aeroflex, Peregrine, VPT, Syfer, Eurofarad, Texas Instruments, MS Kennedy, Miteq, Cobham, E2V, MA-COM, Hittite, Mini-Circuits, General Dynamics и др.);

Компания «Океан Электроники» является официальным дистрибьютором и эксклюзивным представителем в России одного из крупнейших производителей разъемов военного и аэрокосмического назначения **«JONHON»**, а так же официальным дистрибьютором и эксклюзивным представителем в России производителя высокотехнологичных и надежных решений для передачи СВЧ сигналов **«FORSTAR»**.

AVIC JONHON

«JONHON» (основан в 1970 г.)

Разъемы специального, военного и аэрокосмического назначения:

(Применяются в военной, авиационной, аэрокосмической, морской, железнодорожной, горно- и нефтедобывающей отраслях промышленности)

«FORSTAR» (основан в 1998 г.)

ВЧ соединители, коаксиальные кабели, кабельные сборки и микроволновые компоненты:

(Применяются в телекоммуникациях гражданского и специального назначения, в средствах связи, РЛС, а так же военной, авиационной и аэрокосмической отраслях промышленности).

FORSTAR®

Телефон: 8 (812) 309-75-97 (многоканальный)
Факс: 8 (812) 320-03-32
Электронная почта: ocean@oceanchips.ru
Web: http://oceanchips.ru/
Адрес: 198099, г. Санкт-Петербург, ул. Калинина, д. 2, корп. 4, лит. А