NUMMER	VERWENDET FÜR	WAR NR.
962175	963110 962362	88-52055-39

ÄNDERUNGEN DIE DEM TECHNISCHEN FORTSCHRITT DIENEN, BEHALTEN WIR UNS VOR

VERTRAULICH
UNVERÖFFENTLICHTE ZEICHNUNG. ALLE RECHTE VORBEHALTEN. VERVIELFÄLTIGUNG UND WEITERGABE NUR MIT GENEHMIGUNG DURCH AMP DEUTSCHLAND GMBH

CAD-ORIGINAL
ZEICHNUNG NICHT ÄNDERN

ZEICHNUNG GESCHÜTZT DURCH
©COPYRIGHT 1989
AMP DEUTSCHLAND GMBH
ALLE RECHTE VORBEHALTEN

REV.	ÄNDERUNG	DATUM	NAME
1	Griff geändert	6.02.89	R.HOFER
2	Div. Änderungen	21.02.89	R.HOFER
3	Zeichng. überarbeitet	04.09.89	R.HOFER
4	Material geändert	20.3.90	J.LÖWER
5	eine Rastnase entfällt	28.6.90	J.LÖWER
6	Vordere Rastpunkte entfallen	05.12.91	H.Schmitt
7	Teil-Nr. für 4-fach Werkzeug hinzu,Bemerkungen ergänzt,...	16.02.93	H .Schmitt

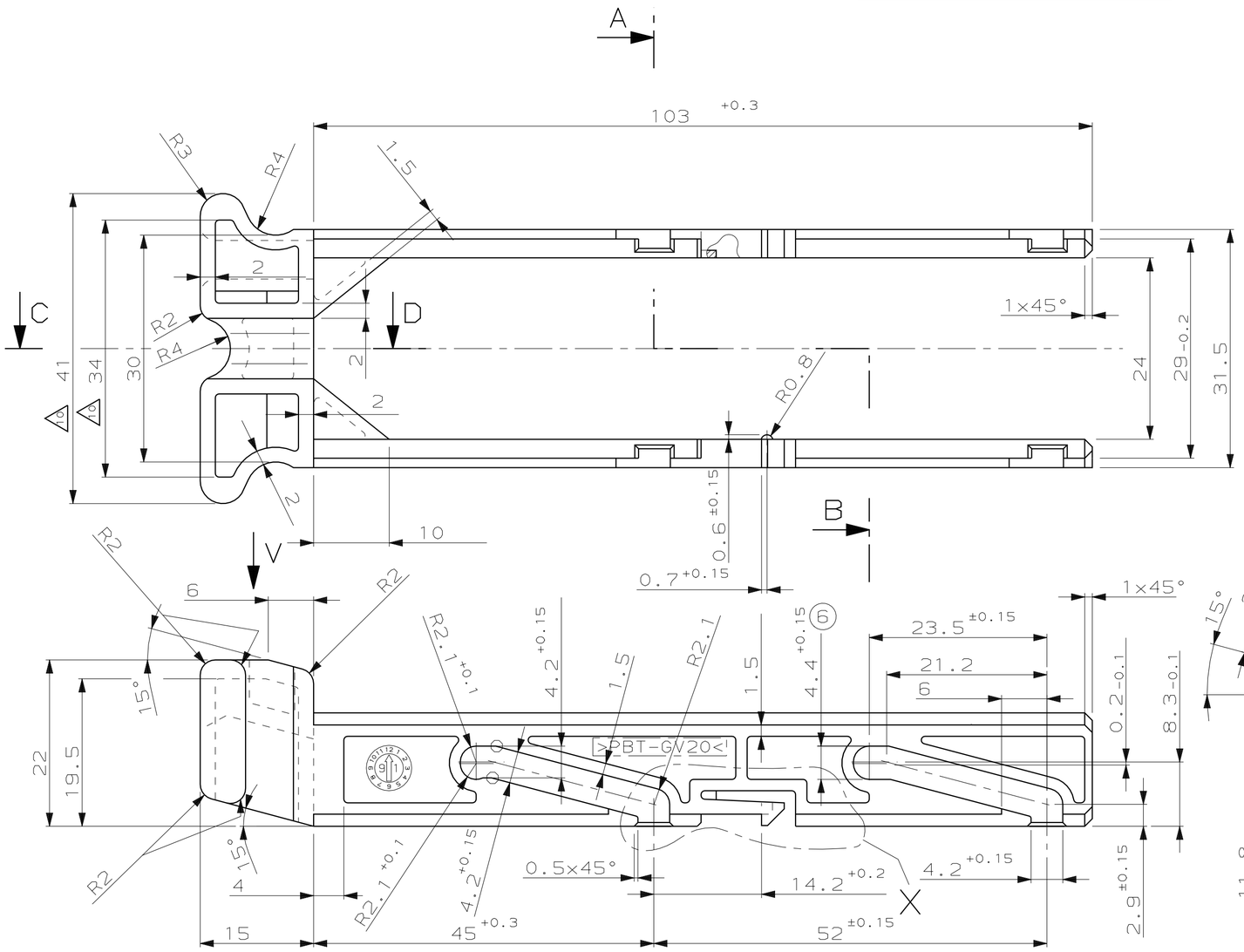

Ansicht "V"
VIEW "V"

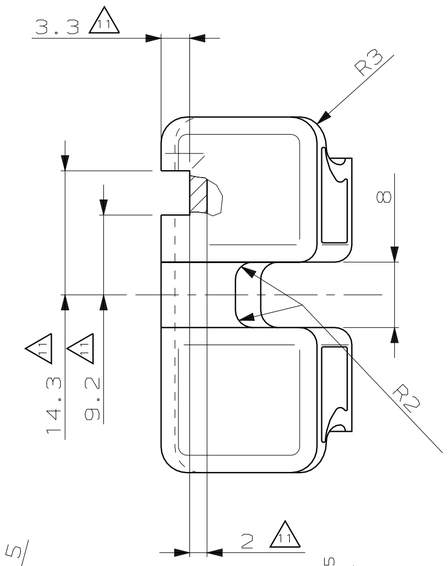

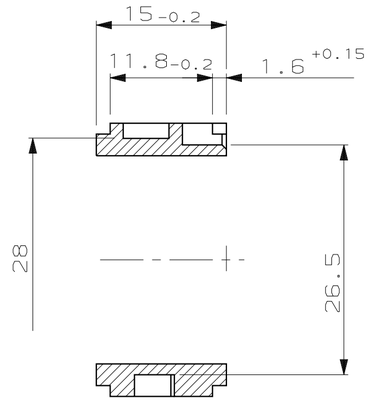

Schnitt A-B
SECTION

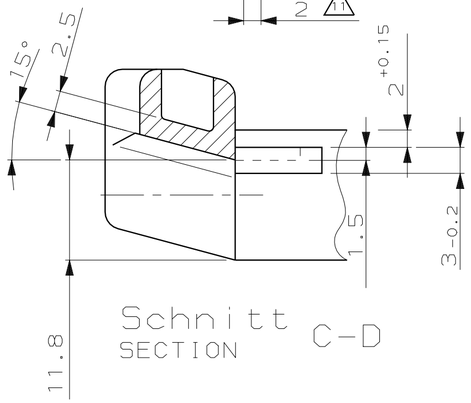

Schnitt C-D
SECTION

Bemerkungen

1. Unbemaßte Radien R0.5
2. Unbemaßte Wandstärken 1.5
3. Kundenwarenzeichen nach VW 105 14
4. Mittelschrift nach DIN 1451
5. Schrifthöhe 1.6
6. Werkstoffkennzeichnung nach VDA 260
7. Produktionsdatum nach VW 105 60
8. Nummern für Teile aus 4-fach Werkzeug: 1-...
   Nummern für Teile aus 2-fach Werkzeug: 0-...
9. Note 3 6 7 nur für 1-...-1 gültig
10.

Maß für	0-...-1	1-...-1
	45	41 -0.3
	38	34
	3	2

11. Maße (Nut) nur für 1-...-1

Zeichnung nur für VW

1-...-1 wie gezeichnet

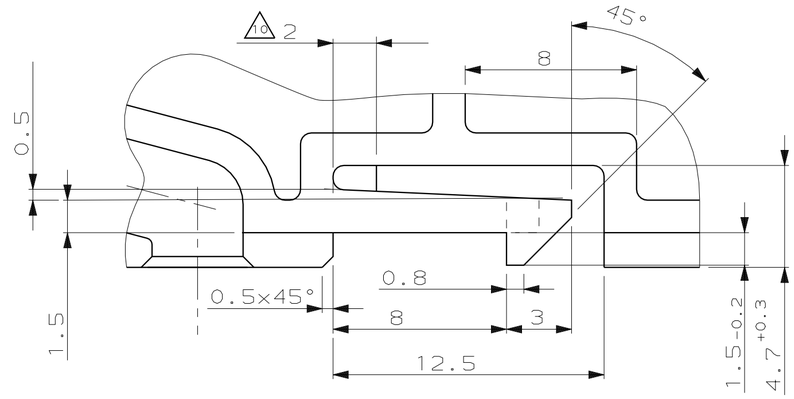

Einzelheit "X"
M 5:1

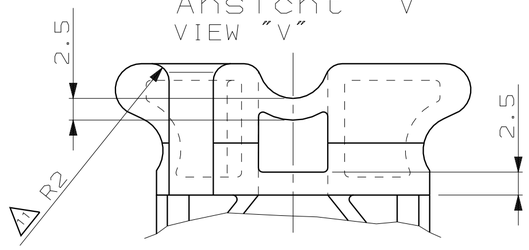

BESTELL-NUMMER VW	BESTELL-NUMMER AMP	POS.	STÜCK	BENENNUNG EINZELTEIL	WERKSTOFF	OBERFLÄCHE / FARBE
1H0906406	1-962175-1	-	-	SCHIEBER	PBT GV20	schwarz
1H0906406	0-962175-1	-	-	SCHIEBER	PBT GV20	schwarz

GEZ. R.HOFER 03 JAN 1989
GEPR. -

ZEICHNUNG GÜLTIG AB .....

AMP
AMP DEUTSCHLAND G.m.b.H.
Langen b.Ffm.,West Germany

BENENNUNG: Schieber

K

NICHT TOLERIERTE MASSE	FORMAT	ZEICHNUNGS-NR.
± 0.2 MM ± 2 °	A2	962175
MASSTAB 2:1	BLATT 1 VON 1	REV. 7

OCEAN CHIPS
Океан Электроники
Поставка электронных компонентов

Компания «Океан Электроники» предлагает заключение долгосрочных отношений при поставках импортных электронных компонентов на взаимовыгодных условиях!

Наши преимущества:

- Поставка оригинальных импортных электронных компонентов напрямую с производств Америки, Европы и Азии, а так же с крупнейших складов мира;
- Широкая линейка поставок активных и пассивных импортных электронных компонентов (более 30 млн. наименований);
- Поставка сложных, дефицитных, либо снятых с производства позиций;
- Оперативные сроки поставки под заказ (от 5 рабочих дней);
- Экспресс доставка в любую точку России;
- Помощь Конструкторского Отдела и консультации квалифицированных инженеров;
- Техническая поддержка проекта, помощь в подборе аналогов, поставка прототипов;
- Поставка электронных компонентов под контролем ВП;
- Система менеджмента качества сертифицирована по Международному стандарту ISO 9001;
- При необходимости вся продукция военного и аэрокосмического назначения проходит испытания и сертификацию в лаборатории (по согласованию с заказчиком);
- Поставка специализированных компонентов военного и аэрокосмического уровня качества (Xilinx, Altera, Analog Devices, Intersil, Interpoint, Microsemi, Actel, Aeroflex, Peregrine, VPT, Syfer, Eurofarad, Texas Instruments, MS Kennedy, Miteq, Cobham, E2V, MA-COM, Hittite, Mini-Circuits, General Dynamics и др.);

Компания «Океан Электроники» является официальным дистрибьютором и эксклюзивным представителем в России одного из крупнейших производителей разъемов военного и аэрокосмического назначения **«JONHON»**, а так же официальным дистрибьютором и эксклюзивным представителем в России производителя высокотехнологичных и надежных решений для передачи СВЧ сигналов **«FORSTAR»**.

AVIC JONHON

«JONHON» (основан в 1970 г.)

Разъемы специального, военного и аэрокосмического назначения:

(Применяются в военной, авиационной, аэрокосмической, морской, железнодорожной, горно- и нефтедобывающей отраслях промышленности)

«FORSTAR» (основан в 1998 г.)

ВЧ соединители, коаксиальные кабели, кабельные сборки и микроволновые компоненты:

(Применяются в телекоммуникациях гражданского и специального назначения, в средствах связи, РЛС, а так же военной, авиационной и аэрокосмической отраслях промышленности).

FORSTAR®

Телефон: 8 (812) 309-75-97 (многоканальный)
Факс: 8 (812) 320-03-32
Электронная почта: ocean@oceanchips.ru
Web: http://oceanchips.ru/
Адрес: 198099, г. Санкт-Петербург, ул. Калинина, д. 2, корп. 4, лит. А