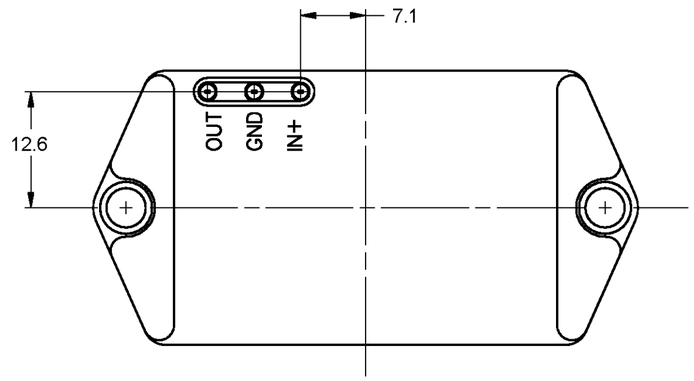

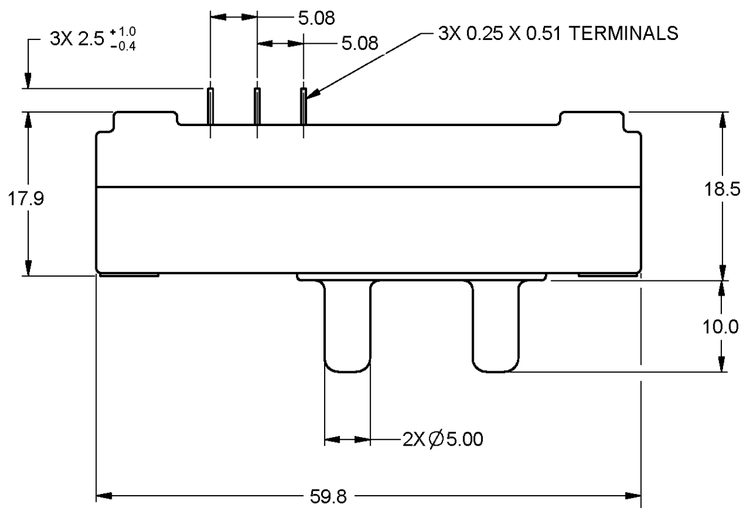

GENERAL OPERATING CHARACTERISTICS

PRESSURE RANGE	−39 TO 55" H_2O
OVERPRESSURE	1035 mmHg (20 PSI)
TEMPERATURE RANGES	
STORAGE	−55°C TO +125°C
OPERATING	−40°C TO +85°C
COMPENSATED	0°C TO +65°C
SUPPLY VOLTAGE	7 TO 16 Vdc
SUPPLY CURRENT	20mA MAX WITH 10K LOAD
OUTPUT VOLTAGE	PROPORTIONAL TO SUPPLY VOLTAGE OVER ABOVE RECOMMENDED RANGE
SHORT CIRCUIT LIMIT	MAY BE SHORTED INDEFINITELY
OUTPUT RIPPLE	NONE
GROUND REFERENCE	SUPPLY AND OUTPUT ARE COMMON
RATIOMETRICITY ERROR	
7V TO 8V OR 8V TO 9V	±.5% SPAN (TYP)
9V TO 12V	±2.00% SPAN (TYP)
STABILITY OVER 1 YEAR	±.50% SPAN (TYP)

NOTES
1 − INPUT MEDIA:
P1 − DRY GASES ONLY: CONNECTION SIDE OF SENSOR
P2 − LIMITED ONLY TO THOSE MEDIA THAT WILL NOT ATTACK POLYESTER, SILICON OR SILICONE BASED ADHESIVE
2 − TERMINALS ARE PLATED FOR SOLDERING
3 − LIMIT SOLDERING TO 315°C MAX FOR 10 SECONDS MAX
4 − UNITS ARE OF PLASTIC CONSTRUCTION
5 − SPAN = 55"H_2O
6 − PRESSURE TRANSDUCER IS USED IN P1 < P2 CONFIGURATION

ELECTRICAL PERFORMANCE AT 25°C AND 10.00±.01 Vdc SUPPLY

OUTPUT VOLTAGE	
MINIMUM SCALE (−39" H_2O)	1.0275±.0950 Vdc (TYP)
NULL (0" H_2O)	3.916±.070 Vdc
FULL SCALE (55" H_2O)	7.991±.070 Vdc (TYP)
SPAN (0 TO 55" H_2O)	4.075±.070 Vdc
SENSITIVITY	74.08±2.54 mV/"H_2O (TYP)
LINEARITY (0 TO 55"H_2O)	.625% SPAN MAX
(−39 TO 0"H_2O)	.625% SPAN MAX
TEMPERATURE ERROR OVER 0 TO +65°C	
NULL SHIFT	1.0% SPAN MAX
SPAN SHIFT	1.0% SPAN MAX
COMBINED SHIFT	2.0% SPAN MAX
HYSTERESIS & REPEATABILITY	.25% SPAN (TYP)

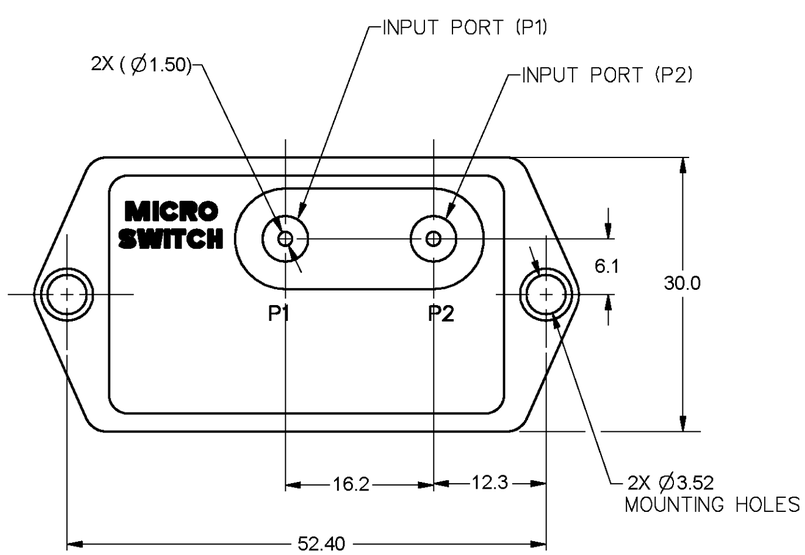

TYPE "D" (DIFFERENTIAL)

METRIC	INCH
0.4	.016
0.25	.010
0.51	.020
1.0	.039
1.5	.04
2.5	.099
3.52	.139
5.00	.197
5.08	.200
6.1	.240
7.1	.280
10.0	.39
12.3	.484
12.6	.496
16.2	.64
17.9	.70
18.5	.73
30.0	1.18
52.40	2.06
59.8	2.35

THIRD ANGLE PROJECTION

SCALE 2 : 1

DO NOT SCALE PRINT

UNLESS OTHERWISE SPECIFIED TOLERANCES ARE

NO PLACE	(0)	± 1 mm
ONE PLACE	(0.0)	± 0.4 mm
TWO PLACE	(0.00)	± 0.15 mm
ANGLES		±

WEIGHT 31 GRAMS

THIS DRAWING COVERS A PROPRIETARY ITEM AND IS THE PROPERTY OF MICRO SWITCH. A DIVISION OF HONEYWELL. THIS DRAWING IS NOT TO BE COPIED OR USED WITHOUT THE APPROVAL OF MICRO SWITCH.

MICRO SWITCH a Honeywell Division
FED. MFG. CODE 81020

PRESSURE TRANSDUCER

CATALOG LISTING
142PC05D97

MASTER REDUCED
ANSI Y14.5M−1982 APPLIES

DRAWING NUMBER 142PC05D97
PAGE 1 OF 1
RELEASE NO. PR−20202 REPLACES
ISSUE 5
M

REVISIONS
A CO−80497 J J A 8 MAR 95
B C084688 J A F 25 SEP 97
C CO−95394 DLM 7 FEB 00
D 0064547 NR 19 MAY 10

J A K	1DEC94	K A G	15DEC94
DRAWN		CHECK	
19 MAY 10	RS	CHECK	

FORMTEK

OCEAN CHIPS
Океан Электроники
Поставка электронных компонентов

Компания «Океан Электроники» предлагает заключение долгосрочных отношений при поставках импортных электронных компонентов на взаимовыгодных условиях!

Наши преимущества:

- Поставка оригинальных импортных электронных компонентов напрямую с производств Америки, Европы и Азии, а так же с крупнейших складов мира;
- Широкая линейка поставок активных и пассивных импортных электронных компонентов (более 30 млн. наименований);
- Поставка сложных, дефицитных, либо снятых с производства позиций;
- Оперативные сроки поставки под заказ (от 5 рабочих дней);
- Экспресс доставка в любую точку России;
- Помощь Конструкторского Отдела и консультации квалифицированных инженеров;
- Техническая поддержка проекта, помощь в подборе аналогов, поставка прототипов;
- Поставка электронных компонентов под контролем ВП;
- Система менеджмента качества сертифицирована по Международному стандарту ISO 9001;
- При необходимости вся продукция военного и аэрокосмического назначения проходит испытания и сертификацию в лаборатории (по согласованию с заказчиком);
- Поставка специализированных компонентов военного и аэрокосмического уровня качества (Xilinx, Altera, Analog Devices, Intersil, Interpoint, Microsemi, Actel, Aeroflex, Peregrine, VPT, Syfer, Eurofarad, Texas Instruments, MS Kennedy, Miteq, Cobham, E2V, MA-COM, Hittite, Mini-Circuits, General Dynamics и др.);

Компания «Океан Электроники» является официальным дистрибьютором и эксклюзивным представителем в России одного из крупнейших производителей разъемов военного и аэрокосмического назначения **«JONHON»**, а так же официальным дистрибьютором и эксклюзивным представителем в России производителя высокотехнологичных и надежных решений для передачи СВЧ сигналов **«FORSTAR»**.

AVIC JONHON

«JONHON» (основан в 1970 г.)

Разъемы специального, военного и аэрокосмического назначения:

(Применяются в военной, авиационной, аэрокосмической, морской, железнодорожной, горно- и нефтедобывающей отраслях промышленности)

«FORSTAR» (основан в 1998 г.)

ВЧ соединители, коаксиальные кабели, кабельные сборки и микроволновые компоненты:

(Применяются в телекоммуникациях гражданского и специального назначения, в средствах связи, РЛС, а так же военной, авиационной и аэрокосмической отраслях промышленности).

FORSTAR®

Телефон: 8 (812) 309-75-97 (многоканальный)
Факс: 8 (812) 320-03-32
Электронная почта: ocean@oceanchips.ru
Web: http://oceanchips.ru/
Адрес: 198099, г. Санкт-Петербург, ул. Калинина, д. 2, корп. 4, лит. А