NOTES:

UNLESS OTHERWISE SPECIFIED

1. INTERPRET DRAWING PER ASME Y14.5M-1994
2. VARIATION IN PLATING COLOR IS NORMAL AND ALLOWED.
3. MAXIMUM PIN LEAN OF 3° IN ANY DIRECTION.
4. 0,2mm MAXIMUM BURR ALLOWED.
5. RoHS COMLIANT AND CERTIFIED.

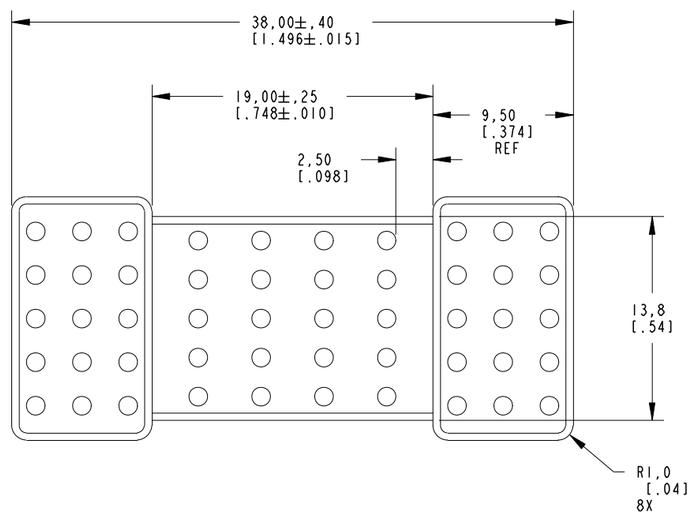


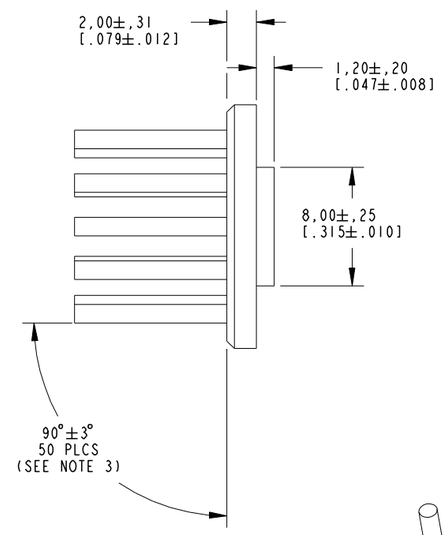


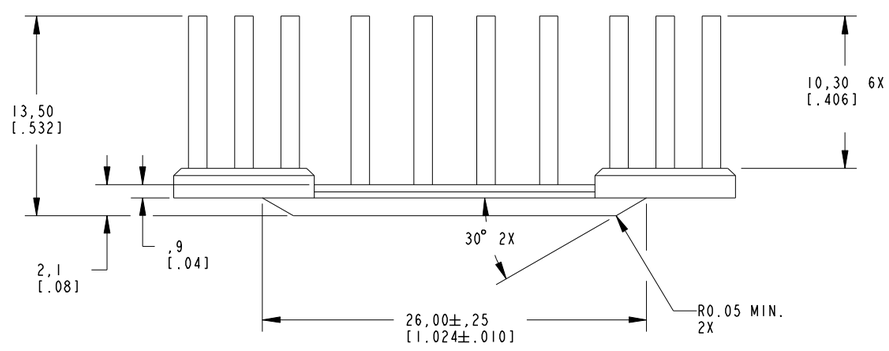


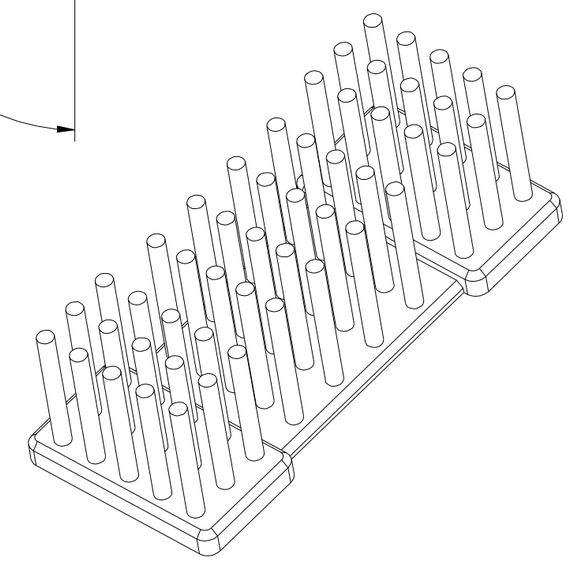

**CUSTOMER DRAWING**

SPECIFICATIONS ARE SUBJECT TO CHANGE WITHOUT NOTICE

| REVISION INFO | REV. |
|---|---|
| RELEASE<br>OS60-0321-04<br>DA 12-22-04<br>APP'D: BP 12-22-04 | 0 |
| REVISED<br>OS60-0103-05<br>ETAO 6-7-05<br>APP'D: B.P 6-16-05 | A |
| RELEASED<br>ECO-08-007831<br>ETAO 3-30-08<br>APP'D: B.P 4-2-08 | A1 |

DO NOT SCALE

Tyco Electronics — Norwood, Massachusetts 02062

| | | | |
|---|---|---|---|
| UNLESS OTHERWISE SPECIFIED TOLERANCES ARE: | DRAWN BY: D.AMARAL | DATE: 12-22-04 | MATERIAL: 6063-T5 CAST ALUMINUM |
| X,X ± ,5<br>X,XX ± ,25<br>X,XXX ±<br>ANGLES ± ° | ENGINEER: B. PETROCELLI | DATE: 12-22-04 | FINISH: IMERSION NICKEL PLATED |
| | FILENAME / PROJECT | SYSTEM: PRO-E | |

CONFIDENTIAL PROPERTY OF TYCO ELECTRONICS. NOT TO BE DISCLOSED TO OTHERS, REPRODUCED OR USED FOR ANY PURPOSES EXCEPT AS AUTHORIZED IN WRITING BY AN AUTHORIZED OFFICIAL OF TYCO ELECTRONICS. MUST BE RETURNED TO TYCO ELECTRONICS ON DEMAND, ON COMPLETION OF ORDERS OR OTHER PURPOSES FOR WHICH LENT.

TITLE: HETSINK SFP 13,5MM TALL

| | | | |
|---|---|---|---|
| DIMENSIONS ARE IN: MILLIMETERS | SCALE: 4:1 | TE PART NO.: 1542993-2 | SHEET 1 of 1 |
| THIRD ANGLE PROJECTION | SIZE C | DWG. NO.: C-1542993 | REV. A1 |

# OCEAN CHIPS
## Океан Электроники
### Поставка электронных компонентов

Компания «Океан Электроники» предлагает заключение долгосрочных отношений при поставках импортных электронных компонентов на взаимовыгодных условиях!

Наши преимущества:

- Поставка оригинальных импортных электронных компонентов напрямую с производств Америки, Европы и Азии, а так же с крупнейших складов мира;
- Широкая линейка поставок активных и пассивных импортных электронных компонентов (более 30 млн. наименований);
- Поставка сложных, дефицитных, либо снятых с производства позиций;
- Оперативные сроки поставки под заказ (от 5 рабочих дней);
- Экспресс доставка в любую точку России;
- Помощь Конструкторского Отдела и консультации квалифицированных инженеров;
- Техническая поддержка проекта, помощь в подборе аналогов, поставка прототипов;
- Поставка электронных компонентов под контролем ВП;
- Система менеджмента качества сертифицирована по Международному стандарту ISO 9001;
- При необходимости вся продукция военного и аэрокосмического назначения проходит испытания и сертификацию в лаборатории (по согласованию с заказчиком);
- Поставка специализированных компонентов военного и аэрокосмического уровня качества (Xilinx, Altera, Analog Devices, Intersil, Interpoint, Microsemi, Actel, Aeroflex, Peregrine, VPT, Syfer, Eurofarad, Texas Instruments, MS Kennedy, Miteq, Cobham, E2V, MA-COM, Hittite, Mini-Circuits, General Dynamics и др.);

Компания «Океан Электроники» является официальным дистрибьютором и эксклюзивным представителем в России одного из крупнейших производителей разъемов военного и аэрокосмического назначения **«JONHON»**, а так же официальным дистрибьютором и эксклюзивным представителем в России производителя высокотехнологичных и надежных решений для передачи СВЧ сигналов **«FORSTAR»**.

AVIC JONHON

**«JONHON»** (основан в 1970 г.)

Разъемы специального, военного и аэрокосмического назначения:

(Применяются в военной, авиационной, аэрокосмической, морской, железнодорожной, горно- и нефтедобывающей отраслях промышленности)

**«FORSTAR»** (основан в 1998 г.)

ВЧ соединители, коаксиальные кабели, кабельные сборки и микроволновые компоненты:

(Применяются в телекоммуникациях гражданского и специального назначения, в средствах связи, РЛС, а так же военной, авиационной и аэрокосмической отраслях промышленности).

FORSTAR®

Телефон: 8 (812) 309-75-97 (многоканальный)
Факс: 8 (812) 320-03-32
Электронная почта: ocean@oceanchips.ru
Web: http://oceanchips.ru/
Адрес: 198099, г. Санкт-Петербург, ул. Калинина, д. 2, корп. 4, лит. А