| REV. | DESCRIPTION | DATE | APPROVED |
|---|---|---|---|
| G | Engineering Release | 10/03/12 | T. Y. |
| H | Engineering Update w/o Changes | 08/08/16 | J. C. |
| | | | |
| | | | |
| | | | |

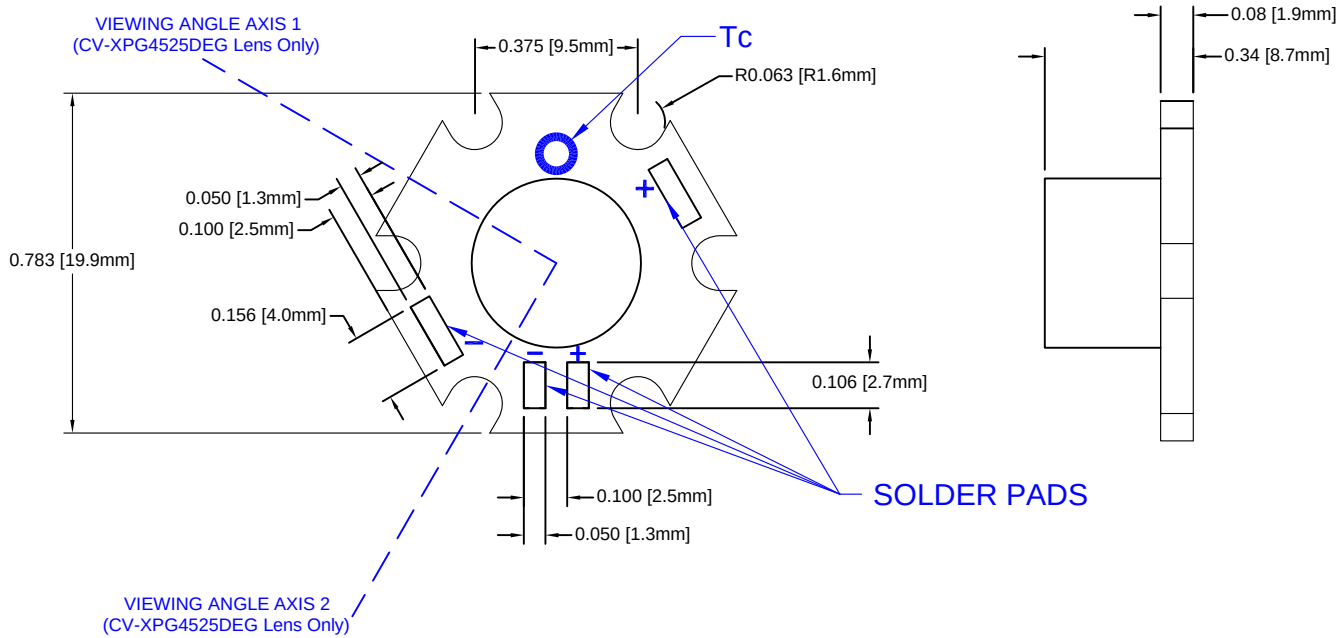


| Table 1: Typical Characteristics without Additional Heat Sink | | | | | | |
|---|---|---|---|---|---|---|
| Part Number | CCT (K) | CRI | Typical Luminous Flux @ If = 350mA, Tc=70C (lm) | Typical Luminous Flux @ If = 600mA, Tc=100C (lm) | Typical DC Forward Current, Vf (V) | Viewing Angle, Axis 1 / Axis2 (°) |
| L2-PGC1-S | 6500 | 75 | 97 | 152 | 2.9 ~ 3.0 | 85 |
| L2-PGC2-S | 6500 | 75 | 97 | 152 | 2.9 ~ 3.0 | 35 |
| L2-PGC3-S | 6500 | 75 | 97 | 152 | 2.9 ~ 3.0 | 45 / 25 |
| L2-PGN1-S | 4100 | 75 | 91 | 142 | 2.9 ~ 3.0 | 85 |
| L2-PGN2-S | 4100 | 75 | 91 | 142 | 2.9 ~ 3.0 | 35 |
| L2-PGN3-S | 4100 | 75 | 91 | 142 | 2.9 ~ 3.0 | 45 / 25 |
| L2-PGW1-S | 3100 | 80 | 80 | 125 | 2.9 ~ 3.0 | 85 |
| L2-PGW2-S | 3100 | 80 | 80 | 125 | 2.9 ~ 3.0 | 35 |
| L2-PGW3-S | 3100 | 80 | 80 | 125 | 2.9 ~ 3.0 | 45 / 25 |

| Table 2: Absolute Maximum Ratings with Thermal Management | | | | | | |
|---|---|---|---|---|---|---|
| Part Number | CCT (K) | CRI | Typical Luminous Flux @ If = 1000mA, Tc=120C (lm) | Typical Luminous Flux @ If = 1500mA, Tc=100C (lm) | Typical DC Forward Current, Vf (V) | Viewing Angle, Axis 1 / Axis2 (°) |
| L2-PGC1-S | 6500 | 75 | 216 | 660 | 3.2 ~ 3.3 | 85 |
| L2-PGC2-S | 6500 | 75 | 216 | 660 | 3.2 ~ 3.3 | 35 |
| L2-PGC3-S | 6500 | 75 | 216 | 660 | 3.2 ~ 3.3 | 45 / 25 |
| L2-PGN1-S | 4100 | 75 | 186 | 566 | 3.2 ~ 3.3 | 85 |
| L2-PGN2-S | 4100 | 75 | 186 | 566 | 3.2 ~ 3.3 | 35 |
| L2-PGN3-S | 4100 | 75 | 186 | 566 | 3.2 ~ 3.3 | 45 / 25 |
| L2-PGW1-S | 3100 | 80 | 155 | 472 | 3.2 ~ 3.3 | 85 |
| L2-PGW2-S | 3100 | 80 | 155 | 472 | 3.2 ~ 3.3 | 35 |
| L2-PGW3-S | 3100 | 80 | 155 | 472 | 3.2 ~ 3.3 | 45 / 25 |

STANDARD TOLERANCE
( UNLESS OTHERWISE SPECIFIED )

| DECIMALS | | ANGULAR |
|---|---|---|
| .X | ± .1 | X° ± 1° |
| .XX | ± .02 | |
| .XXX | ± .010 | |


BIVAR®
4 THOMAS, IRVINE, CA. 92618
TEL: (949) 951-8808 FAX: (949) 951-3974


TITLE: L2 Starboard Light Engine

| DESIGNED: | DATE: | PART NO: | REVISION: |
|---|---|---|---|
| B. Oliver | 11/02/11 | L2-PGXX-S | H |
| CHECKED: M. Chen | DATE: 11/02/11 | CAGE CODE : 32559 | SHEET # 1 OF 1 |

CAD GENERATED DOCUMENT, DO NOT MEASURE DRAWING.

# OCEAN CHIPS
## Океан Электроники
### Поставка электронных компонентов

Компания «Океан Электроники» предлагает заключение долгосрочных отношений при поставках импортных электронных компонентов на взаимовыгодных условиях!

Наши преимущества:

- Поставка оригинальных импортных электронных компонентов напрямую с производств Америки, Европы и Азии, а так же с крупнейших складов мира;
- Широкая линейка поставок активных и пассивных импортных электронных компонентов (более 30 млн. наименований);
- Поставка сложных, дефицитных, либо снятых с производства позиций;
- Оперативные сроки поставки под заказ (от 5 рабочих дней);
- Экспресс доставка в любую точку России;
- Помощь Конструкторского Отдела и консультации квалифицированных инженеров;
- Техническая поддержка проекта, помощь в подборе аналогов, поставка прототипов;
- Поставка электронных компонентов под контролем ВП;
- Система менеджмента качества сертифицирована по Международному стандарту ISO 9001;
- При необходимости вся продукция военного и аэрокосмического назначения проходит испытания и сертификацию в лаборатории (по согласованию с заказчиком);
- Поставка специализированных компонентов военного и аэрокосмического уровня качества (Xilinx, Altera, Analog Devices, Intersil, Interpoint, Microsemi, Actel, Aeroflex, Peregrine, VPT, Syfer, Eurofarad, Texas Instruments, MS Kennedy, Miteq, Cobham, E2V, MA-COM, Hittite, Mini-Circuits, General Dynamics и др.);

Компания «Океан Электроники» является официальным дистрибьютором и эксклюзивным представителем в России одного из крупнейших производителей разъемов военного и аэрокосмического назначения **«JONHON»**, а так же официальным дистрибьютором и эксклюзивным представителем в России производителя высокотехнологичных и надежных решений для передачи СВЧ сигналов **«FORSTAR»**.

AVIC JONHON

**«JONHON»** (основан в 1970 г.)

Разъемы специального, военного и аэрокосмического назначения:

(Применяются в военной, авиационной, аэрокосмической, морской, железнодорожной, горно- и нефтедобывающей отраслях промышленности)

**«FORSTAR»** (основан в 1998 г.)

ВЧ соединители, коаксиальные кабели, кабельные сборки и микроволновые компоненты:

(Применяются в телекоммуникациях гражданского и специального назначения, в средствах связи, РЛС, а так же военной, авиационной и аэрокосмической отраслях промышленности).

FORSTAR®

Телефон: 8 (812) 309-75-97 (многоканальный)
Факс: 8 (812) 320-03-32
Электронная почта: ocean@oceanchips.ru
Web: http://oceanchips.ru/
Адрес: 198099, г. Санкт-Петербург, ул. Калинина, д. 2, корп. 4, лит. А