THIS DRAWING IS UNPUBLISHED.
VERTRAULICHE UNVEROEFFENTLICHTE ZEICHNUNG
© COPYRIGHT 1997 BY AMP INCORPORATED. ALL RIGHTS RESERVED. ALLE REICHTE VORBEHALTEN.
RELEASED FOR PUBLICATION ,1997
FREI FUER VEROEFFENTLICHUNG

MATED WITH:
PASSEND ZU:
BG6

LOC	DIST
AI	–

PROJECT NR.: –

REVISIONS
ANDERUNGEN

P	LTR	DESCRIPTION BESCHREIBUNG	DATE	DWN	APVD
	A2	PN 2-2 neu; EG00-1719-03	08.05.03	SR	SM

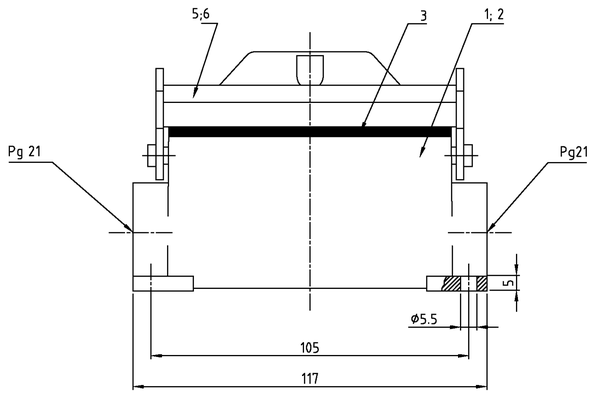

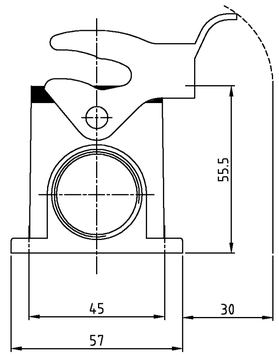

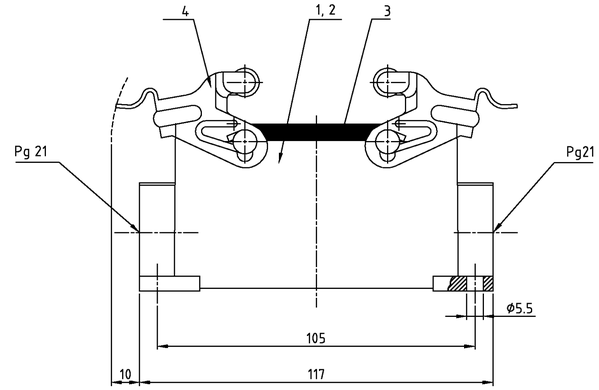

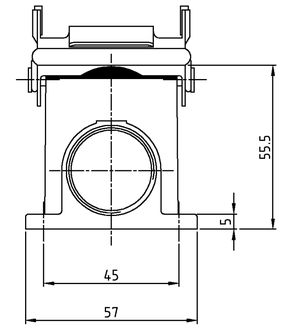

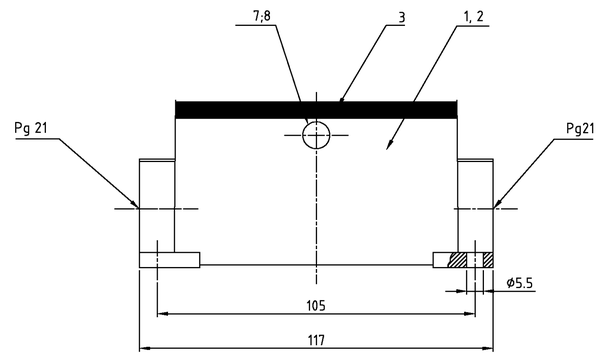

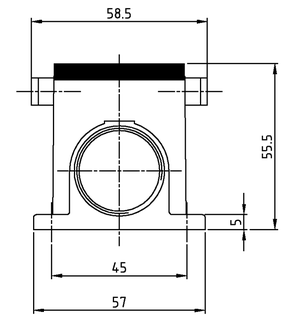

Notes,

1. Material: Housing: aluminium diecasting alloy
   Seals: Neoprene
2. Surface: grey
   aluminium oxid + Varnisch black
3. Varnisch on the inside not necessarily

Bemerkungen,

1. Material: Gehäuse: Alu-Druckguß-Legierung
   Dichtung: Neoprene
2. Oberfläche: grau
   Aluminium-oxid-Schicht + Lackierung schwarz
3. Lackierung im Gehäuseinnere ist nicht notwendig

							1	2	3		
	2				ZB-Bügelbolzen	V2A	–	–	8		
		2			ZB-Bügelbolzen	Stahl/steel	verzinkt	blau/blue	7		
1					LB-Bügel	V2A	–	–	6		
			1		LB-Bügel	Stahl/steel	verzinkt	blau/blue	5		
				2	VS-Bügel	Stahl/steel	verzinkt	blau/blue	4		
1	1	1	1	1	Profildichtung	Neoprene	–	black/schwarz	3		
1	1				Sockelgehäuse HB-K	aluminium/ALU	aluminium oxid	black/schwarz	2		
		1	1	1	Sockelgehäuse HB	aluminium/ALU	–	grey/grau	1		
2-2	2-8	1-8	1-2	1-1	DESCRIPTION / BENENNUNG	MATERIAL	SURFACE / OBERFLÄCHE	COLOR / FARBE	ITEM NO. POS.	REMARKS / BEMERKUNGEN	

HB-K.16.SG-LB.2.21.Z
HB-K/Z.16.SG-ZVGR.2.21.Z
HB-Z.16.SG-ZVGR.2.21.Z
HB.16.SG-LB.2.21.Z
HB.16.SG-VS.2.21.Z

ORDERING TEXT / BESTELLTEXT

THIS DRAWING IS A CONFIDENTIAL DOCUMENT PER AMP INCORPORATED. IT MAY NOT BE REPRODUCED OR DISCLOSED TO THE CONTROLLING ORGANIZATION UNLESS WE CONTACTED FOR THE LATEST REVISION.
DIESES ZEICHNUNGSDOKUMENT WIRD DURCH AMP INCORPORATED KONTROLLIERT. ADRESSATEN DIESES TECHNISCHEN FUNTSCHREIBEN DURFEN DIESES DOKUMENT OHNE AUSDRUCKLICHE ERLAUBNIS NICHT ERWEITERT UND AUF ANDERE DRITTE NICHT WEITERGEBEN.

DIMENSIONS: MM
DIMENSIONEN: mm

TOLERANCES UNLESS OTHERWISE SPECIFIED:
ALLGEMEINTOLERANZEN
n. ISO 8015
n. ISO 2768 – mH-E
n. DIN 16901 – 140
0 PLC ±1°
1 PLC ±0°30'
2 PLC ±0°
3 PLC ±0°

ANGLES / WINKEL ±-
MATERIAL 1
FINISH / OBERFLACHE/FARBE 2

DWN Schneider	31.07.2006	AMP HTS Elektrotechnik 53819 Neunkirchen, Germany
CHK Schweiger	31.07.2006	
APVD –		NAME Surface mounted housing side entry Sockelgehäuse HB.16.SG.2.21.Z
PRODUCT SPEC PRODUKTSPEZ. 108-74001, 74003		
APPLICATION SPEC VERARBEITUNGSSPEZ. 114-74001, 74004		SIZE A1 · CAGE CODE 00779 · DRAWING NO ZEICHNUNGS-NR. C-1102301 · RESTRICTED TO NUR FUER –
WEIGHT GEWICHT –		
CUSTOMER DRAWING	/KUNDENZEICHNUNG	MASSSTAB 1:1 · BLATT 1 · OF VON 1 · REV A2

OCEAN CHIPS
Океан Электроники
Поставка электронных компонентов

Компания «Океан Электроники» предлагает заключение долгосрочных отношений при поставках импортных электронных компонентов на взаимовыгодных условиях!

Наши преимущества:

- Поставка оригинальных импортных электронных компонентов напрямую с производств Америки, Европы и Азии, а так же с крупнейших складов мира;
- Широкая линейка поставок активных и пассивных импортных электронных компонентов (более 30 млн. наименований);
- Поставка сложных, дефицитных, либо снятых с производства позиций;
- Оперативные сроки поставки под заказ (от 5 рабочих дней);
- Экспресс доставка в любую точку России;
- Помощь Конструкторского Отдела и консультации квалифицированных инженеров;
- Техническая поддержка проекта, помощь в подборе аналогов, поставка прототипов;
- Поставка электронных компонентов под контролем ВП;
- Система менеджмента качества сертифицирована по Международному стандарту ISO 9001;
- При необходимости вся продукция военного и аэрокосмического назначения проходит испытания и сертификацию в лаборатории (по согласованию с заказчиком);
- Поставка специализированных компонентов военного и аэрокосмического уровня качества (Xilinx, Altera, Analog Devices, Intersil, Interpoint, Microsemi, Actel, Aeroflex, Peregrine, VPT, Syfer, Eurofarad, Texas Instruments, MS Kennedy, Miteq, Cobham, E2V, MA-COM, Hittite, Mini-Circuits, General Dynamics и др.);

Компания «Океан Электроники» является официальным дистрибьютором и эксклюзивным представителем в России одного из крупнейших производителей разъемов военного и аэрокосмического назначения **«JONHON»**, а так же официальным дистрибьютором и эксклюзивным представителем в России производителя высокотехнологичных и надежных решений для передачи СВЧ сигналов **«FORSTAR»**.

AVIC JONHON

«JONHON» (основан в 1970 г.)

Разъемы специального, военного и аэрокосмического назначения:

(Применяются в военной, авиационной, аэрокосмической, морской, железнодорожной, горно- и нефтедобывающей отраслях промышленности)

«FORSTAR» (основан в 1998 г.)

ВЧ соединители, коаксиальные кабели, кабельные сборки и микроволновые компоненты:

(Применяются в телекоммуникациях гражданского и специального назначения, в средствах связи, РЛС, а так же военной, авиационной и аэрокосмической отраслях промышленности).

FORSTAR®

Телефон: 8 (812) 309-75-97 (многоканальный)
Факс: 8 (812) 320-03-32
Электронная почта: ocean@oceanchips.ru
Web: http://oceanchips.ru/
Адрес: 198099, г. Санкт-Петербург, ул. Калинина, д. 2, корп. 4, лит. А