DRAWING MADE IN THIRD ANGLE PROJECTION

THIS DRAWING IS UNPUBLISHED. | RELEASED FOR PUBLICATION ,19 .

© COPYRIGHT 19 BY AMP INCORPORATED. ALL INTERNATIONAL RIGHTS RESERVED.

LOC	DIST
AJ	16

P	F	ZONE	LTR	DESCRIPTION	DATE	APPD
				REVISIONS		
✓	✓		D	REDWN, REV & ADD 2--8 PER AJ-4560	2-20-91	BAS
✓	✓		E	REV PER AJ-5802	11-12-91	JL

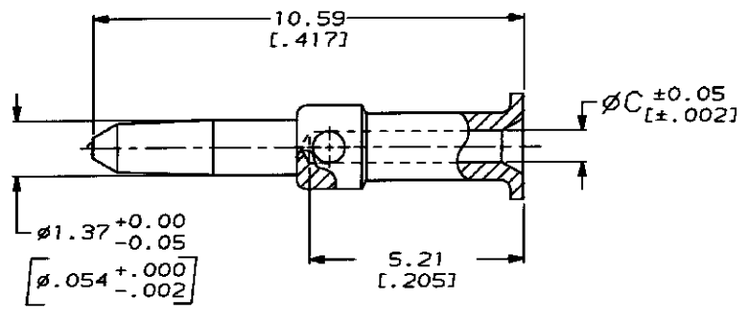

VIEW X

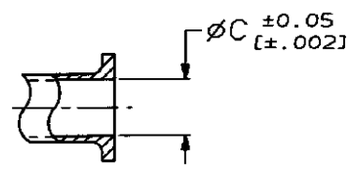

VIEW Y
SAME AS VIEW X EXCEPT
FOR DIMENSIONS SHOWN

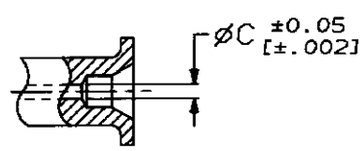

VIEW Z
SAME AS VIEW X EXCEPT
FOR DIMENSIONS SHOWN

1. BRASS PER QQ-B-626
2. GOLD PLATE PER MIL-G-45204
   1.27 µm [.000050] MINIMUM THICK
3. GOLD PLATE PER MIL-G-45204
   0.76 µm [.000030] MINIMUM THICK
4. GOLD PLATE PER MIL-G-45204
   2.54 µm [.000100] MINIMUN THICK
5. SILVER PLATE PER QQ-S-365
   2.54 µm [.000100] MINIMUN THICK

VIEW	C	FINISH	PART NUMBER
X	0.79 [.031]	4	2-331352-8
X	0.99 [.039]	5	2-331352-7
X	0.79 [.031]	5	2-331352-6
Z	0.36 [.014]	3	2-331352-5
X	0.79 [.031]	3	2-331352-3
X	1.09 [.043]	3	2-331352-2
Y	1.40 [.055]	3	2-331352-0
X	0.99 [.039]	3	1-331352-7
X	1.19 [.047]	3	1-331352-6
X	0.46 [.018]	3	1-331352-4
X	0.61 [.024]	3	1-331352-2
X	0.79 [.031]	2	1-331352-0

331352

PART NO

DO NOT SCALE PRINT.
UNLESS SPECIFIED
DIMENSIONS IN mm [INCHES]
TOLERANCES ON :
2 PLC DEC ± 0.20 [.008]
3 PLC DEC ± -
ANGLES ± 5°

MATERIAL 1

FINISH SEE TABLE

DR 2-20-91 B.SCOTT
CHK 3-18-91 J. LIPPERT
APPD 4-3-91 M. PHILLIPS
APPD 4-3-91 J. LIPPERT
PRODUCT SPEC -
APPLICATION SPEC -
WEIGHT -

AMP Incorporated
Harrisburg, PA 17105-3608

NAME
CONTACT, MALE, DUAL CRIMP, SERIES BNC

SIZE C | CAGE CODE 00779 | DRAWING NO 331352
SCALE 10:1 | SHEET 1 OF 1

CUSTOMER DRAWING

AMP 1471-6 REV 9-89

OCEAN CHIPS
Океан Электроники
Поставка электронных компонентов

Компания «Океан Электроники» предлагает заключение долгосрочных отношений при поставках импортных электронных компонентов на взаимовыгодных условиях!

Наши преимущества:

- Поставка оригинальных импортных электронных компонентов напрямую с производств Америки, Европы и Азии, а так же с крупнейших складов мира;
- Широкая линейка поставок активных и пассивных импортных электронных компонентов (более 30 млн. наименований);
- Поставка сложных, дефицитных, либо снятых с производства позиций;
- Оперативные сроки поставки под заказ (от 5 рабочих дней);
- Экспресс доставка в любую точку России;
- Помощь Конструкторского Отдела и консультации квалифицированных инженеров;
- Техническая поддержка проекта, помощь в подборе аналогов, поставка прототипов;
- Поставка электронных компонентов под контролем ВП;
- Система менеджмента качества сертифицирована по Международному стандарту ISO 9001;
- При необходимости вся продукция военного и аэрокосмического назначения проходит испытания и сертификацию в лаборатории (по согласованию с заказчиком);
- Поставка специализированных компонентов военного и аэрокосмического уровня качества (Xilinx, Altera, Analog Devices, Intersil, Interpoint, Microsemi, Actel, Aeroflex, Peregrine, VPT, Syfer, Eurofarad, Texas Instruments, MS Kennedy, Miteq, Cobham, E2V, MA-COM, Hittite, Mini-Circuits, General Dynamics и др.);

Компания «Океан Электроники» является официальным дистрибьютором и эксклюзивным представителем в России одного из крупнейших производителей разъемов военного и аэрокосмического назначения **«JONHON»**, а так же официальным дистрибьютором и эксклюзивным представителем в России производителя высокотехнологичных и надежных решений для передачи СВЧ сигналов **«FORSTAR»**.

AVIC JONHON

«JONHON» (основан в 1970 г.)

Разъемы специального, военного и аэрокосмического назначения:

(Применяются в военной, авиационной, аэрокосмической, морской, железнодорожной, горно- и нефтедобывающей отраслях промышленности)

«FORSTAR» (основан в 1998 г.)

ВЧ соединители, коаксиальные кабели, кабельные сборки и микроволновые компоненты:

(Применяются в телекоммуникациях гражданского и специального назначения, в средствах связи, РЛС, а так же военной, авиационной и аэрокосмической отраслях промышленности).

FORSTAR®

Телефон: 8 (812) 309-75-97 (многоканальный)
Факс: 8 (812) 320-03-32
Электронная почта: ocean@oceanchips.ru
Web: http://oceanchips.ru/
Адрес: 198099, г. Санкт-Петербург, ул. Калинина, д. 2, корп. 4, лит. А