THIS DRAWING IS UNPUBLISHED. RELEASED FOR PUBLICATION -,- .
© COPYRIGHT - By - ALL RIGHTS RESERVED.

REVISIONS

P	LTR	DESCRIPTION	DATE	DWN	APVD
	F5	REVISED PER ECO-16-004000	28SEP2016	NK	MZ
	G	REVISED PER ECR-17-002064	28FEB2017	RS	MZ
	H	REVISED PER ECO-17-009474	29JUN2017	RS	MZ

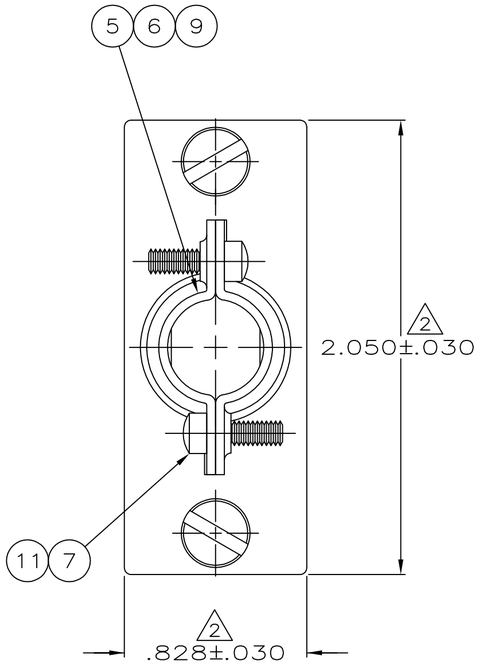

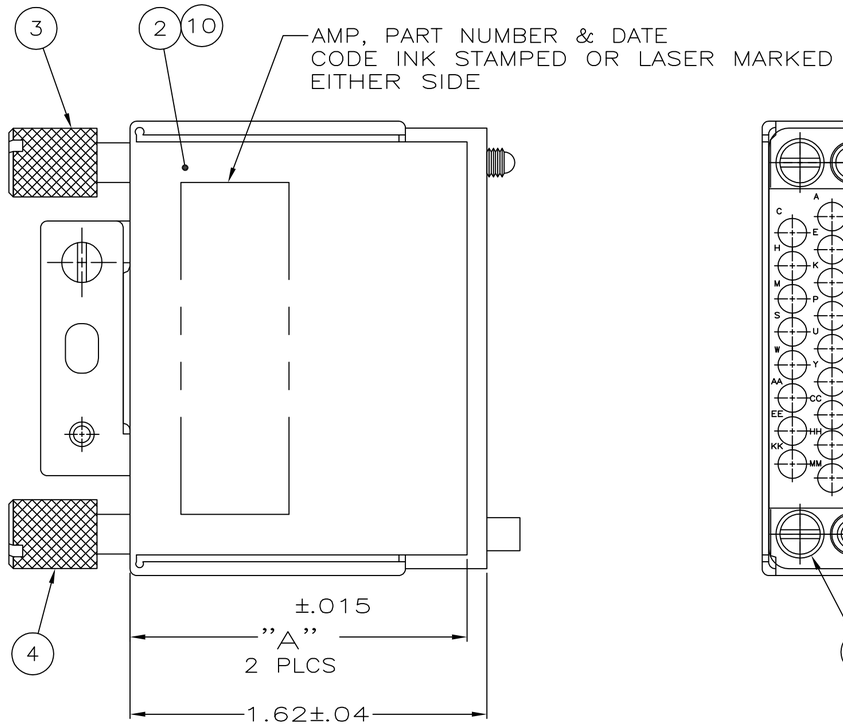

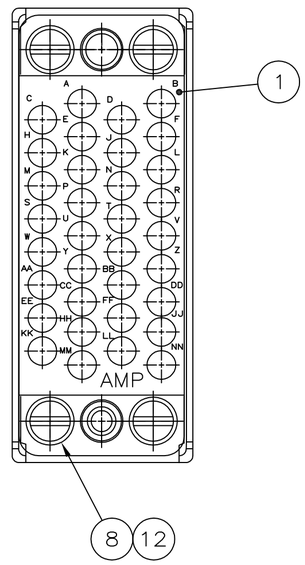

1 PARTIALLY ASSEMBLED.

2 DIMENSION APPLIES AT BASE OF BEND.

3 ALL ITEMS BULK PACKAGED SEPARATELY WITHOUT INK MARKING.

4 PRELIMINARY PART NO.

5 FINISH: ZINC PLATE WITH HEXAVALENT CHROMATE.

6 FINISH: ZINC PLATE WITH NON-HEXAVALENT CHROMATE.

7 OBSOLETE PARTS: OBSOLETE CIS STREAMLINING PER D.RENAUD/D.SINISI

	DIM A	CABLE AREA SQUARE INCHES	PART NUMBER
	OBSOLETE	1.530	.1491-.2336	~~213522-8~~
	OBSOLETE	1.530	.1491-.2336	~~213522-7~~
	OBSOLETE	1.530	.1491-.2336	~~213522-6~~
7	OBSOLETE	1.225	.1491-.2336	~~213522-5~~
	OBSOLETE	1.530	.0314-.0707	~~213522-4~~
7	OBSOLETE	1.530	.1491-.2336	~~213522-3~~
		1.530	.1176-.1643	213522-2
		1.530	.1491-.2336	213522-1

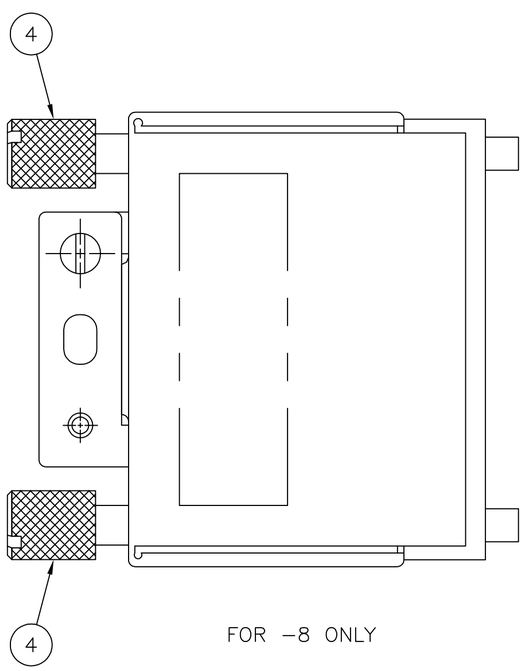

FOR -8 ONLY

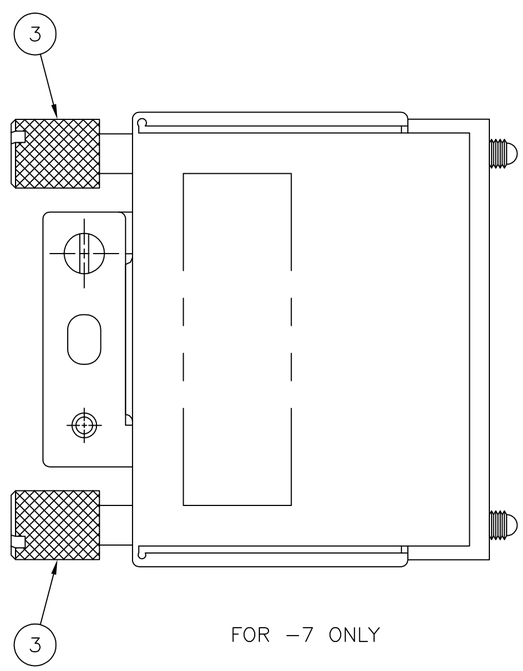

FOR -7 ONLY

	-8	-7	-6	-5	-4	-3	-2	-1	DESCRIPTION	MATERIAL	ITEM NO.
	OBSOLETE 4	OBSOLETE 4	OBSOLETE	OBSOLETE 4 7	OBSOLETE	OBSOLETE 3 7					
	1	–	–	–	–	–	–	–	RECEPTACLE HOUSING, MOD 2 FEMALE JACKSCREW	PHENOLIC,BLACK	13
6	–	–	4	–	–	–	–	–	SCREW, #4-40, .250 LONG		12
6	–	–	2	–	–	–	–	–	SCREW, #4-40, .375 LONG	STEEL, PLATED ZINC	11
	–	–	1	1	–	–	–	–	SHIELD, SHORT/SHORT	ALUMINUM, ANODIZED	10
	–	–	–	–	2	–	–	–	CABLE CLAMP	STEEL, PLATED ZINC	9
5	4	4	–	4	4	4	4	4	SCREW, #4-40, .250 LONG	STEEL, PLATED ZINC	8
5	2	2	–	2	2	2	2	2	SCREW, #4-40, .375 LONG	STEEL, PLATED ZINC	7
	–	–	–	–	–	–	2	–	CABLE CLAMP	STEEL, PLATED ZINC	6
	2	2	2	2	–	2	–	2	CABLE CLAMP	STEEL, PLATED ZINC	5
	2	–	1	1	1	1	1	1	JACKSCREW, FEMALE	STAINLESS STEEL	4
	–	2	1	1	1	1	1	1	JACKSCREW, MALE	STAINLESS STEEL	3
	1	1	–	–	1	1	1	1	SHIELD, SHORT	ALUMINUM, ANODIZED	2
	–	1	1	1	1	1	1	1	RECEPTACLE HOUSING, MOD	PHENOLIC,BLACK	1

THIS DRAWING IS A CONTROLLED DOCUMENT.

DIMENSIONS: INCHES

TOLERANCES UNLESS OTHERWISE SPECIFIED:
0 PLC ± -
1 PLC ± -
2 PLC ± -
3 PLC ± -
4 PLC ± -
ANGLES ± -

MATERIAL: SEE TABLE

FINISH: SEE TABLE

DWN D.ERDMAN 4-6-88
CHK R.STONE 4-6-88
APVD -
PRODUCT SPEC -
APPLICATION SPEC -
WEIGHT -

TE Connectivity

NAME: KIT ASSEMBLY, RECEPTACLE, 34 POSITION, M SERIES

SIZE	CAGE CODE	DRAWING NO	RESTRICTED TO
A2	00779	C-213522	-

CUSTOMER DRAWING | SCALE 2:1 | SHEET 1 OF 1 | REV H

213522

OCEAN CHIPS
Океан Электроники
Поставка электронных компонентов

Компания «Океан Электроники» предлагает заключение долгосрочных отношений при поставках импортных электронных компонентов на взаимовыгодных условиях!

Наши преимущества:

- Поставка оригинальных импортных электронных компонентов напрямую с производств Америки, Европы и Азии, а так же с крупнейших складов мира;
- Широкая линейка поставок активных и пассивных импортных электронных компонентов (более 30 млн. наименований);
- Поставка сложных, дефицитных, либо снятых с производства позиций;
- Оперативные сроки поставки под заказ (от 5 рабочих дней);
- Экспресс доставка в любую точку России;
- Помощь Конструкторского Отдела и консультации квалифицированных инженеров;
- Техническая поддержка проекта, помощь в подборе аналогов, поставка прототипов;
- Поставка электронных компонентов под контролем ВП;
- Система менеджмента качества сертифицирована по Международному стандарту ISO 9001;
- При необходимости вся продукция военного и аэрокосмического назначения проходит испытания и сертификацию в лаборатории (по согласованию с заказчиком);
- Поставка специализированных компонентов военного и аэрокосмического уровня качества (Xilinx, Altera, Analog Devices, Intersil, Interpoint, Microsemi, Actel, Aeroflex, Peregrine, VPT, Syfer, Eurofarad, Texas Instruments, MS Kennedy, Miteq, Cobham, E2V, MA-COM, Hittite, Mini-Circuits, General Dynamics и др.);

Компания «Океан Электроники» является официальным дистрибьютором и эксклюзивным представителем в России одного из крупнейших производителей разъемов военного и аэрокосмического назначения **«JONHON»**, а так же официальным дистрибьютором и эксклюзивным представителем в России производителя высокотехнологичных и надежных решений для передачи СВЧ сигналов **«FORSTAR»**.

AVIC JONHON

«JONHON» (основан в 1970 г.)

Разъемы специального, военного и аэрокосмического назначения:

(Применяются в военной, авиационной, аэрокосмической, морской, железнодорожной, горно- и нефтедобывающей отраслях промышленности)

«FORSTAR» (основан в 1998 г.)

ВЧ соединители, коаксиальные кабели, кабельные сборки и микроволновые компоненты:

(Применяются в телекоммуникациях гражданского и специального назначения, в средствах связи, РЛС, а так же военной, авиационной и аэрокосмической отраслях промышленности).

FORSTAR®

Телефон: 8 (812) 309-75-97 (многоканальный)
Факс: 8 (812) 320-03-32
Электронная почта: ocean@oceanchips.ru
Web: http://oceanchips.ru/
Адрес: 198099, г. Санкт-Петербург, ул. Калинина, д. 2, корп. 4, лит. А