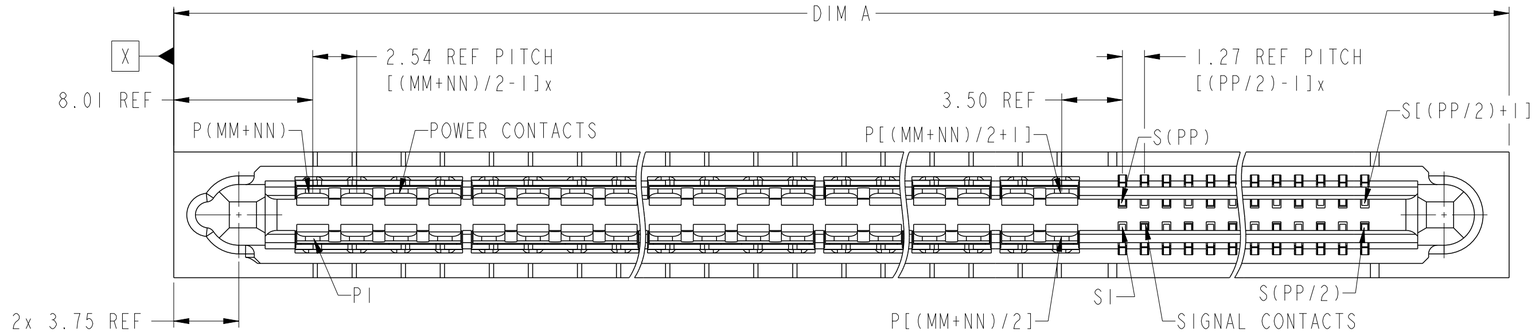

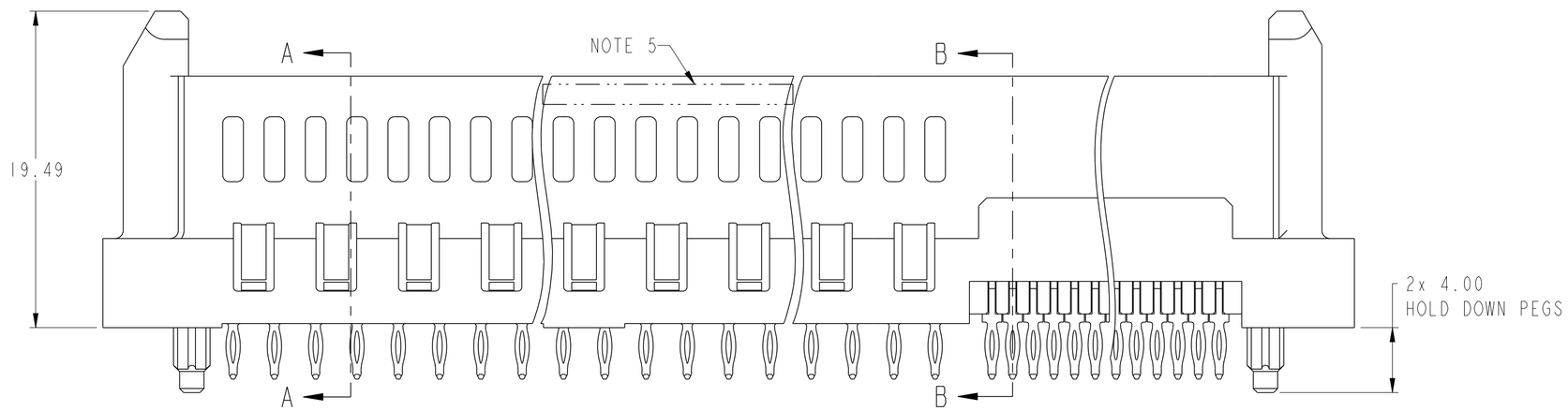

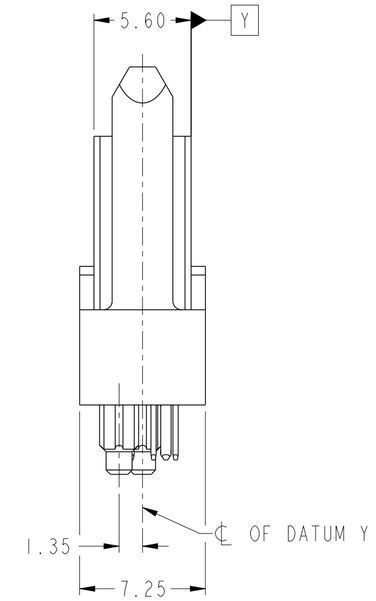

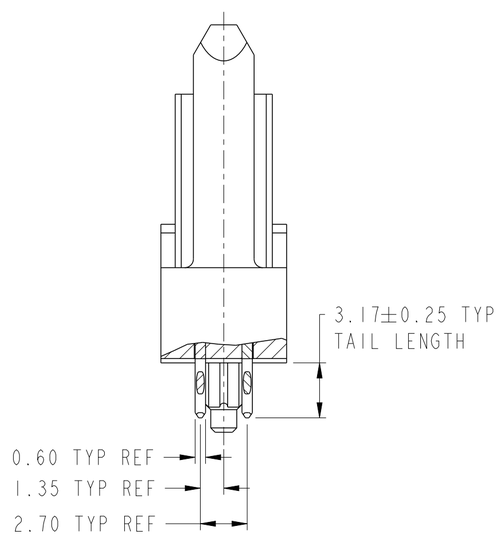

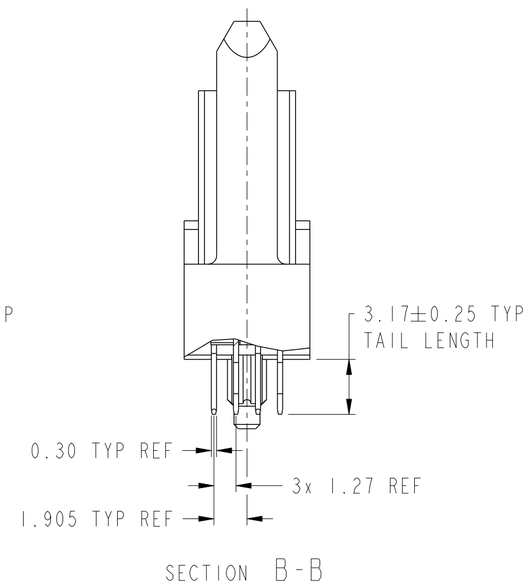

spec ref			dr	Julia Wang	2014/03/07	projection	MM	size A2 / scale 4:1
tolerance std ISO 406 ISO 1101	TOLERANCES UNLESS OTHERWISE SPECIFIED		eng	Feng Zheng	2016/09/22			
			chr	Terris Liu	2016/09/22			ecn no ELX-DG-24961-1
			appr	Pei-Ming Zheng	2016/09/22	product family		rel level **Released**
surface ✓ ISO 1302	linear	0.X	±0.5	Amphenol FCi	title: HPCE BTB VT RECPT WITH GUIDE POST CONFIG. P+S - UNIVERSAL DRAWING	dwg no 10125023		rev **B**
		0.XX	±0.25					
		0.XXX	±0.10					
	angular	0°	±2°		cat. no.	Product - Customer Drw		sheet 1 of 3

Amphenol FCi

© 2016 AFCI

Creo File - REV E - 2016-02-12

CONTACT TYPE	TOP LAYER DESCRIPTION	TABLE 1 (HPCE / SOLDER TAILS) PLATED THROUGH-HOLE REQUIREMENTS				
		DRILLED HOLE DIAMETER	COPPER THICKNESS	TIN-LEAD THICKNESS	TIN THICKNESS	FINISHED HOLE DIAMETER
POWER & SIGNAL	TIN-LEAD	1.10-1.16 (1.15 DRILL)	0.025 - 0.050	0.005 - 0.015	--	0.94 - 1.10
	IMMERSION TIN	1.10-1.16 (1.15 DRILL)	0.025 - 0.050	--	0.9 - 1.5um	0.94 - 1.10
	COPPER (SEE NOTE 7)	1.10-1.16 (1.15 DRILL)	0.025 - 0.050	--	--	0.94 - 1.10

CONTACT TYPE	TOP LAYER DESCRIPTION	TABLE 2 (HPCE / PRESS-FIT TAILS) PLATED THROUGH-HOLE REQUIREMENTS				
		DRILLED HOLE DIAMETER	COPPER THICKNESS	TIN-LEAD THICKNESS	TIN THICKNESS	FINISHED HOLE DIAMETER
POWER & SIGNAL	TIN-LEAD	0.81-0.86 (0.85 DRILL)	0.025 - 0.050	0.005 - 0.015	--	0.65 - 0.80
	IMMERSION TIN	0.81-0.86 (0.85 DRILL)	0.025 - 0.050	--	0.9 - 1.5um	0.70 - 0.80
	COPPER (SEE NOTE 7)	0.81-0.86 (0.85 DRILL)	0.025 - 0.050	--	--	0.70 - 0.80

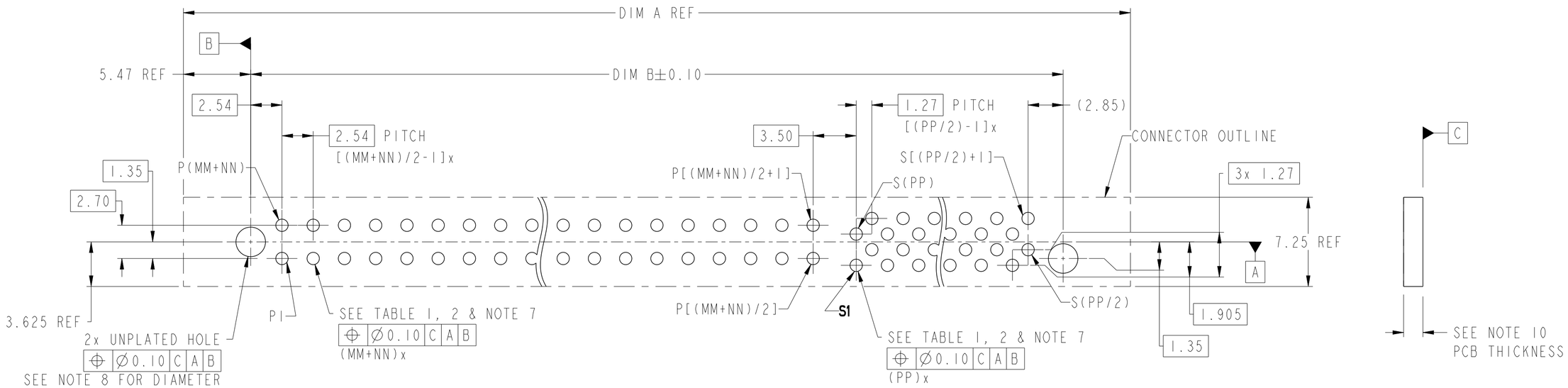

spec ref			dr	Julia Wang	2014/03/07	projection	MM
tolerance std ISO 406 ISO 1101	TOLERANCES UNLESS OTHERWISE SPECIFIED		eng	Feng Zheng	2016/09/22		
			chr	Terris Liu	2016/09/22		
			appr	Pei-Ming Zheng	2016/09/22	product family -	
surface -	linear	0.X ±0.5	Amphenol FCi	title	HPCE BTB VT RECPT WITH GUIDE POST CONFIG. P+S - UNIVERSAL DRAWING	dwg no	10125023
		0.XX ±0.25					
		0.XXX ±0.10					
ISO 1302	angular	0° ±2°		cat. no. -		Product - Customer Drw	

size	scale	rev
A2	4:1	B

ecn no ELX-DG-24961-1
rel level **Released**
sheet 2 of 3

© 2016 AFCI

Creo File - REV E - 2016-02-12

DIM	TABLE 3. LENGTH FORMULAS
DIM A (12)	(MM + NN) / 2 x 2.54 + (PP / 2) x 1.27 + 16.02
DIM B	DIM A - 10.94

10125023 - MM NN PP _ LF

LEAD FREE

TAIL TYPE NOTE 10	A	B
	STB	PF

4 BEAM POWER CONTACT (NEXT TO LEFT END)

2 BEAM POWER CONTACT (NEXT TO SIGNAL)

SIGNAL CONTACT (NEXT TO RIGHT END)

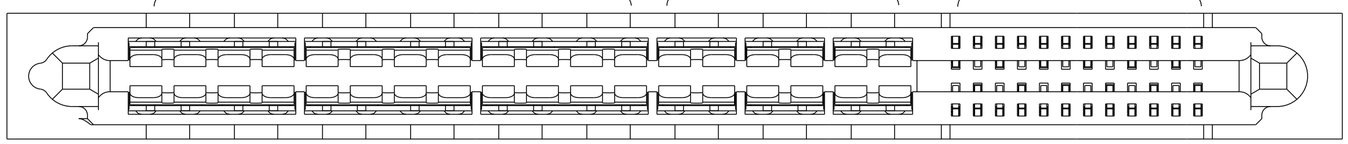

Example: The configuration above is 10125023-241224BLF
STD HPCE BTB VERT. PRESS-FIT RECEPT. 36P24S.
24P is 4 beam contact, 12P is 2 beam contact.

TABLE 4: PART NUMBER CODE. HPCE BTB STD VERT RECPT P+S CONFIG

NOTES:

1. CONNECTOR MATERIALS:

   HOUSING: HIGH TEMPERATURE THERMAL PLASTIC, BLACK
   UL 94V-0 COMPLIANT
   CONTACTS: HIGH PERFORMANCE COPPER ALLOY.

2. CONTACT FINISH REF. GS-12-1125 SECTION 5.2.

3. PRODUCT SPECIFICATION: GS-12-1125.

4. APPLICATION SPECIFICATION: GS-20-0388.

5. PART NUMBER AND DATE CODE TO BE MARKED ON THIS SURFACE.

   THE MARK CAN BE OMITTED IF THERE IS NOT ENOUGH SPACE ON THIS SURFACE.

6. PACKAGING MEETS FCI SPECIFICATION GS-14-2272.

7. ALL HOLE SIZES ARE FINISHED HOLE SIZES.

8. MOUTING HOLES ARE UNPLATED:
   ∅2.40 +/- 0.10 FOR PRESS-FIT TAILS
   ∅2.18 +/- 0.03 FOR SOLDER TAILS

9. PRESS FIT APPLICATION TOOL DRAWING: 10125182

10. STB: SOLDER TO BOARD, 1.57-2.38mm PCB THICKNESS
    PF: PRESS FIT, 1.57mm MINIMUM PCB THICKNESS.

11. HOUSING COMPONENT WILL WITHSTAND EXPOSURE TO 245°C PEAK TEMPERATURE FOR 10 SECONDS IN A CONVECTION, INFRA-RED, OR VAPOR PHASE REFLOW OVEN.

12. MAXIMUM OVERALL LENGTH IS 100mm.

spec ref			dr	Julia Wang	2014/03/07	projection	MM
tolerance std ISO 406 ISO 1101	TOLERANCES UNLESS OTHERWISE SPECIFIED		eng	Feng Zheng	2016/09/22		
			chr	Terris Liu	2016/09/22		
			appr	Pei-Ming Zheng	2016/09/22	product family	
surface ✓	linear	0.X	±0.5	Amphenol FCi	title	HPCE BTB VT RECPT WITH GUIDE POST CONFIG. P+S - UNIVERSAL DRAWING	dwg no 10125023
		0.XX	±0.25				
		0.XXX	±0.10				
ISO 1302	angular	0°	±2°		cat. no.	Product - Customer Drw	

size	scale	rev
A2	4:1	B

ecn no ELX-DG-24961-1
rel level **Released**
sheet 3 of 3

© 2016 AFCI

Creo File - REV E - 2016-02-12

OCEAN CHIPS
Океан Электроники
Поставка электронных компонентов

Компания «Океан Электроники» предлагает заключение долгосрочных отношений при поставках импортных электронных компонентов на взаимовыгодных условиях!

Наши преимущества:

- Поставка оригинальных импортных электронных компонентов напрямую с производств Америки, Европы и Азии, а так же с крупнейших складов мира;
- Широкая линейка поставок активных и пассивных импортных электронных компонентов (более 30 млн. наименований);
- Поставка сложных, дефицитных, либо снятых с производства позиций;
- Оперативные сроки поставки под заказ (от 5 рабочих дней);
- Экспресс доставка в любую точку России;
- Помощь Конструкторского Отдела и консультации квалифицированных инженеров;
- Техническая поддержка проекта, помощь в подборе аналогов, поставка прототипов;
- Поставка электронных компонентов под контролем ВП;
- Система менеджмента качества сертифицирована по Международному стандарту ISO 9001;
- При необходимости вся продукция военного и аэрокосмического назначения проходит испытания и сертификацию в лаборатории (по согласованию с заказчиком);
- Поставка специализированных компонентов военного и аэрокосмического уровня качества (Xilinx, Altera, Analog Devices, Intersil, Interpoint, Microsemi, Actel, Aeroflex, Peregrine, VPT, Syfer, Eurofarad, Texas Instruments, MS Kennedy, Miteq, Cobham, E2V, MA-COM, Hittite, Mini-Circuits, General Dynamics и др.);

Компания «Океан Электроники» является официальным дистрибьютором и эксклюзивным представителем в России одного из крупнейших производителей разъемов военного и аэрокосмического назначения **«JONHON»**, а так же официальным дистрибьютором и эксклюзивным представителем в России производителя высокотехнологичных и надежных решений для передачи СВЧ сигналов **«FORSTAR»**.

AVIC JONHON

«JONHON» (основан в 1970 г.)

Разъемы специального, военного и аэрокосмического назначения:

(Применяются в военной, авиационной, аэрокосмической, морской, железнодорожной, горно- и нефтедобывающей отраслях промышленности)

«FORSTAR» (основан в 1998 г.)

ВЧ соединители, коаксиальные кабели, кабельные сборки и микроволновые компоненты:

(Применяются в телекоммуникациях гражданского и специального назначения, в средствах связи, РЛС, а так же военной, авиационной и аэрокосмической отраслях промышленности).

FORSTAR®

Телефон: 8 (812) 309-75-97 (многоканальный)
Факс: 8 (812) 320-03-32
Электронная почта: ocean@oceanchips.ru
Web: http://oceanchips.ru/
Адрес: 198099, г. Санкт-Петербург, ул. Калинина, д. 2, корп. 4, лит. А