版数 REV.	年月日 DATE	DCN NO.	変更内容 DESCRIPTION	製図 DR.	担当 CHK.	査閲 APPD.	承認 APPD.
2	24.Mar.2009	067617	REVISED FORM etc.	T.OOTA	K.KOTAKA	T.MASUMOTO	Y.SUGII
3	28.Oct.2009	068875	CHANGE OF INSULATOR FORM	———	K.KOTAKA	T.wada	T.Masumoto

図面番号(DRAWING NO.) SJ109296

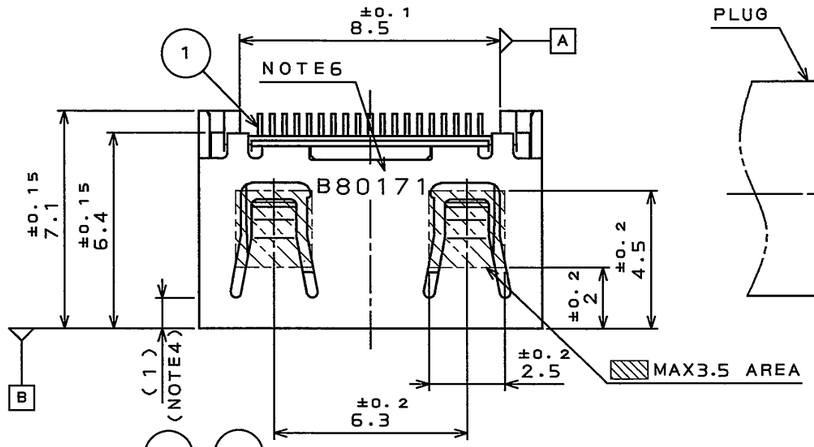

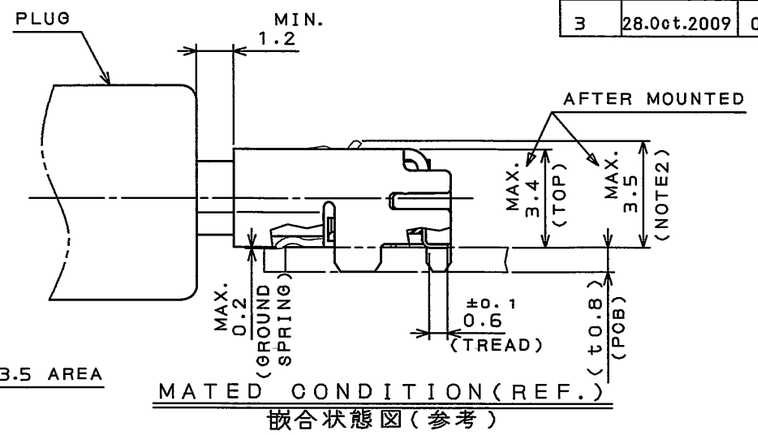

MATED CONDITION(REF.)
嵌合状態図(参考)

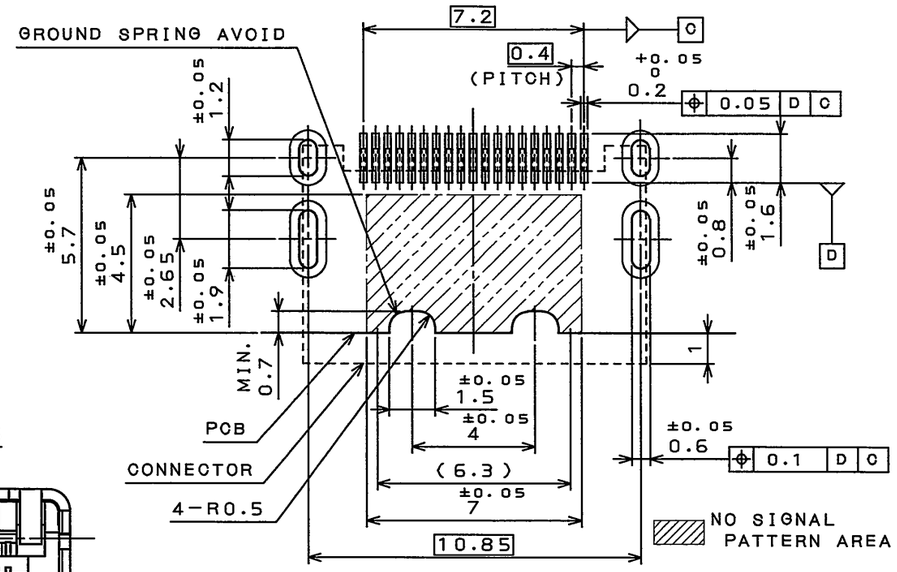

APPLICABLE P.C.B. DIMENSION(REF.)
適合基板寸法(参考)

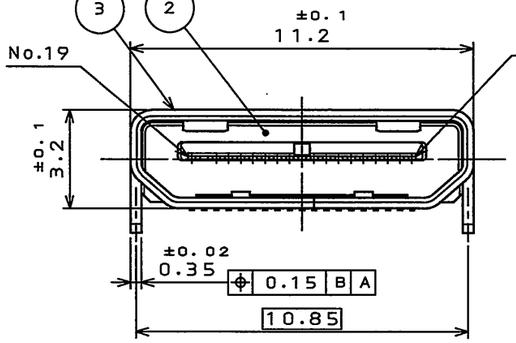

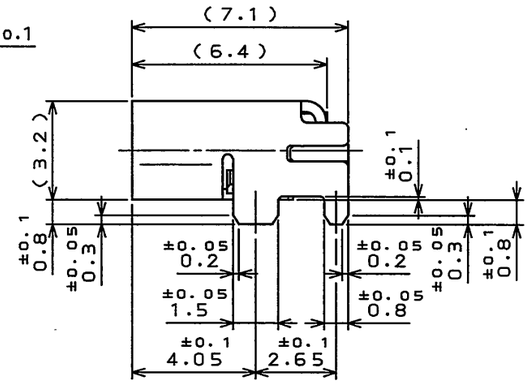

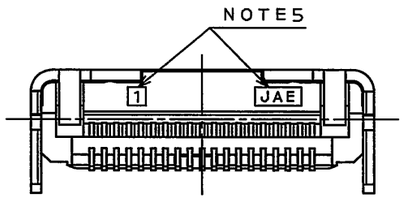

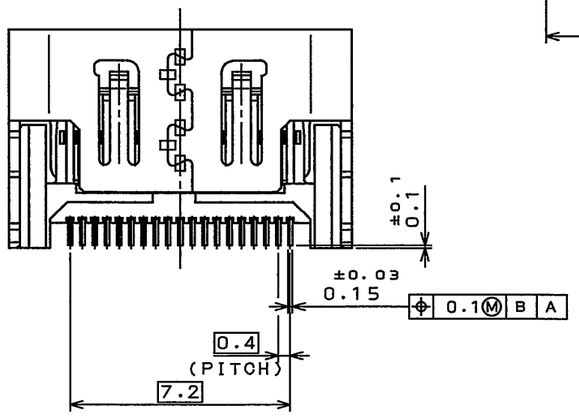

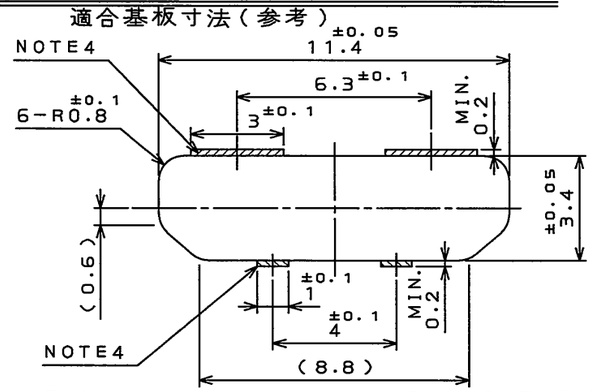

PANEL CUT OUT DIMENSIONS(REF.)
推奨取付板開口寸法(参考)

NOTE1.COPLANARITY OF SMT TERMINAL IS 0.08 MAX.
2. THIS DIMENSION IS SET AT MAXIMUM RATE OF THE SPRING LOCK STICKING OUT WHEN MATING WITH PLUG.
3. MATING DIMENSION IS BASED ON THE HDMI SPEC.
4. WHEN THE PANEL ENTERS MORE 1mm THAN CONNECTOR, THE PANEL IS CUT AS SHOWN IN RIGHT FIGURE.

注1.SMT端子のコプラナリティは0.08以下とする。
2.本寸法は嵌合中のバネ最大突出寸法である。
3.嵌合寸法についてはHDMI規格に基づく。
4.取付板がコネクタ開口面より1mm以上入り込む場合は、右図の通り切欠きを設ける。

5.COMPANY LOGO AND CAVITY. NUMBER ARE MARKED AS INDICATED.
5.図示の位置に社票及びキャビNo.を表示する。
6.PRODUCTION LOT NUMBER IS MARKED ON THE TOP OF SHELL.
6.図示の位置にロットNo.を表示する

(EX.) B 8 0 1 7 1
- ライン番号 LINE CODE
- 生産日 DAY(01~31)
- 生産月 MONTH(1~9, Oct:O, Nov:X, Dec:Y)
- 生産年(西暦下1桁) YEAR(A. D. LAST ONE FIGURE)
- 組立部門コード FACTORY CODE

符号 NO.	名称 DESCRIPTION	個数 QTY.	材料 MATERIAL	仕上 FINISH	備考 REMARKS
3	SHELL	1	COPPER ALLOY	TIN PLATING OVER NICKEL	———
2	INSULATOR	1	9T NYLON	COLOR:BLACK	UL94V0
1	CONTACT	19	COPPER ALLOY	GOLD PLATING OVER NICKEL	———

仕様書(SPECIFICATION) JACS-30101
第1版(ORIGINAL DATE) 17.Oct.2008
製図 DR. ———
担当 CHK. K.KOTAKA
査閲 APPD. ———
承認 APPD. Y.SUGII
一般公差(GENERAL TOLERANCE)
寸法(DIMENSION): . ± / .X ± / .XX ± / .XXX ±
角度(ANGLES): X° ± / X°X' ±
尺度(SCALE) 5:1
シリーズ(SERIES) DC2
名称(TITLE) DC2R019JA7 (HDMI TYPE C)
質量(MASS)
日本航空電子工業株式会社 JAPAN AVIATION ELECTRONICS INDUSTRY, LTD.
図面番号(DRAWING NO.) SJ109296
版数(REV.) 3
SIZE A3

JAE-CONNECTOR.COM
Reference Only

JAE CONNECTOR DIV. PROPRIETARY.
COPYRIGHT (C) 2008, JAPAN AVIATION ELECTRONICS INDUSTRY, LTD.

DOF-0-212F(05.08)

OCEAN CHIPS
Океан Электроники
Поставка электронных компонентов

Компания «Океан Электроники» предлагает заключение долгосрочных отношений при поставках импортных электронных компонентов на взаимовыгодных условиях!

Наши преимущества:

- Поставка оригинальных импортных электронных компонентов напрямую с производств Америки, Европы и Азии, а так же с крупнейших складов мира;
- Широкая линейка поставок активных и пассивных импортных электронных компонентов (более 30 млн. наименований);
- Поставка сложных, дефицитных, либо снятых с производства позиций;
- Оперативные сроки поставки под заказ (от 5 рабочих дней);
- Экспресс доставка в любую точку России;
- Помощь Конструкторского Отдела и консультации квалифицированных инженеров;
- Техническая поддержка проекта, помощь в подборе аналогов, поставка прототипов;
- Поставка электронных компонентов под контролем ВП;
- Система менеджмента качества сертифицирована по Международному стандарту ISO 9001;
- При необходимости вся продукция военного и аэрокосмического назначения проходит испытания и сертификацию в лаборатории (по согласованию с заказчиком);
- Поставка специализированных компонентов военного и аэрокосмического уровня качества (Xilinx, Altera, Analog Devices, Intersil, Interpoint, Microsemi, Actel, Aeroflex, Peregrine, VPT, Syfer, Eurofarad, Texas Instruments, MS Kennedy, Miteq, Cobham, E2V, MA-COM, Hittite, Mini-Circuits, General Dynamics и др.);

Компания «Океан Электроники» является официальным дистрибьютором и эксклюзивным представителем в России одного из крупнейших производителей разъемов военного и аэрокосмического назначения **«JONHON»**, а так же официальным дистрибьютором и эксклюзивным представителем в России производителя высокотехнологичных и надежных решений для передачи СВЧ сигналов **«FORSTAR»**.

AVIC JONHON

«JONHON» (основан в 1970 г.)

Разъемы специального, военного и аэрокосмического назначения:

(Применяются в военной, авиационной, аэрокосмической, морской, железнодорожной, горно- и нефтедобывающей отраслях промышленности)

«FORSTAR» (основан в 1998 г.)

ВЧ соединители, коаксиальные кабели, кабельные сборки и микроволновые компоненты:

(Применяются в телекоммуникациях гражданского и специального назначения, в средствах связи, РЛС, а так же военной, авиационной и аэрокосмической отраслях промышленности).

FORSTAR®

Телефон: 8 (812) 309-75-97 (многоканальный)
Факс: 8 (812) 320-03-32
Электронная почта: ocean@oceanchips.ru
Web: http://oceanchips.ru/
Адрес: 198099, г. Санкт-Петербург, ул. Калинина, д. 2, корп. 4, лит. А