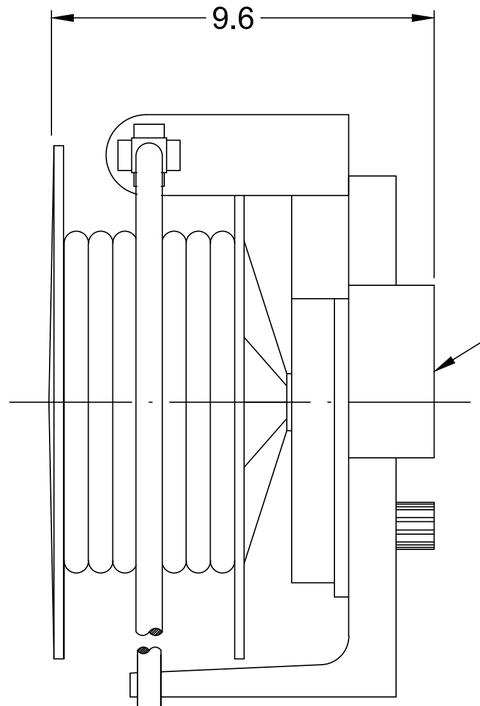

WIRE TERMINATION
IN JUNCTION BOX

NUMBER	WIRE	COLOR
1	HOT-1	BLACK
2	NEUTRAL-1	WHITE
3	HOT-2	RED
4	GROUND	GREEN
5	NEUTRAL-2	ORANGE

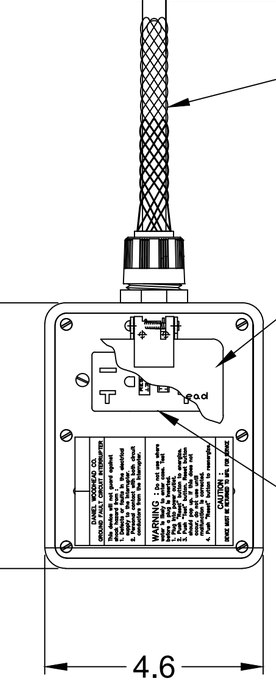

WIRE MESH STRAIN RELIEF
WOODHEAD PART# 5645M

FLIP LID FOR
RECEPTACLE

DUPLEX GFCI RECEPTACLE
15A/125V WITH OPEN
OPEN NEUTRAL RELAY PROTECTION
(BOTH SIDES)

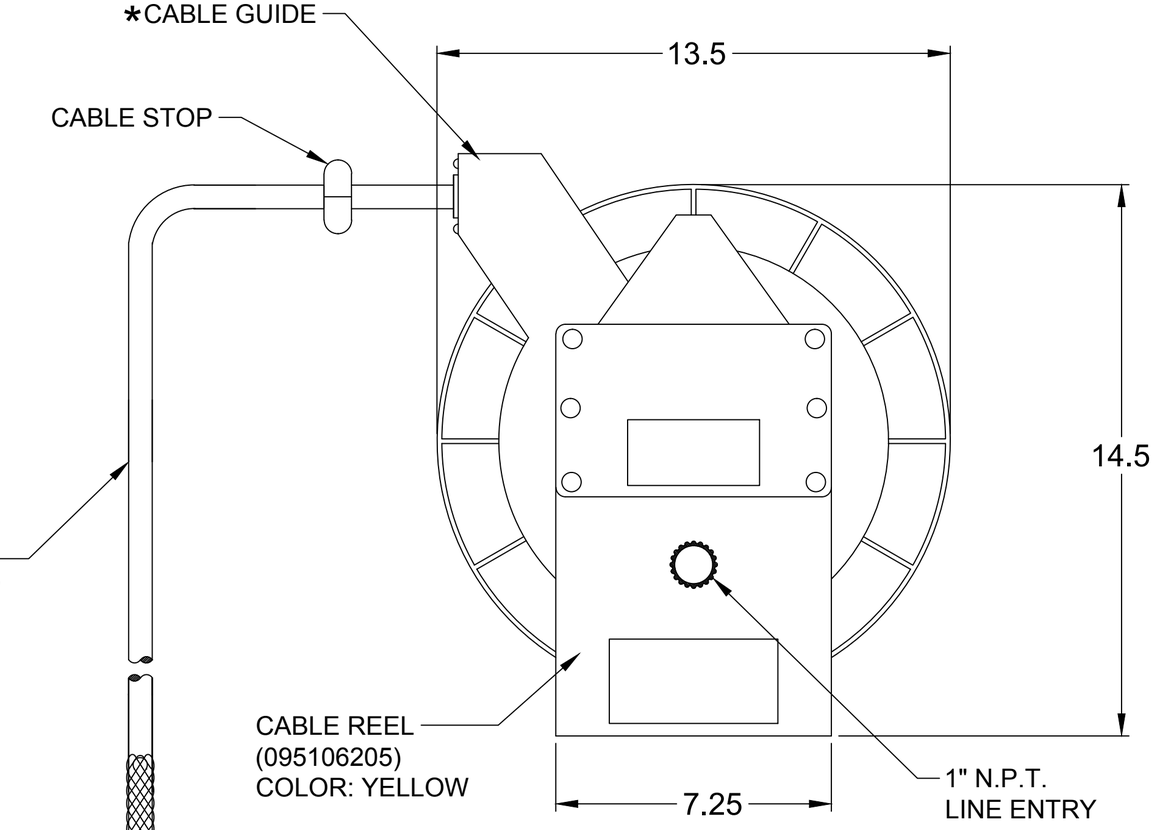

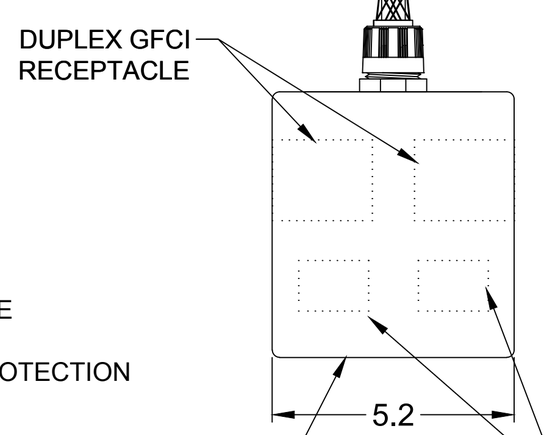

DUPLEX GFCI
RECEPTACLE

RUBBER
OUTLET BOX
COLOR: YELLOW

OPEN NEUTRAL
RELAY PROTECTION

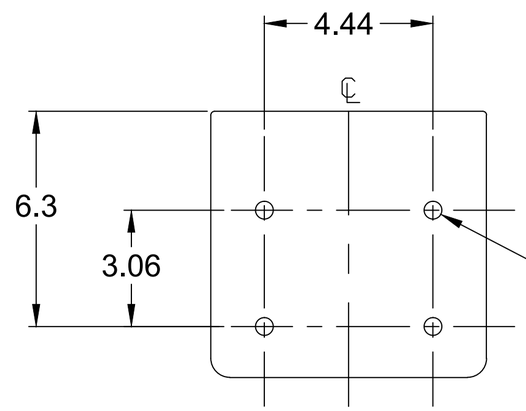

.47 THRU DIA.
MOUNTING HOLES
4-PLACES

BOTTOM VIEW
MOUNTING BASE

NOTES:
1. EACH DUPLEX GFCI WIRED WITH AN INDIVIDUAL HOT, INDIVIDUAL NEUTRAL AND COMMON GROUND.
2. ELECTRICAL RATING: 14A, 125V

*CABLE GUIDE IS ADJUSTABLE EVERY 5 DEGREES OVER 270 DEGREE ARC.

RELEASE SALES DWG	EC NO: IPG2015-1853	DRWN: HRUIZ01 2015/04/22	CH'KD: HKNEELAN 2015/04/22
APPR: JFMURPHY 2015/10/23	DESCRIPTION	REV	A

QUALITY SYMBOL
▼=0
C=0

GENERAL TOLERANCES (UNLESS SPECIFIED)

	mm	INCH
4 PLACES	±---	±---
3 PLACES	±---	±.005
2 PLACES	±---	±.010
1 PLACE	±---	±.020
ANGULAR ±1/2°		

DRAFT WHERE APPLICABLE MUST REMAIN WITHIN DIMENSIONS

DIMENSION STYLE: INCH
SCALE: NTS
DESIGN UNITS: INCH
THIRD ANGLE PROJECTION

DRAWN BY: HRUIZ01 DATE: 2015/04/22
CHECKED BY: HKNEELAN DATE: 2015/04/22
APPROVED BY: JFMURPHY DATE: 2015/10/23

TITLE: 095106205 CABLE REEL
25' OF #12-5 SOOW CABLE
(2) 15A/125V DUPLEX GFCI

molex MOLEX INCORPORATED

MATERIAL NO.: 1300830925
DOCUMENT NO.: SD-130083-052
SHEET NO.: 1 0F 1
SIZE: C

THIS DRAWING CONTAINS INFORMATION THAT IS PROPRIETARY TO MOLEX INCORPORATED AND SHOULD NOT BE USED WITHOUT WRITTEN PERMISSION

OCEAN CHIPS
Океан Электроники
Поставка электронных компонентов

Компания «Океан Электроники» предлагает заключение долгосрочных отношений при поставках импортных электронных компонентов на взаимовыгодных условиях!

Наши преимущества:

- Поставка оригинальных импортных электронных компонентов напрямую с производств Америки, Европы и Азии, а так же с крупнейших складов мира;
- Широкая линейка поставок активных и пассивных импортных электронных компонентов (более 30 млн. наименований);
- Поставка сложных, дефицитных, либо снятых с производства позиций;
- Оперативные сроки поставки под заказ (от 5 рабочих дней);
- Экспресс доставка в любую точку России;
- Помощь Конструкторского Отдела и консультации квалифицированных инженеров;
- Техническая поддержка проекта, помощь в подборе аналогов, поставка прототипов;
- Поставка электронных компонентов под контролем ВП;
- Система менеджмента качества сертифицирована по Международному стандарту ISO 9001;
- При необходимости вся продукция военного и аэрокосмического назначения проходит испытания и сертификацию в лаборатории (по согласованию с заказчиком);
- Поставка специализированных компонентов военного и аэрокосмического уровня качества (Xilinx, Altera, Analog Devices, Intersil, Interpoint, Microsemi, Actel, Aeroflex, Peregrine, VPT, Syfer, Eurofarad, Texas Instruments, MS Kennedy, Miteq, Cobham, E2V, MA-COM, Hittite, Mini-Circuits, General Dynamics и др.);

Компания «Океан Электроники» является официальным дистрибьютором и эксклюзивным представителем в России одного из крупнейших производителей разъемов военного и аэрокосмического назначения **«JONHON»**, а так же официальным дистрибьютором и эксклюзивным представителем в России производителя высокотехнологичных и надежных решений для передачи СВЧ сигналов **«FORSTAR»**.

AVIC JONHON

«JONHON» (основан в 1970 г.)

Разъемы специального, военного и аэрокосмического назначения:

(Применяются в военной, авиационной, аэрокосмической, морской, железнодорожной, горно- и нефтедобывающей отраслях промышленности)

«FORSTAR» (основан в 1998 г.)

ВЧ соединители, коаксиальные кабели, кабельные сборки и микроволновые компоненты:

(Применяются в телекоммуникациях гражданского и специального назначения, в средствах связи, РЛС, а так же военной, авиационной и аэрокосмической отраслях промышленности).

FORSTAR®

Телефон: 8 (812) 309-75-97 (многоканальный)
Факс: 8 (812) 320-03-32
Электронная почта: ocean@oceanchips.ru
Web: http://oceanchips.ru/
Адрес: 198099, г. Санкт-Петербург, ул. Калинина, д. 2, корп. 4, лит. А