WB2 Series

High Amperage | Water Protection | Heavy Duty | Front Panel Mount | RoHS CE

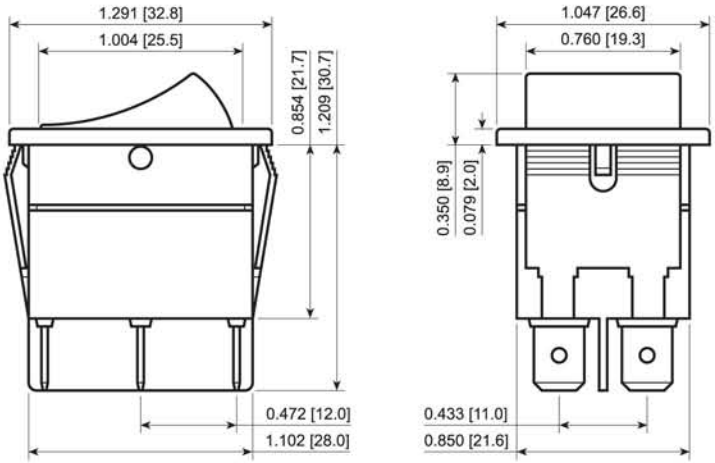

FEATURES:

- High Ratings with UL and TUV Approvals
- Industry Standard 22mm x 30mm Cutout
- Internal Dust and Water Protection to IP55

SPECIFICATIONS:

Rating: ***Maintained***
20A, 125/250VAC T65/T85 [cURus]
2.0HP, 125/250VAC [cURus]
18(12)A, 250VAC 5E4 T85 [TUV]

Momentary
20A, 125/250VAC T65/T85 [cURus]
1.5HP, 125/250VAC [cURus]
18(10)A, 250VAC 5E4 T85 [TUV]

Temperature: -20°C to 65°C Min.
Contact Resistance: 50mΩ Max.
Insulation Resistance: 500MΩ Min. at 500VDC
Dielectric Strength: 1,500VAC for 1 Minute
Ingress Protection: IP55 Standard

Panel Cutout

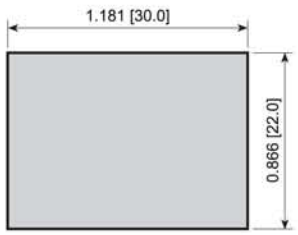

MATERIALS:

Body: Polyamide 6/6
Actuator: Polyamide 6/6
Mounting Ears: Polyamide 6/6
Rubber Seal: Ethylene Propylene
Contacts: Silver Alloy
Terminals: Silver Plated Brass

WB242D1121

WB246D1100

SPECIFICATIONS SUBJECT TO CHANGE WITHOUT NOTICE

Series	Terminal	Function	Rating	Body Color	Actuator Color	Marking Color	Marking Type
WB2	4 - 6.3mm Tabs	*1 Pole:* D - (On)-Off-(On) *2 Pole:* 2 - Off-On, G - On-On, E - Off-(On), H - On-(On), 6 - On-Off-On, K - (On)-Off-(On)	D - 20A 125VAC	1 - Black, 2 - White	1 - Black, 2 - White, 9 - Red	0 - None, 1 - Black, 2 - White	0 - None, 1 - I/O Vert., 2 - ON/OFF/ON Vert., 3 - ON/OFF Vert., 4 - ON/OFF Horiz., 9 - I/O/II Horiz., S - I/O/II Vert., R - I/O Horiz.

Custom Colors and Markings Available Upon Request

EXAMPLE PART NUMBERS:

WB242D1100 — ***2P Off-On***
Black Body/Actuator, No Marking

WB242D1121 — ***2P Off-On***
Black Body/Actuator, I/O Vert.

WB246D1100 — ***2P On-Off-On***
Black Body/Actuator, No Marking

WB246D112S — ***2P On-Off-On***
Black Body/Actuator, I/O/II Vert.

WB24ED1121 — ***2P Off-(On)***
Black Body/Actuator, No Marking

WB24GD1100 — ***2P On-On***
Black Body/Actuator, No Marking

WB24KD1100 — ***2P (On)-Off-(On)***
Black Body/Actuator, No Marking

OCEAN CHIPS
Океан Электроники
Поставка электронных компонентов

Компания «Океан Электроники» предлагает заключение долгосрочных отношений при поставках импортных электронных компонентов на взаимовыгодных условиях!

Наши преимущества:

- Поставка оригинальных импортных электронных компонентов напрямую с производств Америки, Европы и Азии, а так же с крупнейших складов мира;
- Широкая линейка поставок активных и пассивных импортных электронных компонентов (более 30 млн. наименований);
- Поставка сложных, дефицитных, либо снятых с производства позиций;
- Оперативные сроки поставки под заказ (от 5 рабочих дней);
- Экспресс доставка в любую точку России;
- Помощь Конструкторского Отдела и консультации квалифицированных инженеров;
- Техническая поддержка проекта, помощь в подборе аналогов, поставка прототипов;
- Поставка электронных компонентов под контролем ВП;
- Система менеджмента качества сертифицирована по Международному стандарту ISO 9001;
- При необходимости вся продукция военного и аэрокосмического назначения проходит испытания и сертификацию в лаборатории (по согласованию с заказчиком);
- Поставка специализированных компонентов военного и аэрокосмического уровня качества (Xilinx, Altera, Analog Devices, Intersil, Interpoint, Microsemi, Actel, Aeroflex, Peregrine, VPT, Syfer, Eurofarad, Texas Instruments, MS Kennedy, Miteq, Cobham, E2V, MA-COM, Hittite, Mini-Circuits, General Dynamics и др.);

Компания «Океан Электроники» является официальным дистрибьютором и эксклюзивным представителем в России одного из крупнейших производителей разъемов военного и аэрокосмического назначения **«JONHON»**, а так же официальным дистрибьютором и эксклюзивным представителем в России производителя высокотехнологичных и надежных решений для передачи СВЧ сигналов **«FORSTAR»**.

AVIC JONHON

«JONHON» (основан в 1970 г.)

Разъемы специального, военного и аэрокосмического назначения:

(Применяются в военной, авиационной, аэрокосмической, морской, железнодорожной, горно- и нефтедобывающей отраслях промышленности)

«FORSTAR» (основан в 1998 г.)

ВЧ соединители, коаксиальные кабели, кабельные сборки и микроволновые компоненты:

(Применяются в телекоммуникациях гражданского и специального назначения, в средствах связи, РЛС, а так же военной, авиационной и аэрокосмической отраслях промышленности).

FORSTAR®

Телефон: 8 (812) 309-75-97 (многоканальный)
Факс: 8 (812) 320-03-32
Электронная почта: ocean@oceanchips.ru
Web: http://oceanchips.ru/
Адрес: 198099, г. Санкт-Петербург, ул. Калинина, д. 2, корп. 4, лит. А