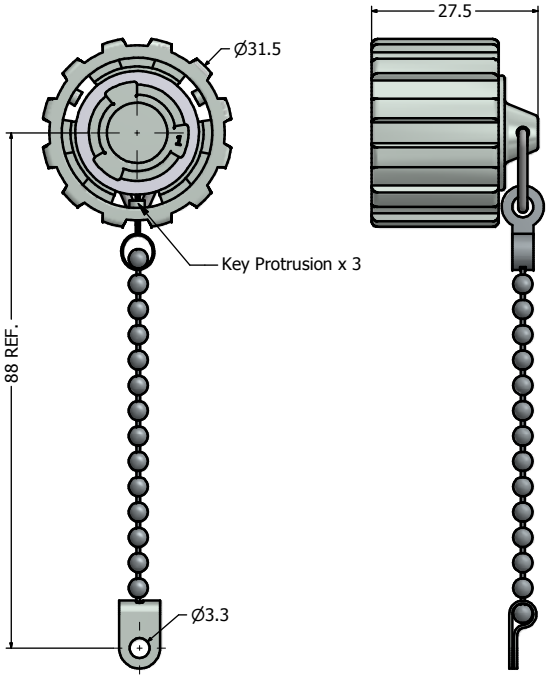

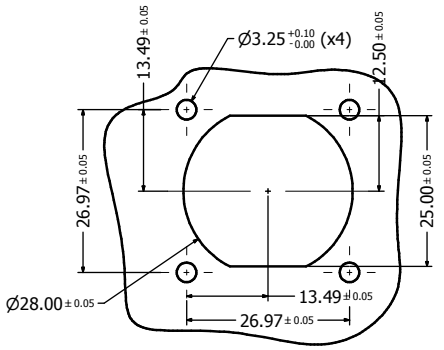

Recommended Double-D Panel Cutout

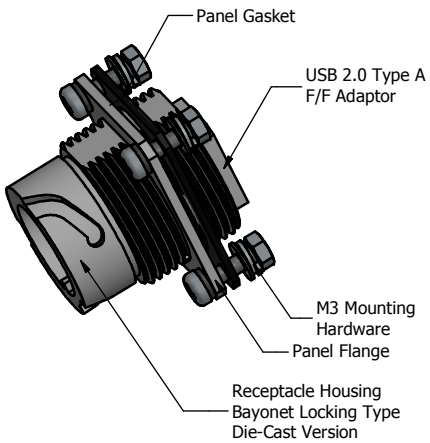

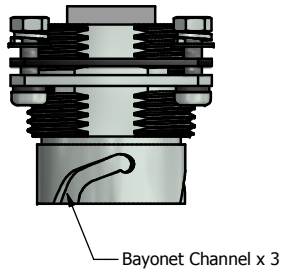

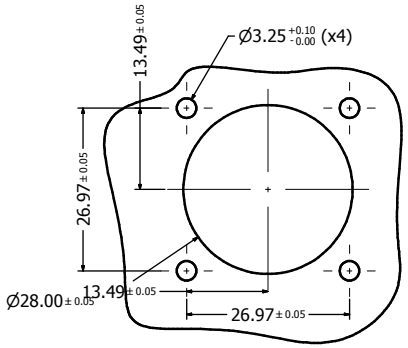

Recommanded Round Panel Cutout

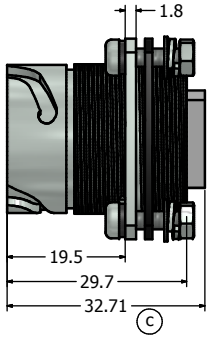

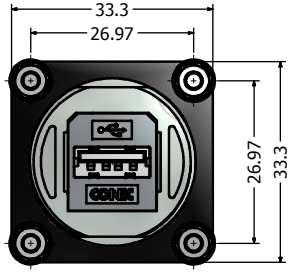

Notes:

1. Electrical Specifications:
   - Meets USB 2.0 Specification
   - Contact Resistance: 30 mOhm max.
   - Insulation Resistance: 1000 MOhm min. @ 100 VDC
   - Current Rating: 1.5 A max. at 25˚C
   - Working Voltage: 30 V (RMS) max.
   - DWV: 500 VAC/60s at sea level
   - Operating Temperature: -40˚C to +85˚C
2. Material and Finish:
   - Receptacle Housing & Protective Cover: Die-Cast, Nickel Plated
   - Panel Gasket: NBR, Color: Black
   - M3 Mounting Hardware: Stainless Steel
     includes 4 x (screw + nut + flat washer + spring lock washer)
   - Cover Gasket: Silcon, Color: White
   - Ball Chain Assembly, Copper Alloy and Stainless steel, Nickel Plated
   - USB Adaptor Insulator: PBT, UL94 V-0, Black
   - USB Adaptor Metal Shell: Copper Alloy, Nickel Plated
   - USB Adaptor Overmold material: PBT UL94 V-0, Color: Black
   - USB Contacts: Copper Alloy, Finish: 30 u" Gold min. over Nickel
3. Connector can be front or rear mounted to a maximum panel thickness of 3.2 mm.
4. IP67 rated when fully mated with appropriate mating connector
5. Hardware shipped unassembled
6. (b) Recommended mounting torque is 8 to 10 lb-inch

Pin-Assignment

Type A Female		Type A Female
Pin1	---------	Pin1
Pin2	---------	Pin2
Pin3	---------	Pin3
Pin4	---------	Pin4
Shell	---------	Shell

Directive 2002/95/EC RoHS Compliant

THIS DRAWING MAY NOT BE COPIED OR REPRODUCED IN ANY WAY, NOR MAY IT BE DISCLOSED TO A THIRD PARTY WITHOUT WRITTEN PERMISSION. OWNERSHIP AND COPYRIGHT OF CONEC CORPORATION.

DO NOT ALTER CAD DRAWING BY HAND

Customer:

Name	Title	Approval Date

Rev.	Changes	Date	Name
c	1 x c	May/22/2013	Vincent Ke
b	1 x b	Mar/05/2013	Vincent Ke
a	original		

Tolerance
Unless otherwise specified
0 PLC ± 0.30
1 PLC ± 0.20
2 PLC ± 0.10
3 PLC ± 0.05
ANGLES ± 1˚

	Date	Name
2012		
Draw.	Sept. 27	Vincent Ke
Appd.	Sept. 27	J. Chaudry
Norm		
D-old		

Autodesk Inventor

CONEC®

Scale:

Dim. in mm

Material: See Notes

IP67 USB Type A F/F Adaptor
Receptacle (with Flange) + Cover Kit
Nickel Plated Zinc Die-Cast Version

Drawing No.: 17K1A355

DIN A3

Part No.: 17-210121

Sheet 1/1

OCEAN CHIPS
Океан Электроники
Поставка электронных компонентов

Компания «Океан Электроники» предлагает заключение долгосрочных отношений при поставках импортных электронных компонентов на взаимовыгодных условиях!

Наши преимущества:

- Поставка оригинальных импортных электронных компонентов напрямую с производств Америки, Европы и Азии, а так же с крупнейших складов мира;
- Широкая линейка поставок активных и пассивных импортных электронных компонентов (более 30 млн. наименований);
- Поставка сложных, дефицитных, либо снятых с производства позиций;
- Оперативные сроки поставки под заказ (от 5 рабочих дней);
- Экспресс доставка в любую точку России;
- Помощь Конструкторского Отдела и консультации квалифицированных инженеров;
- Техническая поддержка проекта, помощь в подборе аналогов, поставка прототипов;
- Поставка электронных компонентов под контролем ВП;
- Система менеджмента качества сертифицирована по Международному стандарту ISO 9001;
- При необходимости вся продукция военного и аэрокосмического назначения проходит испытания и сертификацию в лаборатории (по согласованию с заказчиком);
- Поставка специализированных компонентов военного и аэрокосмического уровня качества (Xilinx, Altera, Analog Devices, Intersil, Interpoint, Microsemi, Actel, Aeroflex, Peregrine, VPT, Syfer, Eurofarad, Texas Instruments, MS Kennedy, Miteq, Cobham, E2V, MA-COM, Hittite, Mini-Circuits, General Dynamics и др.);

Компания «Океан Электроники» является официальным дистрибьютором и эксклюзивным представителем в России одного из крупнейших производителей разъемов военного и аэрокосмического назначения **«JONHON»**, а так же официальным дистрибьютором и эксклюзивным представителем в России производителя высокотехнологичных и надежных решений для передачи СВЧ сигналов **«FORSTAR»**.

AVIC JONHON

«JONHON» (основан в 1970 г.)

Разъемы специального, военного и аэрокосмического назначения:

(Применяются в военной, авиационной, аэрокосмической, морской, железнодорожной, горно- и нефтедобывающей отраслях промышленности)

«FORSTAR» (основан в 1998 г.)

ВЧ соединители, коаксиальные кабели, кабельные сборки и микроволновые компоненты:

(Применяются в телекоммуникациях гражданского и специального назначения, в средствах связи, РЛС, а так же военной, авиационной и аэрокосмической отраслях промышленности).

FORSTAR®

Телефон: 8 (812) 309-75-97 (многоканальный)
Факс: 8 (812) 320-03-32
Электронная почта: ocean@oceanchips.ru
Web: http://oceanchips.ru/
Адрес: 198099, г. Санкт-Петербург, ул. Калинина, д. 2, корп. 4, лит. А