06015KA (旧2406KL)

60□X15L

DC Axial Fan Ball Bearing

■ 一般仕様　General Specifications

モーター保護：自動復帰方式、逆接続防止
Motor Protection　Auto Restart / Polarity Protection
絶縁抵抗：DC500V メガにて 10MΩ 以上
Insulation Resistance　10MΩ or over with a DC500V Megger
絶縁耐圧：AC700V 1s
Dielectric Withstand Voltage
許容環境温度範囲：−10℃～+60℃ (Operating)
Allowable Ambient Temperature Range　−40℃～+60℃ (Storage)
実用上さしつかえない状態で結露無きこと
non-condensing environment

■ 期待できる寿命 Expected Life

※故障率 10%（L10 Life）
※Failure Rate: 10%（L10 Life）

25℃ 70,000 時間 (Hours)

■ 外観図　Outline

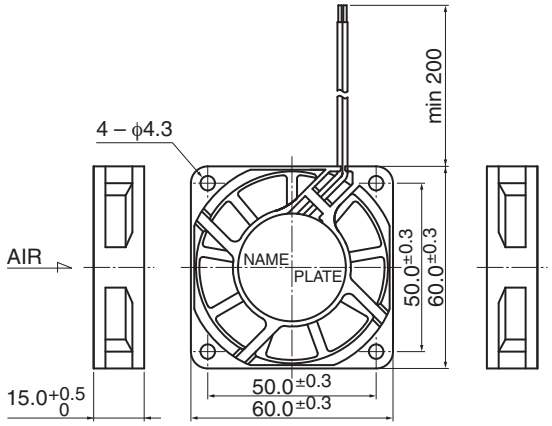

■ 取付穴参考図　Panel Out-cuts

吸入側（Inlet Side）　吐出側（Outlet Side）

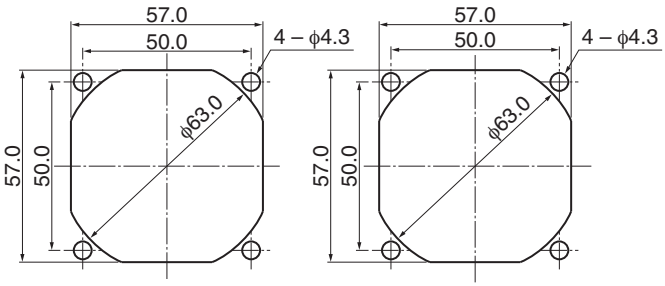

■ 特性曲線　Characteristic Curves

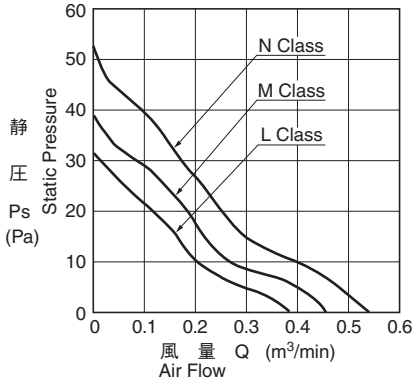

■ 材質　Material

ケーシング：プラスチック（ブラック）UL94V-0
インペラー：プラスチック（ブラック）UL94V-0
軸受：ボールベアリング
リード線：UL1007 AWG26 +：赤 −：黒

Casing：Plastic (Black) UL94V-0
Impeller：Plastic (Black) UL94V-0
Bearing：Ball Bearing
Lead Wire：UL1007 AWG26 +：Red, −：Black

■ 仕様　Specifications

型式 Model	管理番号 Product No.	定格電圧 Rating Voltage (V)	使用電圧範囲 Operating Voltage (V)	定格電流 Current (A)*1	定格入力 Input Power (W)*1	定格回転速度 Speed (min⁻¹)*1	最大風量 Max.Air Flow (m³/min)*1	(CFM)*1	最大静圧 Max. Static Pressure (Pa)	(In H₂O)	騒音 Noise (dB)*1	質量 Mass (g)
06015KA-12L-AA-	00	12	6.0～13.8	0.09	1.08	3600	0.40	14.1	31.3	0.13	28.0	45
06015KA-12M-AA-	00			0.13	1.56	4100	0.45	15.9	39.7	0.16	31.0	
06015KA-12N-AA-	00			0.16	1.92	4600	0.52	18.4	51.2	0.21	34.0	
06015KA-24L-AA-	00	24	12.0～27.6	0.06	1.44	3600	0.40	14.1	31.3	0.13	28.0	
06015KA-24M-AA-	00		10.0～27.6	0.07	1.68	4100	0.45	15.9	39.7	0.16	31.0	
06015KA-24N-AA-	00			0.10	2.40	4600	0.52	18.4	51.2	0.21	34.0	

回転方向：ラベルから見て時計方向
風吹き出し方向：ラベル側

Rotation: Clockwise as seen from the label side
Airflow Outlet: Label side

*1: Average Values in Free Air

Copyright MinebeaMitsumi Inc.

Mouser Electronics

Authorized Distributor

Click to View Pricing, Inventory, Delivery & Lifecycle Information:

NMB Technologies:

06015KA-24N-AA-00 06015KA-12K-AT-00 06015KA-24L-AT-00 06015KA-12N-AL-00 06015KA-12N-AT-00 06015KA-24K-AA-00 06015KA-12M-AA-00 06015KA-12M-AL-00 06015KA-24N-AL-00 06015KA-12N-AA-00 06015KA-24N-AT-00 06015KA-24M-AL-00 06015KA-12L-AT-00 06015KA-24K-AT-00 06015KA-12K-AL-00 06015KA-12L-AL-00 06015KA-24M-AT-00 06015KA-12M-AT-00 06015KA-12J-AL-00 06015KA-24J-AA-00 06015KA-24L-AA-00 06015KA-12J-AA-00 06015KA-12L-AA-00 06015KA-24M-AA-00 06015KA-24L-AL-00 06015KA-12K-AA-00 2406KL-04W-B29-B50 2406KL-04W-B29-B00 2406KL-05W-B49-B50 2406KL-05W-B50-L00 2406KL-04W-B59-L50 2406KL-04W-B19-L00 2406KL-05W-B39-L00 2406KL-05W-B49-L00 2406KL-04W-B30-L00 2406KL-05W-B29-L50 2406KL-04W-B50-L00 2406KL-05W-B39-L50 2406KL-04W-B39-L00 2406KL-04W-B59-L00 2406KL-05W-B40-L00 2406KL-04W-B39-L50 2406KL-04W-B40-L00 2406KL-05W-B30-L00 2406KL-05W-B59-L50 2406KL-05W-B10-L00 2406KL-05W-B59-L00 2406KL-04W-B49-L00 2406KL-05W-B20-L00 2406KL-04W-B49-L50 2406KL-04W-B20-L00 2406KL-04W-B10-L00 2406KL-04W-B29-L00 2406VL-04W-B29-B00 06015KA-24J-AL-00 06015KA-24K-AL-00

OCEAN CHIPS
Океан Электроники
Поставка электронных компонентов

Компания «Океан Электроники» предлагает заключение долгосрочных отношений при поставках импортных электронных компонентов на взаимовыгодных условиях!

Наши преимущества:

- Поставка оригинальных импортных электронных компонентов напрямую с производств Америки, Европы и Азии, а так же с крупнейших складов мира;
- Широкая линейка поставок активных и пассивных импортных электронных компонентов (более 30 млн. наименований);
- Поставка сложных, дефицитных, либо снятых с производства позиций;
- Оперативные сроки поставки под заказ (от 5 рабочих дней);
- Экспресс доставка в любую точку России;
- Помощь Конструкторского Отдела и консультации квалифицированных инженеров;
- Техническая поддержка проекта, помощь в подборе аналогов, поставка прототипов;
- Поставка электронных компонентов под контролем ВП;
- Система менеджмента качества сертифицирована по Международному стандарту ISO 9001;
- При необходимости вся продукция военного и аэрокосмического назначения проходит испытания и сертификацию в лаборатории (по согласованию с заказчиком);
- Поставка специализированных компонентов военного и аэрокосмического уровня качества (Xilinx, Altera, Analog Devices, Intersil, Interpoint, Microsemi, Actel, Aeroflex, Peregrine, VPT, Syfer, Eurofarad, Texas Instruments, MS Kennedy, Miteq, Cobham, E2V, MA-COM, Hittite, Mini-Circuits, General Dynamics и др.);

Компания «Океан Электроники» является официальным дистрибьютором и эксклюзивным представителем в России одного из крупнейших производителей разъемов военного и аэрокосмического назначения **«JONHON»**, а так же официальным дистрибьютором и эксклюзивным представителем в России производителя высокотехнологичных и надежных решений для передачи СВЧ сигналов **«FORSTAR»**.

AVIC JONHON

«JONHON» (основан в 1970 г.)

Разъемы специального, военного и аэрокосмического назначения:

(Применяются в военной, авиационной, аэрокосмической, морской, железнодорожной, горно- и нефтедобывающей отраслях промышленности)

«FORSTAR» (основан в 1998 г.)

ВЧ соединители, коаксиальные кабели, кабельные сборки и микроволновые компоненты:

(Применяются в телекоммуникациях гражданского и специального назначения, в средствах связи, РЛС, а так же военной, авиационной и аэрокосмической отраслях промышленности).

FORSTAR®

Телефон: 8 (812) 309-75-97 (многоканальный)
Факс: 8 (812) 320-03-32
Электронная почта: ocean@oceanchips.ru
Web: http://oceanchips.ru/
Адрес: 198099, г. Санкт-Петербург, ул. Калинина, д. 2, корп. 4, лит. А