Hall Effect Current Sensors L03S***D15 Series

Features:

- Open Loop type
- Panel mounting
- Molex connector
- Insulated plastic case according to UL94V0

Advantage:

- Excellent accuracy and linearity
- Low temperature drift
- Wide frequency bandwidth
- No insertion loss
- High Immunity To External Interference
- Current overload capability

Specifications

T_A=25ºC, V_{CC}=±15V, R_L=10kΩ

Parameters	Symbol	L03S050D15	L03S100D15	L03S200D15	L03S300D15	L03S400D15	L03S500D15	L03S600D15
Rated current	I_f	50AT	100AT	200AT	300AT	400AT	500AT	600AT
Maximum Current	I_{fmax}	±150AT	±300AT	±600AT	>±700AT			
Output Voltage	V_{OUT}	4V±40mV @ I_f						
Offset Voltage	V_{OE}	≤±40mV @ I_f = 0A	≤±30mV @ I_f = 0A					
Accuracy[1]	X	±1% @ I_f						
Output Linearity[1]	ε_L	≤±1% @ I_f						
Power Supply	V_{CC}	±15V±5%						
Consumption Current	I_C	< 12mA						
Response Time	t_r	< 5µs (@ di/dt=10A/5µs)						
Output Temperature Characteristic[1]	TCV_{OUT}	≤±2mV/ºC						
Offset Temperature Characteristic	TCV_{OE}	< ± 2mV/ºC	< ± 1.0 mV/ºC					
Hysteresis error	V_{OH}	±30mV (@ 0A ⇔ I_f)			±20mV (@ 0A ⇔ I_f)		±10mV (@ 0A ⇔ I_f)	
Withstand Voltage	V_d	AC2500V for 1minute (sensing current 0.5mA), inside of through hole ⇔ terminal						
Insulation Resistance	R_{IS}	> 500MΩ (500V DC), inside of through hole ⇔ terminal						
Frequency Bandwidth[2]	f	DC .. 50kHz						
Operating Temperature	T_A	-10ºC~+80ºC						
Storage Temperature	T_S	-15ºC~+90ºC						

[1] Without offset — [2] Small signal only to avoid excessive heating of magnetic core

Electrical Performances

Frequency Characteristic (L03S600D15)

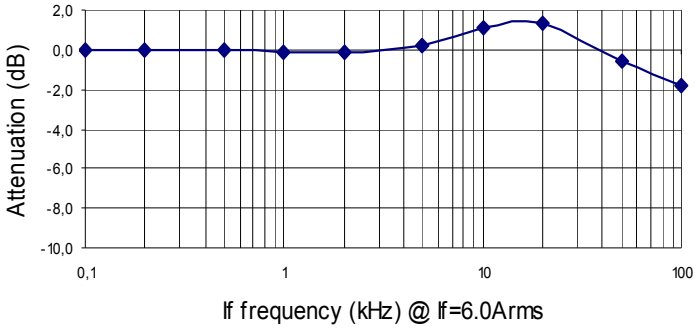

Saturation Characteristic (L03S600D15)

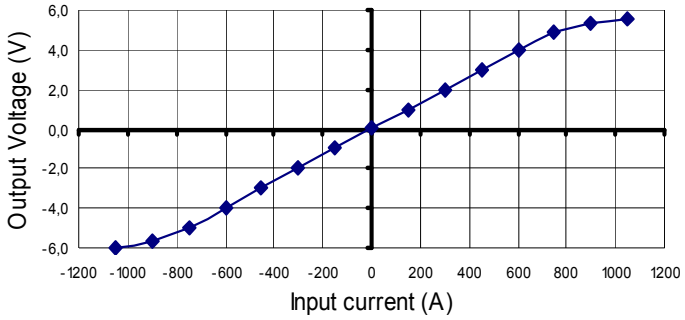

Tamura reserve the right to modify its products in order to improve them without prior notice

Mechanical dimensions in mm

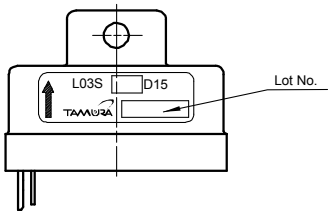

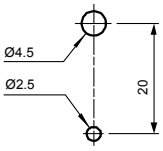

Recommended retainer holes

Note 1: Unless otherwise specified, tolerances shall be ±0.5

Terminal number:
1. +15V
2. -15V
3. V_{OUT}
4. 0V

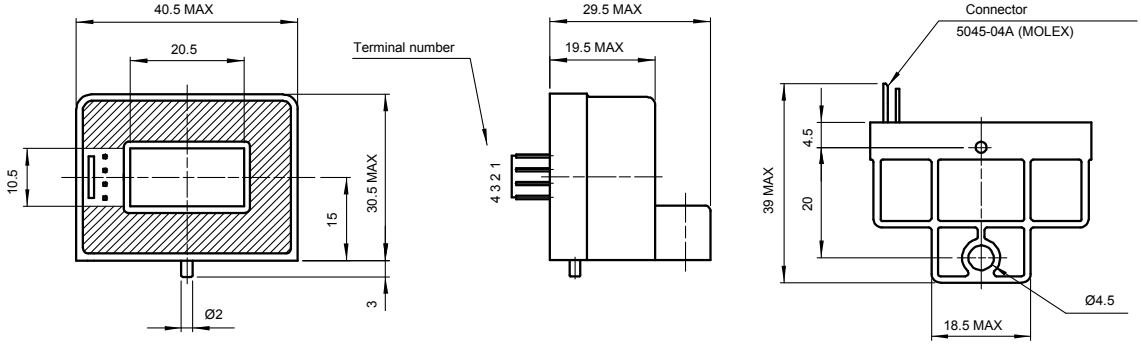

Electrical connection diagram

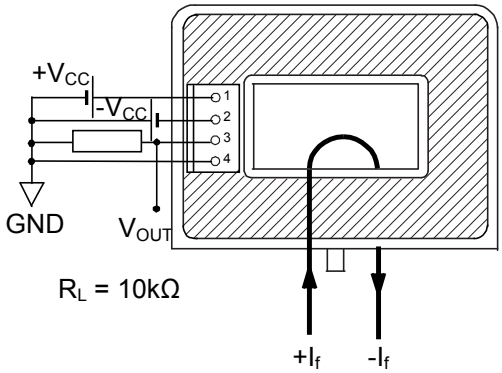

Package & Weight Information

Weight	Pcs/box	Pcs/carton	Pcs/pallet
46g	50	200	2400

c UL US pending
CE
RoHS COMPLIANT
TAMURA 5 years warranty
Tamura reserve the right to modify its products in order to improve them without prior notice

OCEAN CHIPS
Океан Электроники
Поставка электронных компонентов

Компания «Океан Электроники» предлагает заключение долгосрочных отношений при поставках импортных электронных компонентов на взаимовыгодных условиях!

Наши преимущества:

- Поставка оригинальных импортных электронных компонентов напрямую с производств Америки, Европы и Азии, а так же с крупнейших складов мира;
- Широкая линейка поставок активных и пассивных импортных электронных компонентов (более 30 млн. наименований);
- Поставка сложных, дефицитных, либо снятых с производства позиций;
- Оперативные сроки поставки под заказ (от 5 рабочих дней);
- Экспресс доставка в любую точку России;
- Помощь Конструкторского Отдела и консультации квалифицированных инженеров;
- Техническая поддержка проекта, помощь в подборе аналогов, поставка прототипов;
- Поставка электронных компонентов под контролем ВП;
- Система менеджмента качества сертифицирована по Международному стандарту ISO 9001;
- При необходимости вся продукция военного и аэрокосмического назначения проходит испытания и сертификацию в лаборатории (по согласованию с заказчиком);
- Поставка специализированных компонентов военного и аэрокосмического уровня качества (Xilinx, Altera, Analog Devices, Intersil, Interpoint, Microsemi, Actel, Aeroflex, Peregrine, VPT, Syfer, Eurofarad, Texas Instruments, MS Kennedy, Miteq, Cobham, E2V, MA-COM, Hittite, Mini-Circuits, General Dynamics и др.);

Компания «Океан Электроники» является официальным дистрибьютором и эксклюзивным представителем в России одного из крупнейших производителей разъемов военного и аэрокосмического назначения **«JONHON»**, а так же официальным дистрибьютором и эксклюзивным представителем в России производителя высокотехнологичных и надежных решений для передачи СВЧ сигналов **«FORSTAR»**.

AVIC JONHON

«JONHON» (основан в 1970 г.)

Разъемы специального, военного и аэрокосмического назначения:

(Применяются в военной, авиационной, аэрокосмической, морской, железнодорожной, горно- и нефтедобывающей отраслях промышленности)

«FORSTAR» (основан в 1998 г.)

ВЧ соединители, коаксиальные кабели, кабельные сборки и микроволновые компоненты:

(Применяются в телекоммуникациях гражданского и специального назначения, в средствах связи, РЛС, а так же военной, авиационной и аэрокосмической отраслях промышленности).

FORSTAR®

Телефон: 8 (812) 309-75-97 (многоканальный)
Факс: 8 (812) 320-03-32
Электронная почта: ocean@oceanchips.ru
Web: http://oceanchips.ru/
Адрес: 198099, г. Санкт-Петербург, ул. Калинина, д. 2, корп. 4, лит. А