THIS DRAWING IS UNPUBLISHED. RELEASED FOR PUBLICATION -,- .
© COPYRIGHT - By - ALL RIGHTS RESERVED.

LOC	DIST
FT	0

REVISIONS

P	LTR	DESCRIPTION	DATE	DWN	APVD
	B1	REVISED PER ECO-11-004587	11MAR11	RK	HMR

MATERIALS:
HOUSING: POLYAMIDE, UL94V-0, BLACK.
TERMINALS: COPPER ALLOY, TIN PLATED.
SCREWS: STEEL, ZINC PLATED, UNLESS OTHERWISE STATED.

ELECTRICAL:
RATING: 20A, UL & CSA.

MECHANICAL:
WIRE RANGE: 12-22 AWG.
MAXIMUM TIGHTENING TORQUE: 7 IN-LBS.

ENVIRONMENTAL:
CONTINUOUS OPERATING TEMP.: -40°C TO +105°C

1 PRELIMINARY PART NUMBER.

2 SCREWS ARE NICKEL PLATED BRASS.

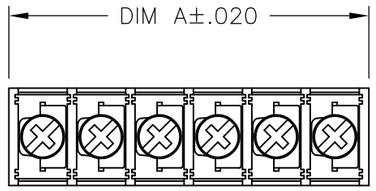

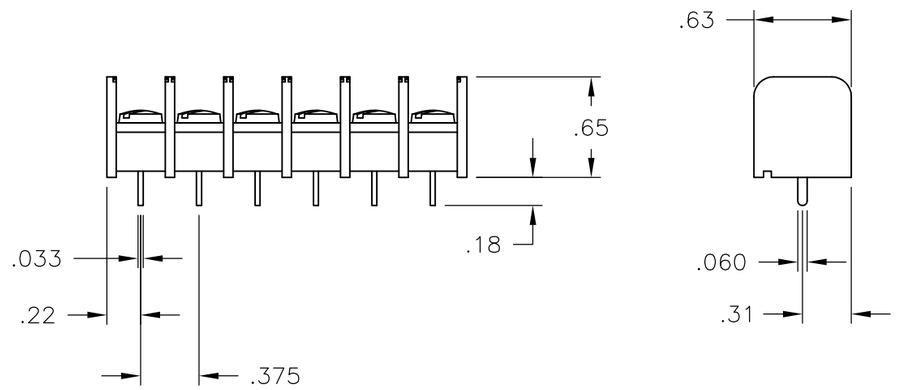

	DIM A	NO OF POS	CATALOG NUMBER	PART NUMBER
	9.059	24	NC6-P107-24	2-1437664-7
	8.684	23	NC6-P107-23	1546834-4
	8.309	22	NC6-P107-22	2-1437664-6
	7.934	21	NC6-P107-21	1546834-3
	7.559	20	NC6-P107-20	2-1437664-5
	7.184	19	NC6-P107-19	1546834-2
	6.809	18	NC6-P107-18	1546834-1
	6.434	17	NC6-P107-17	2-1437664-3
	6.059	16	NC6-P107-16	2-1437664-2
	5.684	15	NC6-P107-15	2-1437664-1
	5.309	14	NC6-P107-14	2-1437664-0
	4.934	13	NC6-P107-13	1-1437664-8
1 2	4.559	12	NC6-P105-12	1-1546834-0
	4.559	12	NC6-P107-12	1-1437664-7
1 2	4.184	11	NC6-P105-11	1546834-9
	4.184	11	NC6-P107-11	1-1437664-6
1 2	3.809	10	NC6-P105-10	1546834-8
	3.809	10	NC6-P107-10	1-1437664-4
	3.434	9	NC6-P107-09	1-1437664-3
1 2	3.059	8	NC6-P105-08	1546834-7
	3.059	8	NC6-P107-08	1-1437664-1
1	2.684	7	NC6-P107-07-060	1546834-6
	2.684	7	NC6-P107-07	1-1437664-0
	2.309	6	NC6-P107-06	1437664-9
	1.934	5	NC6-P107-05	1437664-7
	1.559	4	NC6-P107-04	1437664-6
	1.184	3	NC6-P107-03	1437664-5
	.809	2	NC6-P107-02	1437664-4

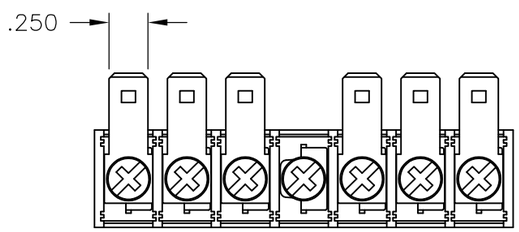

1546834-6

THIS DRAWING IS A CONTROLLED DOCUMENT.

DIMENSIONS: INCHES

TOLERANCES UNLESS OTHERWISE SPECIFIED:
0 PLC ± -
1 PLC ± -
2 PLC ± .02
3 PLC ± .010
4 PLC ± -
ANGLES ± -

MATERIAL -

FINISH -

DWN S SCHLEGEL 8/17/04
CHK S YODER 8/17/04
APVD S YODER 8/17/04
PRODUCT SPEC —
APPLICATION SPEC —
WEIGHT —

TE Connectivity

NAME NC6-P107-XX ASSEMBLY

SIZE	CAGE CODE	DRAWING NO	RESTRICTED TO
A3	00779	C-1437664-4	—

CUSTOMER DRAWING | SCALE NTS | SHEET 1 OF 1 | REV B1

OCEAN CHIPS
Океан Электроники
Поставка электронных компонентов

Компания «Океан Электроники» предлагает заключение долгосрочных отношений при поставках импортных электронных компонентов на взаимовыгодных условиях!

Наши преимущества:

- Поставка оригинальных импортных электронных компонентов напрямую с производств Америки, Европы и Азии, а так же с крупнейших складов мира;
- Широкая линейка поставок активных и пассивных импортных электронных компонентов (более 30 млн. наименований);
- Поставка сложных, дефицитных, либо снятых с производства позиций;
- Оперативные сроки поставки под заказ (от 5 рабочих дней);
- Экспресс доставка в любую точку России;
- Помощь Конструкторского Отдела и консультации квалифицированных инженеров;
- Техническая поддержка проекта, помощь в подборе аналогов, поставка прототипов;
- Поставка электронных компонентов под контролем ВП;
- Система менеджмента качества сертифицирована по Международному стандарту ISO 9001;
- При необходимости вся продукция военного и аэрокосмического назначения проходит испытания и сертификацию в лаборатории (по согласованию с заказчиком);
- Поставка специализированных компонентов военного и аэрокосмического уровня качества (Xilinx, Altera, Analog Devices, Intersil, Interpoint, Microsemi, Actel, Aeroflex, Peregrine, VPT, Syfer, Eurofarad, Texas Instruments, MS Kennedy, Miteq, Cobham, E2V, MA-COM, Hittite, Mini-Circuits, General Dynamics и др.);

Компания «Океан Электроники» является официальным дистрибьютором и эксклюзивным представителем в России одного из крупнейших производителей разъемов военного и аэрокосмического назначения **«JONHON»**, а так же официальным дистрибьютором и эксклюзивным представителем в России производителя высокотехнологичных и надежных решений для передачи СВЧ сигналов **«FORSTAR»**.

AVIC JONHON

«JONHON» (основан в 1970 г.)

Разъемы специального, военного и аэрокосмического назначения:

(Применяются в военной, авиационной, аэрокосмической, морской, железнодорожной, горно- и нефтедобывающей отраслях промышленности)

«FORSTAR» (основан в 1998 г.)

ВЧ соединители, коаксиальные кабели, кабельные сборки и микроволновые компоненты:

(Применяются в телекоммуникациях гражданского и специального назначения, в средствах связи, РЛС, а так же военной, авиационной и аэрокосмической отраслях промышленности).

FORSTAR®

Телефон: 8 (812) 309-75-97 (многоканальный)
Факс: 8 (812) 320-03-32
Электронная почта: ocean@oceanchips.ru
Web: http://oceanchips.ru/
Адрес: 198099, г. Санкт-Петербург, ул. Калинина, д. 2, корп. 4, лит. А