REVISIONS			
REV	DESCRIPTION	DATE	APPROVED
01_5	REVISED	9/26/94	M.Y.

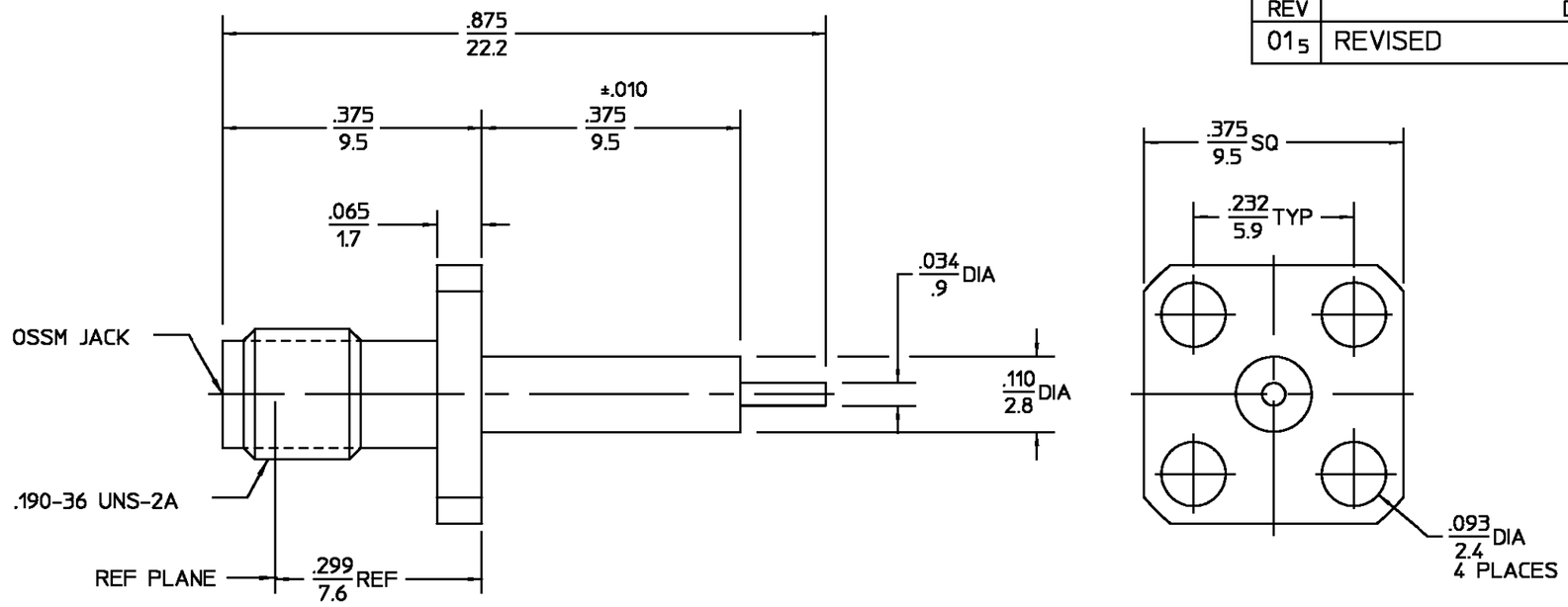

.XXX = in
XX.X = mm

ELECTRICAL	MECHANICAL	ENVIRONMENTAL
Nominal Impedance (Ohms) 50	Interface Dimensions	Temperature Rating
Frequency Range (GHz) DC to 18	MIL-STD-348A, Fig. 319.2	-65°C To +125°C
Voltage Rating (VRMS MIN)	Mating Characteristics:	Vibration MIL-STD-202,
250 @ Sea Level	Insertion (MAX Lbs) 3.0	Method 204, Cond. D
VSWR 1.05 +.006 f(GHz)	Withdrawal (MIN Oz) 1.0	Shock MIL-STD-202,
Insertion Loss(dB MAX) $.04\sqrt{f(GHz)}$	Force to Engage and	Method 213, Cond. I
RF Leakage (dB MIN)	Disengage (In-Lbs MAX) 2.0	Thermal shock MIL-STD-202
-60 @ 2 to 3 GHz	Center Contact Captivation:	Method 107, Cond. B, except
Corona, 70,000 Ft (VRMS MIN) 190	Axial (Lbs) 6.0	High Temp shall be 115°C
Dielectric Withstanding Voltage	Radial (In-Oz) 4.0	Moisture Resistance
(VRMS MIN) @ Sea Level 750		MIL-STD-202, Method 106,
Contact Resistance (Milliohms MAX)		except step 7b (vibration)
Center Contact 2.0		shall be omitted
Outer Contact 2.0		Corrosion MIL-STD-202,
RF High Potential @ Sea Level		Method 101, Cond. B,
(VRMS MIN @ 5 MHz) 500		5% salt spray
I.R. (Megohms Min) 5,000		

COMPONENT	MATERIAL	FINISH
HOUSING	STAINLESS STEEL PER ASTM-A484 AND ASTM-A582, TYPE 303	PASSIVATED PER QQ-P-35
DIELECTRIC	TFE FLUOROCARBON PER ASTM-D-1457	N/A
CENTER CONTACT	BERYLLIUM COPPER PER ASTM B 196, ALLOY C17300, CONDITION H	GOLD PLATE PER MIL-G-45204

UNLESS OTHERWISE SPECIFIED DIMENSIONS ARE IN INCHES TOLERANCE ON
FRAC. ± 1/64 DEC. ±.005 ANGLES ± 1°

DRAWN BY DC DATE 6/2/70
CHECKED BY TAR 6/6/70
APP'D BY SDS 6/8/70

AMP

_ AMP Incorporated
140 Fourth Avenue
Waltham, MA 02451-7599

These drawings and specifications are the property of M/A-COM Interconnect Division and shall not be reproduced or copied or used in whole or in part as the basis for the manufacture or sale of item(s) without written permission.

USE ASS'Y PROCEDURE

NO. A.P. N/A

TITLE OSSM 4-HOLE FLANGE MOUNT JACK RECEPTACLE STRAIGHT TERMINAL

SIZE	CODE IDENT NO.		REV
B	26805	1052-1201-02	01_5
SCALE 5:1			SHEET 1 OF 1

CUSTOMER DRAWING

AMP PART # 1045578-1
SHEET 1 OF 1 REV A

OCEAN CHIPS
Океан Электроники
Поставка электронных компонентов

Компания «Океан Электроники» предлагает заключение долгосрочных отношений при поставках импортных электронных компонентов на взаимовыгодных условиях!

Наши преимущества:

- Поставка оригинальных импортных электронных компонентов напрямую с производств Америки, Европы и Азии, а так же с крупнейших складов мира;
- Широкая линейка поставок активных и пассивных импортных электронных компонентов (более 30 млн. наименований);
- Поставка сложных, дефицитных, либо снятых с производства позиций;
- Оперативные сроки поставки под заказ (от 5 рабочих дней);
- Экспресс доставка в любую точку России;
- Помощь Конструкторского Отдела и консультации квалифицированных инженеров;
- Техническая поддержка проекта, помощь в подборе аналогов, поставка прототипов;
- Поставка электронных компонентов под контролем ВП;
- Система менеджмента качества сертифицирована по Международному стандарту ISO 9001;
- При необходимости вся продукция военного и аэрокосмического назначения проходит испытания и сертификацию в лаборатории (по согласованию с заказчиком);
- Поставка специализированных компонентов военного и аэрокосмического уровня качества (Xilinx, Altera, Analog Devices, Intersil, Interpoint, Microsemi, Actel, Aeroflex, Peregrine, VPT, Syfer, Eurofarad, Texas Instruments, MS Kennedy, Miteq, Cobham, E2V, MA-COM, Hittite, Mini-Circuits, General Dynamics и др.);

Компания «Океан Электроники» является официальным дистрибьютором и эксклюзивным представителем в России одного из крупнейших производителей разъемов военного и аэрокосмического назначения **«JONHON»**, а так же официальным дистрибьютором и эксклюзивным представителем в России производителя высокотехнологичных и надежных решений для передачи СВЧ сигналов **«FORSTAR»**.

AVIC JONHON

«JONHON» (основан в 1970 г.)

Разъемы специального, военного и аэрокосмического назначения:

(Применяются в военной, авиационной, аэрокосмической, морской, железнодорожной, горно- и нефтедобывающей отраслях промышленности)

«FORSTAR» (основан в 1998 г.)

ВЧ соединители, коаксиальные кабели, кабельные сборки и микроволновые компоненты:

(Применяются в телекоммуникациях гражданского и специального назначения, в средствах связи, РЛС, а так же военной, авиационной и аэрокосмической отраслях промышленности).

FORSTAR®

Телефон: 8 (812) 309-75-97 (многоканальный)
Факс: 8 (812) 320-03-32
Электронная почта: ocean@oceanchips.ru
Web: http://oceanchips.ru/
Адрес: 198099, г. Санкт-Петербург, ул. Калинина, д. 2, корп. 4, лит. А