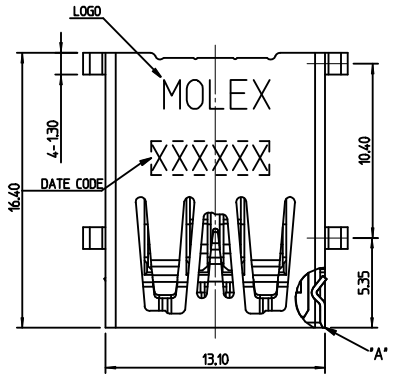

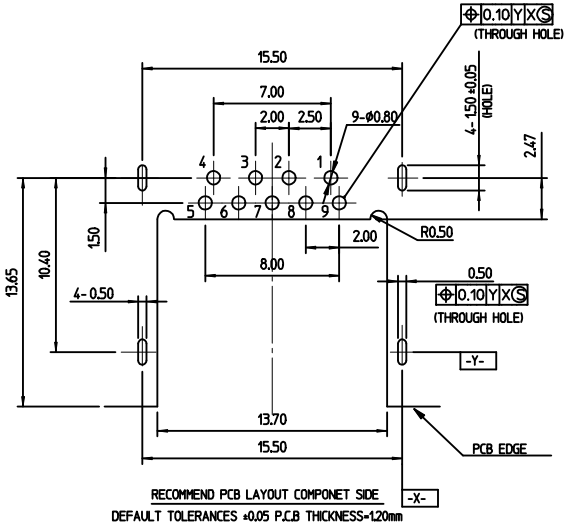

RECOMMEND PCB LAYOUT COMPONET SIDE
DEFAULT TOLERANCES ±0.05 P.C.B THICKNESS=1.20mm

NOTES:
1. MATERIAL:
1.1 HOUSING: THERMOPLASTIC, HIGH TEMP., UL94V-0, COLOR: BLUE
1.2 CONTACT: COPPER ALLOY
1.3 SHELL: STAINLESS STEEL
2. FINISH:
2.1 CONTACT: PLS. SEE ORDER INFORMATION
SOLDER TAIL PLATING: MATT TIN OVER NICKEL
UNDERPLATING: NICKEL OVER ALL
2.2 SHELL: NICKEL PLATING OVER ALL
3. SPEC. PLS. REFER TO PS-48394-001
4. PACKAGE PLS. REFER TO PK-48394-001
5. LEAD FREE AND ROHS COMPLIANT PRODUCT
6. DATE CODE

YEAR : 1=2011
MONTH : A(JAN), B(FEB)
DATE : 8=08
REMARK
PRODUCE PLACE

TABLE

PLATING	MOLEX P/N
30'u GOLD	48394-0001
2u'GOLD&30u'Pd-Ni	48394-0002
15u' GOLD	48394-0003
GOLD FLASH(3u' MIN)	48394-0004

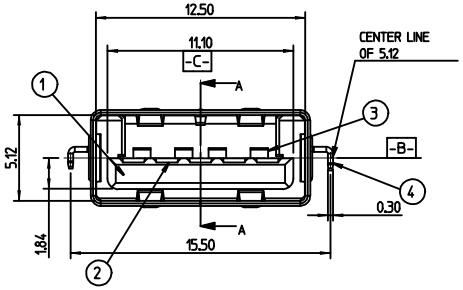

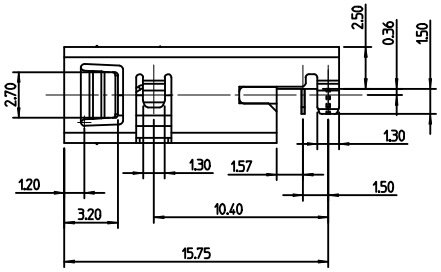

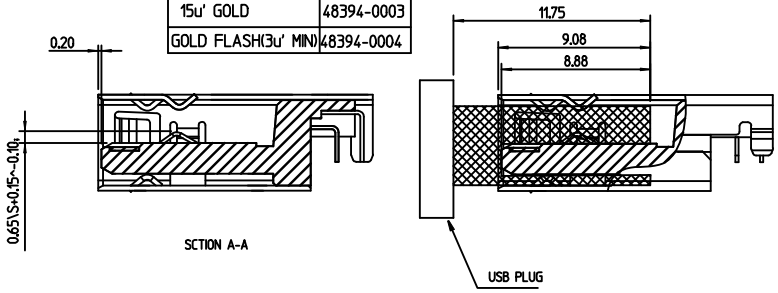

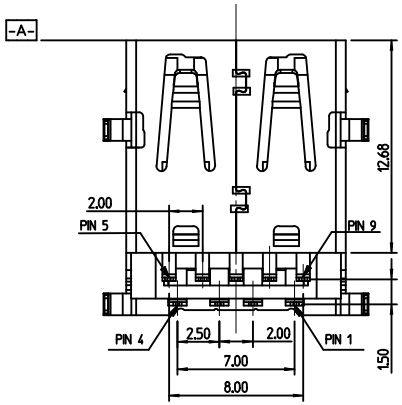

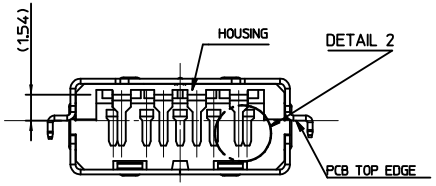

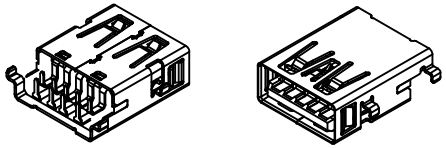

No.	DESCRIPTION	MATERIAL	FINISH
4	METAL SHELL	STAINLESS STEEL	NICKEL PLATING OVERALL
3	TERMINAL A	COPPER ALLOY	SEE ORDER INFORMATION
2	TERMINAL B	COPPER ALLOY	SEE ORDER INFORMATION
1	HOUSING	THERMOPLASTIC	SEE ORDER INFORMATION

PIN NO.	SIGNAL NAME
9	STDA_SSTX+
8	STDA_SSTX-
7	GND_DRAIN
6	STDA_SSRX+
5	STDA_SSRX-
4	GND
3	D+
2	D-
1	VBUS
SHELL	SHIELD

RELEASE
EC NO:
DRWN: FYANG05 2013/10/20
CHKD:
APPR:
DESCRIPTION
REV A

QUALITY SYMBOLS
$\sqrt{F_A}$=0
$\sqrt{F_C}$=0
$\sqrt{F_P}$=0

GENERAL TOLERANCES (UNLESS SPECIFIED)

	mm	INCH
4 PLACES	±	±
3 PLACES	±	±
2 PLACES	± 0.25	±
1 PLACE	± 0.25	±
ANGULAR ± 3 °		

DRAFT WHERE APPLICABLE MUST REMAIN WITHIN DIMENSIONS

DIMENSION STYLE: MM ONLY
SCALE: 1:1
DESIGN UNITS: METRIC
THIRD ANGLE PROJECTION

DRAWN BY: JZ.YU DATE: 13/03/22
CHECKED BY: SAM DATE: 13/03/22
APPROVED BY: JASON DATE: 13/03/22

TITLE
USB3.0 REVERSE SINK A TYPE
CH=0.36mm T/H R/A

molex MOLEX INCORPORATED

MATERIAL NO.: SEE TABLE
DOCUMENT NO.: SD-48394-001
SHEET NO.: 1 OF 1
SIZE: A4

THIS DRAWING CONTAINS INFORMATION THAT IS PROPRIETARY TO MOLEX INCORPORATED AND SHOULD NOT BE USED WITHOUT WRITTEN PERMISSION

OCEAN CHIPS
Океан Электроники
Поставка электронных компонентов

Компания «Океан Электроники» предлагает заключение долгосрочных отношений при поставках импортных электронных компонентов на взаимовыгодных условиях!

Наши преимущества:

- Поставка оригинальных импортных электронных компонентов напрямую с производств Америки, Европы и Азии, а так же с крупнейших складов мира;
- Широкая линейка поставок активных и пассивных импортных электронных компонентов (более 30 млн. наименований);
- Поставка сложных, дефицитных, либо снятых с производства позиций;
- Оперативные сроки поставки под заказ (от 5 рабочих дней);
- Экспресс доставка в любую точку России;
- Помощь Конструкторского Отдела и консультации квалифицированных инженеров;
- Техническая поддержка проекта, помощь в подборе аналогов, поставка прототипов;
- Поставка электронных компонентов под контролем ВП;
- Система менеджмента качества сертифицирована по Международному стандарту ISO 9001;
- При необходимости вся продукция военного и аэрокосмического назначения проходит испытания и сертификацию в лаборатории (по согласованию с заказчиком);
- Поставка специализированных компонентов военного и аэрокосмического уровня качества (Xilinx, Altera, Analog Devices, Intersil, Interpoint, Microsemi, Actel, Aeroflex, Peregrine, VPT, Syfer, Eurofarad, Texas Instruments, MS Kennedy, Miteq, Cobham, E2V, MA-COM, Hittite, Mini-Circuits, General Dynamics и др.);

Компания «Океан Электроники» является официальным дистрибьютором и эксклюзивным представителем в России одного из крупнейших производителей разъемов военного и аэрокосмического назначения **«JONHON»**, а так же официальным дистрибьютором и эксклюзивным представителем в России производителя высокотехнологичных и надежных решений для передачи СВЧ сигналов **«FORSTAR»**.

AVIC JONHON

«JONHON» (основан в 1970 г.)

Разъемы специального, военного и аэрокосмического назначения:

(Применяются в военной, авиационной, аэрокосмической, морской, железнодорожной, горно- и нефтедобывающей отраслях промышленности)

«FORSTAR» (основан в 1998 г.)

ВЧ соединители, коаксиальные кабели, кабельные сборки и микроволновые компоненты:

(Применяются в телекоммуникациях гражданского и специального назначения, в средствах связи, РЛС, а так же военной, авиационной и аэрокосмической отраслях промышленности).

FORSTAR®

Телефон: 8 (812) 309-75-97 (многоканальный)
Факс: 8 (812) 320-03-32
Электронная почта: ocean@oceanchips.ru
Web: http://oceanchips.ru/
Адрес: 198099, г. Санкт-Петербург, ул. Калинина, д. 2, корп. 4, лит. А