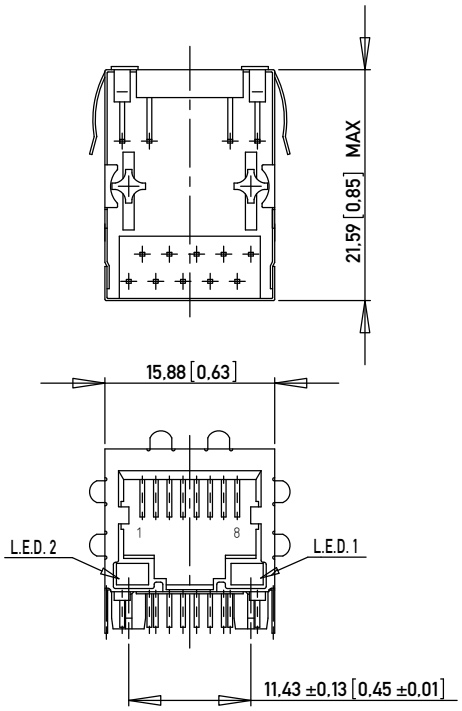

RECOMMENDED PANEL CUTOUT
EMPFOHLENER FRONTPLATTEN AUSSCHNITT

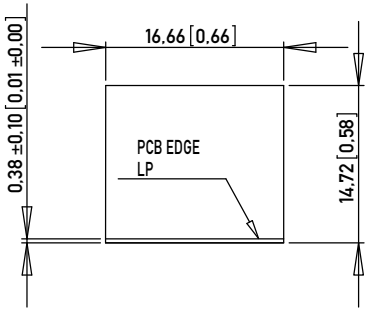

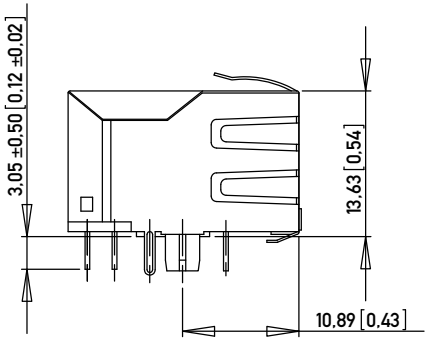

Note 1: Modular Jack with 1000Base-T magnetics, compliant to IEEE 802.3ab standards; optimized for use with voltage driven Gigabit PHY (i.e. VITESSE)
Note 2: RoHs compliant
Note 3: Compatible to lead-free wave soldering process
Note 4: Side ground tab rear of PEG 3.05 mm (R)
Note 5: Panel ground flanges both sides, bottom and top (GF5)

NO. IDENT. NR.	LED 2 LEFT LED 2 LINKS	LED 1 RIGHT LED 1 RECHTS	LED CODE
203386	GREEN	YELLOW	L2
203374	GREEN	GREEN	L3
203527	Orange/Green	Orange/Green	L9

MATERIALS AND FINISH

HOUSING: GLASS FILLED POLYESTER UL 94 V-0 BLACK
SHIELDING: Cu ALLOY, PLATED WITH Ni
CONTACTS: PHOSPHOR BRONZE
CONTACT FINISH: Au, 0.8 µm (30 µin) OVER Ni
TERMINAL FINISH: Sn matte
LED LENS: EPOXY
OPERATING TEMPERATURE: 0°C TO 70°C

Copyright by ERNI GmbH
Proprietary notice pursuant to ISO 16016 to be observed.

Information:
SCHEMATIC NUMBER: M5E03

Tolerances
±0,2 mm (±0,008 inch) if not specified
All Dimensions in mm

Scale 2:1

All rights reserved.
Only for Information.
To ensure that this is the latest version of this drawing, please contact one of the ERNI companies before using.

Subject to modification without prior notice.
Drawing will not be updated.

Designation
MOD-JACK-MJIM
8C10T,1x1,INT.MAG.,LED ALIGNED

ERNI www.ERNI.com

203385

I (1/2)
A3

Index	Date
c	28.06.2013

Class MJIM

ELECTRICAL SCHEMATICS 1000 BASE T - M5E03

ELEKTRISCHES DIAGRAMM

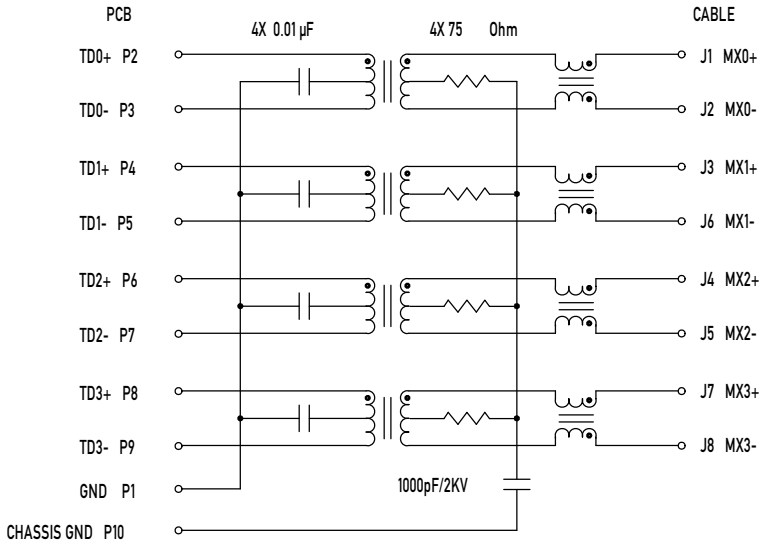

RECOMMENDED PCB LAYOUT (COMPONENT SIDE VIEW)

EMPFOHLENER FUER LEITERPLATTE (BESTUECKUNGSSEITE)

TOL ±0.05 [.002] UNLESS NOTED

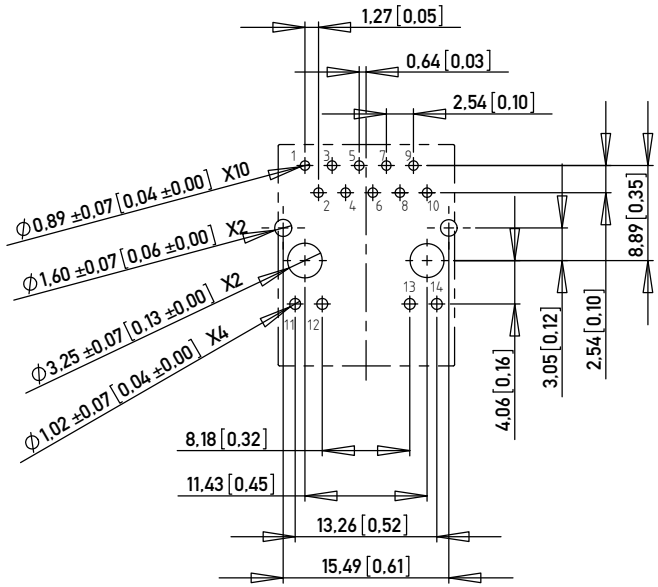

DESIGNED FOR IEEE802.3ab GIGABIT APPLICATION

OPTIMIZED FOR VOLTAGE DRIVEN OUTPUTS

MAGNETICS SPECIFICATIONS @ 25°C

TURNS RATIO:	1CT:1CT ±3%
OCL(100 KHz, 0.1 V, 8 mA)	350 µH MIN
INSERTION LOSS:	
1-100 MHz	-1.1 dB MAX
RETURN LOSS:	
1-40 MHz	-18 dB MIN
60 MHz	-14 dB MIN
80 MHz	-12 dB MIN
100 MHz	-10 dB MIN
CROSSTALK:	
1-100 MHz	-35 dB TYP
CMR:	
0.1 - 30 MHz	-50 dB TYP
30 - 60 MHz	-40 dB TYP
60 - 100 MHz	-35 dB TYP
ISOLATION	1500 Vrms

LED SPECIFICATIONS

COLOR FARBE	V_f TYP	V_f MAX	I_f mA	CIRCUIT DIAGRAM SCHALTSKIZZE
YELLOW	2.1	2.5	20	11 12 / 13 14
GREEN	2.2	2.5	20	11 12 / 13 14
ORANGE/GREEN	2.05/2.2	2.5	20	11 12 G / 13 14 G

Information:	Tolerances ±0.2 mm (±0.008 inch) if not specified	All Dimensions in mm	Scale 2:1
All rights reserved. Only for Information. To ensure that this is the latest version of this drawing, please contact one of the ERNI companies before using.	Subject to modification without prior notice. Drawing will not be updated.		Designation MOD-JACK-MJIM 8C10T,1x1,INT.MAG.,LED ALIGNED
c / Index	28.06.2013 / Date	ERNI www.ERNI.com	203385 — I (2/2) — A3 — Class

Copyright by ERNI GmbH
Proprietary notice pursuant to ISO 16016 to be observed.

Mouser Electronics

Authorized Distributor

Click to View Pricing, Inventory, Delivery & Lifecycle Information:

ERNI Electronics:

203386

OCEAN CHIPS
Океан Электроники
Поставка электронных компонентов

Компания «Океан Электроники» предлагает заключение долгосрочных отношений при поставках импортных электронных компонентов на взаимовыгодных условиях!

Наши преимущества:

- Поставка оригинальных импортных электронных компонентов напрямую с производств Америки, Европы и Азии, а так же с крупнейших складов мира;
- Широкая линейка поставок активных и пассивных импортных электронных компонентов (более 30 млн. наименований);
- Поставка сложных, дефицитных, либо снятых с производства позиций;
- Оперативные сроки поставки под заказ (от 5 рабочих дней);
- Экспресс доставка в любую точку России;
- Помощь Конструкторского Отдела и консультации квалифицированных инженеров;
- Техническая поддержка проекта, помощь в подборе аналогов, поставка прототипов;
- Поставка электронных компонентов под контролем ВП;
- Система менеджмента качества сертифицирована по Международному стандарту ISO 9001;
- При необходимости вся продукция военного и аэрокосмического назначения проходит испытания и сертификацию в лаборатории (по согласованию с заказчиком);
- Поставка специализированных компонентов военного и аэрокосмического уровня качества (Xilinx, Altera, Analog Devices, Intersil, Interpoint, Microsemi, Actel, Aeroflex, Peregrine, VPT, Syfer, Eurofarad, Texas Instruments, MS Kennedy, Miteq, Cobham, E2V, MA-COM, Hittite, Mini-Circuits, General Dynamics и др.);

Компания «Океан Электроники» является официальным дистрибьютором и эксклюзивным представителем в России одного из крупнейших производителей разъемов военного и аэрокосмического назначения **«JONHON»**, а так же официальным дистрибьютором и эксклюзивным представителем в России производителя высокотехнологичных и надежных решений для передачи СВЧ сигналов **«FORSTAR»**.

AVIC JONHON

«JONHON» (основан в 1970 г.)

Разъемы специального, военного и аэрокосмического назначения:

(Применяются в военной, авиационной, аэрокосмической, морской, железнодорожной, горно- и нефтедобывающей отраслях промышленности)

«FORSTAR» (основан в 1998 г.)

ВЧ соединители, коаксиальные кабели, кабельные сборки и микроволновые компоненты:

(Применяются в телекоммуникациях гражданского и специального назначения, в средствах связи, РЛС, а так же военной, авиационной и аэрокосмической отраслях промышленности).

FORSTAR®

Телефон: 8 (812) 309-75-97 (многоканальный)
Факс: 8 (812) 320-03-32
Электронная почта: ocean@oceanchips.ru
Web: http://oceanchips.ru/
Адрес: 198099, г. Санкт-Петербург, ул. Калинина, д. 2, корп. 4, лит. А