samtec

ExaMAX®

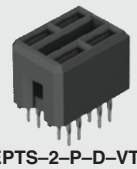

EPTS–2–P–D–VT–01

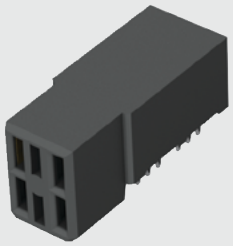

EPTS–2–P–D–RA–04

EPTT–2–P–11.5–D–RA

(2.00 mm) .0787"

EPTT, EPTS SERIES

ExaMAX® POWER MODULES

Mates with:
EPTS

SPECIFICATIONS

For complete specifications see www.samtec.com?EPTT

Insulator Material:
Black LCP
Contact Material:
Copper Alloy
Current Rating:
14.8 A per pin
(2 pins powered)

Note:
Some sizes, styles and options are non-standard, non-returnable.

EPTT	–	POSITIONS PER ROW	–	PLATING OPTION	–	HEIGHT	–	D	–	RA
		–2 = 4 Positions		–P = Palladium with flash Gold on contacts, Matte Tin on tails		–11.5 = (11.50 mm) .453" Height				

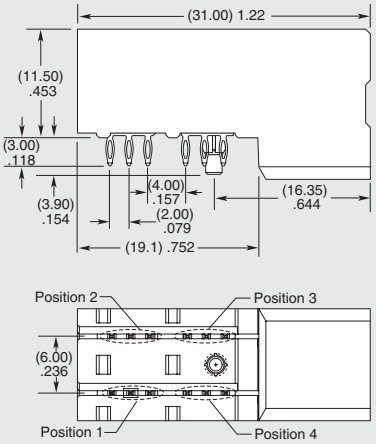

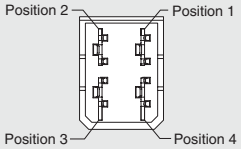

APPLICATION

Mates with:
EPTT

SPECIFICATIONS

For complete specifications see www.samtec.com?EPTS

Insulator Material:
Vectra E130i
Terminal Material:
Phosphor Bronze
Current Rating:
14.8 A per pin
(2 pins powered)

PIN STAGING	LENGTH CALLOUT ("X" = SETBACK DIM.)			
	POS. 1	POS. 2	POS. 3	POS. 4
–01	1.10	1.10	1.10	1.10
–02	1.10	1.10	2.60	2.60
–03	1.10	2.60	2.60	1.10
–04	1.10	2.60	2.60	2.60
–05	2.60	2.60	2.60	1.10
–06	2.60	2.60	2.60	2.60

Notes:
Some lengths, styles and options are non-standard, non-returnable.

ExaMAX® is a registered trademark of AFCI.

EPTS	–	POSITIONS PER ROW	–	PLATING OPTION	–	D	–	ORIENTATION	–	PIN STAGING
		–2 = 4 Positions		–P = Palladium with flash Gold on contacts, Matte Tin on tails				–VT = Vertical –RA = Right-angle		–01 thru –06 (See chart) (–RA available with –04 only)

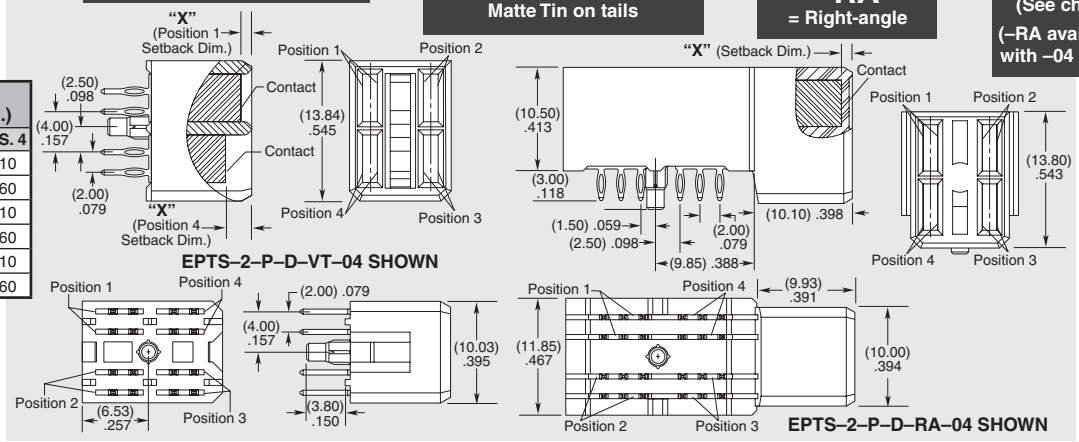

EPTS–2–P–D–VT–04 SHOWN

EPTS–2–P–D–RA–04 SHOWN

Due to technical progress, all designs, specifications and components are subject to change without notice.

All parts within this catalog are built to Samtec's specifications.
Customer specific requirements must be approved by Samtec and identified in a Samtec customer-specific drawing to apply.

OCEAN CHIPS
Океан Электроники
Поставка электронных компонентов

Компания «Океан Электроники» предлагает заключение долгосрочных отношений при поставках импортных электронных компонентов на взаимовыгодных условиях!

Наши преимущества:

- Поставка оригинальных импортных электронных компонентов напрямую с производств Америки, Европы и Азии, а так же с крупнейших складов мира;
- Широкая линейка поставок активных и пассивных импортных электронных компонентов (более 30 млн. наименований);
- Поставка сложных, дефицитных, либо снятых с производства позиций;
- Оперативные сроки поставки под заказ (от 5 рабочих дней);
- Экспресс доставка в любую точку России;
- Помощь Конструкторского Отдела и консультации квалифицированных инженеров;
- Техническая поддержка проекта, помощь в подборе аналогов, поставка прототипов;
- Поставка электронных компонентов под контролем ВП;
- Система менеджмента качества сертифицирована по Международному стандарту ISO 9001;
- При необходимости вся продукция военного и аэрокосмического назначения проходит испытания и сертификацию в лаборатории (по согласованию с заказчиком);
- Поставка специализированных компонентов военного и аэрокосмического уровня качества (Xilinx, Altera, Analog Devices, Intersil, Interpoint, Microsemi, Actel, Aeroflex, Peregrine, VPT, Syfer, Eurofarad, Texas Instruments, MS Kennedy, Miteq, Cobham, E2V, MA-COM, Hittite, Mini-Circuits, General Dynamics и др.);

Компания «Океан Электроники» является официальным дистрибьютором и эксклюзивным представителем в России одного из крупнейших производителей разъемов военного и аэрокосмического назначения **«JONHON»**, а так же официальным дистрибьютором и эксклюзивным представителем в России производителя высокотехнологичных и надежных решений для передачи СВЧ сигналов **«FORSTAR»**.

AVIC JONHON

«JONHON» (основан в 1970 г.)

Разъемы специального, военного и аэрокосмического назначения:

(Применяются в военной, авиационной, аэрокосмической, морской, железнодорожной, горно- и нефтедобывающей отраслях промышленности)

«FORSTAR» (основан в 1998 г.)

ВЧ соединители, коаксиальные кабели, кабельные сборки и микроволновые компоненты:

(Применяются в телекоммуникациях гражданского и специального назначения, в средствах связи, РЛС, а так же военной, авиационной и аэрокосмической отраслях промышленности).

FORSTAR®

Телефон: 8 (812) 309-75-97 (многоканальный)
Факс: 8 (812) 320-03-32
Электронная почта: ocean@oceanchips.ru
Web: http://oceanchips.ru/
Адрес: 198099, г. Санкт-Петербург, ул. Калинина, д. 2, корп. 4, лит. А