SCALA NON IMPEGNATIVA (DO NOT SCALE)
DIMENSIONI IN (DIMENSIONS IN) mm

METRIC

PROIEZIONE EUROPEA (EUROPEAN PROJECTION)

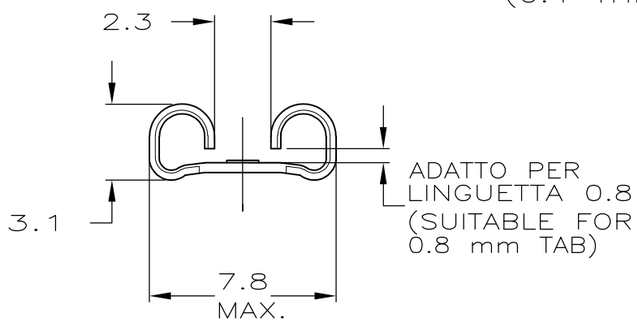

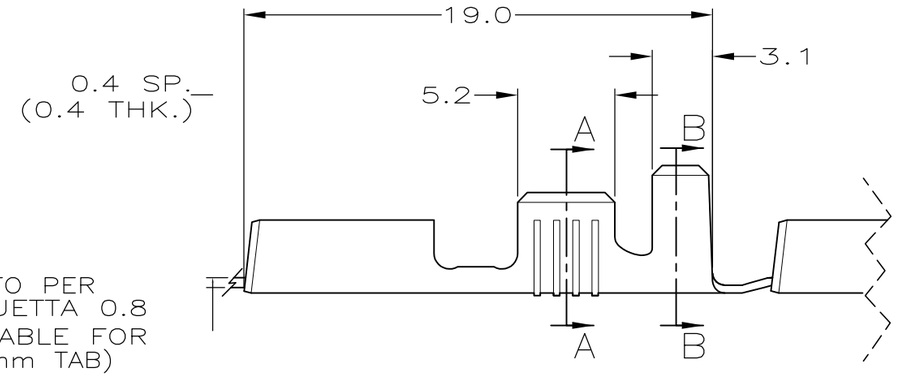

SEZIONE A–A
(SECTION A–A)

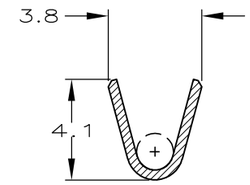

SEZIONE B–B
(SECTION B–B)

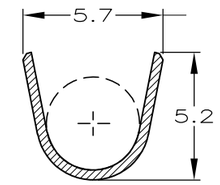

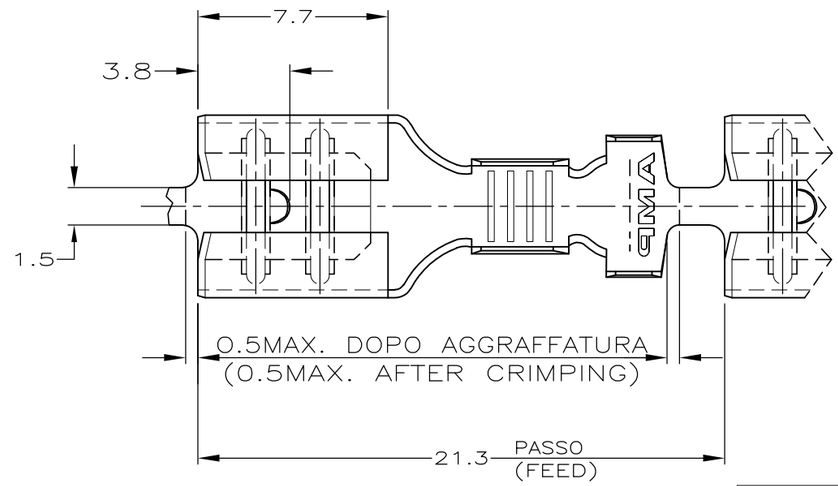

1. BOBINATO CON CARTA INTERPOSTA
(REELED WITH INTERLEAVE PAPER STRIP).

2) SPECIFICA DI PRODOTTO 108–20019.
(PRODUCT SPEC. 108–20019)
SPECIFICA DI AGGRAFFATURA 114–20023.
(APPLICATION SPEC. 114–20023).

3. P/N CON ALTA FORZA DI ESTRAZIONE
(SUITABLE FOR HIGHER
EXTRUCTION FORCE APPLICATION).

4. OBSOLETE PARTS: OBSOLETE CIS STREAMLINING
PER D.RENAUD/D.SINISI

PEZZO SCIOLTO P/N (LOOSE PIECE P/N)	NOTE	FINITURA / COLORE (FINISH / COLOUR)	MATERIALE (MATERIAL)	NUMERO (PART NO)	REV.
	4 1	STAGNATO (TIN PLTD)	OTTONE (BRASS)	~~1–280001–3~~	AH
	3	STAGNATO (TIN PLTD)	OTTONE (BRASS)	1–280001–2	AH
	3	NUDO (UNPLATED)	OTTONE (BRASS)	1–280001–1	AH
		NUDO (UNPLATED)	OTTONE (BRASS)	1–280001–0	AG
		STAGNATO (TIN PLTD)	OTTONE (BRASS)	0–280001–9	AG

REV. (REV.LTR.)	REVISIONI (REVISION RECORD)	DIS. (DR)	DATA (DATE)
AH5	REVISED PER ECO–11–005140	RK	05APR 11

CUSTOMER DWG.
FOR REFERENCE ONLY

DISEGNO PER CLIENTE
SOLO PER RIFERIMENTO

THIS DRAWING IS UNPUBLISHED | RELEASE FOR PUBLICATION 19

© COPYRIGHT 19 BY , ALL INTERNATIONAL RIGHT RESERVED.

TOLLERANZE: SE NON DIVERSAMENTE SPECIFICATO
(TOLERANCES: UNLESS OTHERWISE SPECIFIED)
± 0.3
ANGOLI (ANGLES) ± 2°

DIS. 4 JUL 96 (DR.) A. FROLA
CONT. 4 JUL 96 (CHK) C. TARTARI
APP. — (APP.)

DIAM. ISOLANTE (INS. DIA. RANGE)	RANGO FILO (WIRE RANGE)	SCALA (SCALE)
3–4.3 mm	1.0–2.5 mm²	4 : 1

TE Connectivity

DESCRIZIONE (DESCRIPTION) FASTON® Connector
.250" sr. REC. CONTACT

LOC.	SIZE	NUMERO (DWG NO)	REV.	FOGLIO (SHEET)
1	A3	C–280001	AH5	1 DI (OF) 1

STATO DI FORNITURA –SCALA 1:1
(SUPPLYING CONDITION –SCALE 1:1–)

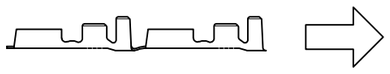

SENSO DI USCITA
DEL TERMINALE
DALLA BOBINA

(DIRECTION OFF
TOP OF REEL)

DISTRIBUZIONE (PRINT DIST.)

AMP–ITA 7523 – 5/82

OCEAN CHIPS
Океан Электроники
Поставка электронных компонентов

Компания «Океан Электроники» предлагает заключение долгосрочных отношений при поставках импортных электронных компонентов на взаимовыгодных условиях!

Наши преимущества:

- Поставка оригинальных импортных электронных компонентов напрямую с производств Америки, Европы и Азии, а так же с крупнейших складов мира;
- Широкая линейка поставок активных и пассивных импортных электронных компонентов (более 30 млн. наименований);
- Поставка сложных, дефицитных, либо снятых с производства позиций;
- Оперативные сроки поставки под заказ (от 5 рабочих дней);
- Экспресс доставка в любую точку России;
- Помощь Конструкторского Отдела и консультации квалифицированных инженеров;
- Техническая поддержка проекта, помощь в подборе аналогов, поставка прототипов;
- Поставка электронных компонентов под контролем ВП;
- Система менеджмента качества сертифицирована по Международному стандарту ISO 9001;
- При необходимости вся продукция военного и аэрокосмического назначения проходит испытания и сертификацию в лаборатории (по согласованию с заказчиком);
- Поставка специализированных компонентов военного и аэрокосмического уровня качества (Xilinx, Altera, Analog Devices, Intersil, Interpoint, Microsemi, Actel, Aeroflex, Peregrine, VPT, Syfer, Eurofarad, Texas Instruments, MS Kennedy, Miteq, Cobham, E2V, MA-COM, Hittite, Mini-Circuits, General Dynamics и др.);

Компания «Океан Электроники» является официальным дистрибьютором и эксклюзивным представителем в России одного из крупнейших производителей разъемов военного и аэрокосмического назначения **«JONHON»**, а так же официальным дистрибьютором и эксклюзивным представителем в России производителя высокотехнологичных и надежных решений для передачи СВЧ сигналов **«FORSTAR»**.

AVIC JONHON

«JONHON» (основан в 1970 г.)

Разъемы специального, военного и аэрокосмического назначения:

(Применяются в военной, авиационной, аэрокосмической, морской, железнодорожной, горно- и нефтедобывающей отраслях промышленности)

«FORSTAR» (основан в 1998 г.)

ВЧ соединители, коаксиальные кабели, кабельные сборки и микроволновые компоненты:

(Применяются в телекоммуникациях гражданского и специального назначения, в средствах связи, РЛС, а так же военной, авиационной и аэрокосмической отраслях промышленности).

FORSTAR®

Телефон: 8 (812) 309-75-97 (многоканальный)
Факс: 8 (812) 320-03-32
Электронная почта: ocean@oceanchips.ru
Web: http://oceanchips.ru/
Адрес: 198099, г. Санкт-Петербург, ул. Калинина, д. 2, корп. 4, лит. А