3 PHASE BUSBAR - 1/2 pole spacing

18mm² for 80A / 25mm² for 100A

Altech Corp.®

UL508 listed
E205412

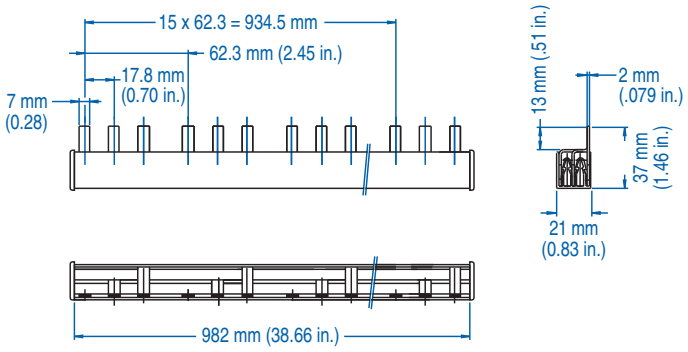

18mm² for 80A				25mm² for 100A			
Type/ Cat. No.	No. of Pins	No. of MMC to Jumper	Length [mm]	Type/ Cat. No.	No. of Pins	No. of MMC to Jumper	Length [mm]
3P18U3H/6	6	2x3 pole	110.8	3P25U3H/6	6	2x3 pole	110.8
3P18U3H/9	9	3x3 pole	173.1	3P25U3H/9	9	3x3 pole	173.1
3P18U3H/12	12	4x3 pole	235.4	3P25U3H/12	12	4x3 pole	235.4
3P18U3H/15	15	5x3 pole	297.7	3P25U3H/15	15	5x3 pole	297.7
3P18U3H/18	18	6x3 pole	360.0	3P25U3H/18	18	6x3 pole	360.0
3P18U3H/21	21	7x3 pole	422.3	3P25U3H/21	21	7x3 pole	422.3
3P18U3H/24	24	8x3 pole	484.6	3P25U3H/24	24	8x3 pole	484.6
3P18U3H/27	27	9x3 pole	546.9	3P25U3H/27	27	9x3 pole	546.9
3P18U3H/30	30	10x3 pole	609.2	3P25U3H/30	30	10x3 pole	609.2
3P18U3H/33	33	11x3 pole	671.5	3P25U3H/33	33	11x3 pole	671.5
3P18U3H/36	36	12x3 pole	733.8	3P25U3H/36	36	12x3 pole	733.8
3P18U3H/39	39	13x3 pole	796.1	3P25U3H/39	39	13x3 pole	796.1
3P18U3H/42	42	14x3 pole	858.4	3P25U3H/42	42	14x3 pole	858.4
3P18U3H/45	45	15x3 pole	920.7	3P25U3H/45	45	15x3 pole	920.7
3P18U3H/48	48	16x3 pole	983.0	3P25U3H/48	48	16x3 pole	983.0
3P18U3H/51	51	17x3 pole	1045.3	3P25U3H/51	51	17x3 pole	1045.3
3P18U3H/54	54	18x3 pole	1107.6	3P25U3H/54	54	18x3 pole	1107.6
3P18U3H/57	57	19x3 pole	1169.9	3P25U3H/57	57	19x3 pole	1169.9

ACCESSORIES

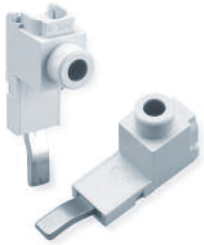

Type/Cat. No:	P50UT	P50UB
Description:	Power Feed Lug	Modular Direct Power Feed

Type/Cat. No:	BRS5	18/25CAP3P
Description:	Insulation Cap	End Cap

Altech UL1077

Altech UL508

OCEAN CHIPS
Океан Электроники
Поставка электронных компонентов

Компания «Океан Электроники» предлагает заключение долгосрочных отношений при поставках импортных электронных компонентов на взаимовыгодных условиях!

Наши преимущества:

- Поставка оригинальных импортных электронных компонентов напрямую с производств Америки, Европы и Азии, а так же с крупнейших складов мира;
- Широкая линейка поставок активных и пассивных импортных электронных компонентов (более 30 млн. наименований);
- Поставка сложных, дефицитных, либо снятых с производства позиций;
- Оперативные сроки поставки под заказ (от 5 рабочих дней);
- Экспресс доставка в любую точку России;
- Помощь Конструкторского Отдела и консультации квалифицированных инженеров;
- Техническая поддержка проекта, помощь в подборе аналогов, поставка прототипов;
- Поставка электронных компонентов под контролем ВП;
- Система менеджмента качества сертифицирована по Международному стандарту ISO 9001;
- При необходимости вся продукция военного и аэрокосмического назначения проходит испытания и сертификацию в лаборатории (по согласованию с заказчиком);
- Поставка специализированных компонентов военного и аэрокосмического уровня качества (Xilinx, Altera, Analog Devices, Intersil, Interpoint, Microsemi, Actel, Aeroflex, Peregrine, VPT, Syfer, Eurofarad, Texas Instruments, MS Kennedy, Miteq, Cobham, E2V, MA-COM, Hittite, Mini-Circuits, General Dynamics и др.);

Компания «Океан Электроники» является официальным дистрибьютором и эксклюзивным представителем в России одного из крупнейших производителей разъемов военного и аэрокосмического назначения **«JONHON»**, а так же официальным дистрибьютором и эксклюзивным представителем в России производителя высокотехнологичных и надежных решений для передачи СВЧ сигналов **«FORSTAR»**.

AVIC JONHON

«JONHON» (основан в 1970 г.)

Разъемы специального, военного и аэрокосмического назначения:

(Применяются в военной, авиационной, аэрокосмической, морской, железнодорожной, горно- и нефтедобывающей отраслях промышленности)

«FORSTAR» (основан в 1998 г.)

ВЧ соединители, коаксиальные кабели, кабельные сборки и микроволновые компоненты:

(Применяются в телекоммуникациях гражданского и специального назначения, в средствах связи, РЛС, а так же военной, авиационной и аэрокосмической отраслях промышленности).

FORSTAR®

Телефон: 8 (812) 309-75-97 (многоканальный)
Факс: 8 (812) 320-03-32
Электронная почта: ocean@oceanchips.ru
Web: http://oceanchips.ru/
Адрес: 198099, г. Санкт-Петербург, ул. Калинина, д. 2, корп. 4, лит. А