THIS DRAWING IS UNPUBLISHED. RELEASED FOR PUBLICATION - ,- .
© COPYRIGHT - By - ALL RIGHTS RESERVED.

REVISIONS

P	LTR	DESCRIPTION	DATE	DWN	APVD
	K3	PART STATUS UPATED IN PART LIST TABLE	16FEB2018	SD	PS

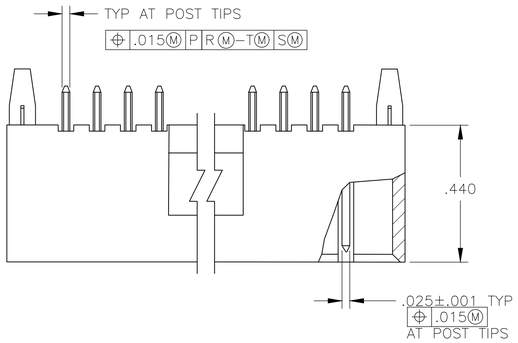

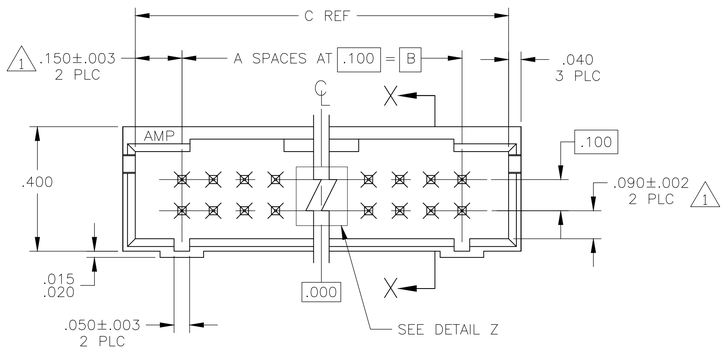

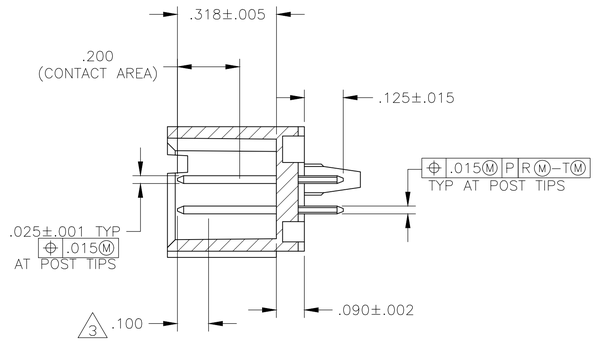

SECTION X–X

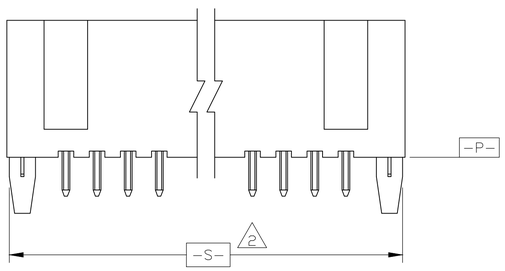

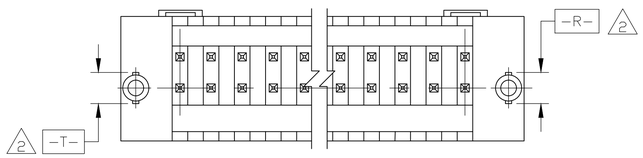

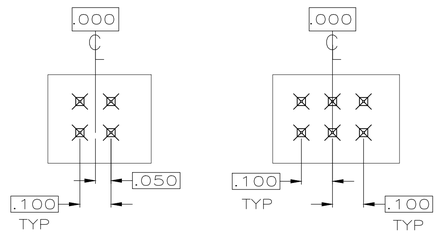

BASIC DIMENSION FOR ODD NO. OF SPACES (SEE TABLE)

BASIC DIMENSION FOR EVEN NO. OF SPACES (SEE TABLE)

DETAIL Z

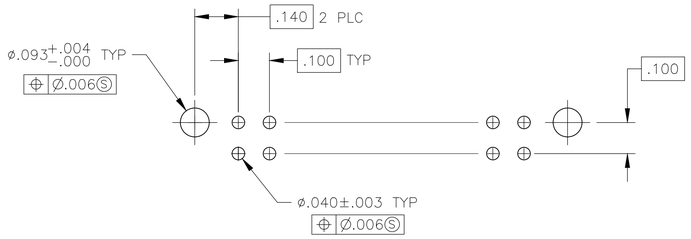

RECOMMENDED HOLE LAYOUT

1. THE NOTED DIMENSIONS APPLY AT THE INTERSECTION OF THE POST AND HOUSING
2. THE NOTED DIMENSIONS APPLY AT THE INTERSECTION WITH DATUM –P–
3. POINT OF MEASUREMENT FOR PLATING THICKNESS
4. PRELIMINARY PART – NOT RELEASED FOR PRODUCTION.
5. MATERIAL: HOUSING– FLAME RETARDANT THERMOPLASTIC, COLOR– BLACK
   POST– PHOS BRONZE
6. FINISH: POST– .000015 GOLD IN CONTACT AREA,
   .000100–.000200 MATTE TIN–LEAD ON SOLDERTAIL,
   ALL OVER .000050 NICKEL
7. FINISH: POST– .000015 GOLD IN CONTACT AREA,
   .000100–.000200 MATTE TIN ON SOLDERTAIL,
   ALL OVER .000050 NICKEL
8. OBSOLETE PARTS: OBSOLETE CIS STREAMLINING PER D.RENAUD/D.SINISI

8 OBSOLETE		1.900	1.600	16	34	~~6–104317–8~~
8 OBSOLETE		2.000	1.700	17	36	~~6–104317–7~~
		1.000	.700	7	16	6–104317–6
		2.300	2.000	20	42	6–104317–5
8 OBSOLETE		2.700	2.400	24	50	~~6–104317–4~~
8 OBSOLETE		2.600	2.300	23	48	~~6–104317–3~~
8 OBSOLETE		2.200	1.900	19	40	~~6–104317–2~~
		1.800	1.500	15	32	6–104317–1
	7	1.700	1.400	14	30	6–104317–0
		1.500	1.200	12	26	5–104317–9
8 OBSOLETE		1.400	1.100	11	24	~~5–104317–8~~
		1.300	1.000	10	22	5–104317–7
		1.200	.900	9	20	5–104317–6
		1.100	.800	8	18	5–104317–5
8 OBSOLETE		.900	.600	6	14	~~5–104317–4~~
		.800	.500	5	12	5–104317–3
		.700	.400	4	10	5–104317–2
		.500	.200	2	6	5–104317–1
8 OBSOLETE		.600	.300	3	8	4 ~~1–104317–9~~
8 OBSOLETE		1.900	1.600	16	34	~~1–104317–8~~
8 OBSOLETE		2.000	1.700	17	36	~~1–104317–7~~
		1.000	.700	7	16	1–104317–6
		2.300	2.000	20	42	1–104317–5
8 OBSOLETE		2.700	2.400	24	50	~~1–104317–4~~
8 OBSOLETE		2.600	2.300	23	48	~~1–104317–3~~
		2.200	1.900	19	40	1–104317–2
		1.800	1.500	15	32	1–104317–1
SUPERSEDED BY 6–104317–0	6	1.700	1.400	14	30	~~1–104317–0~~
		1.500	1.200	12	26	104317–9
		1.400	1.100	11	24	104317–8
SUPERSEDED BY 5–104317–7		1.300	1.000	10	22	~~104317–7~~
		1.200	.900	9	20	104317–6
SUPERSEDED BY 5–104317–5		1.100	.800	8	18	~~104317–5~~
8 OBSOLETE		.900	.600	6	14	~~104317–4~~
SUPERSEDED BY 5–104317–3		.800	.500	5	12	~~104317–3~~
		.700	.400	4	10	104317–2
SUPERSEDED BY 5–104317–1		.500	.200	2	6	~~104317–1~~
	PLATING	C	B	A	NO OF POSN	ASSEMBLY PART NUMBER

THIS DRAWING IS A CONTROLLED DOCUMENT.

DIMENSIONS: INCHES

TOLERANCES UNLESS OTHERWISE SPECIFIED:
0 PLC ± –
1 PLC ± –
2 PLC ± –
3 PLC ± .005
4 PLC ± –
ANGLES ± –

MATERIAL 5

FINISH SEE TABLE

DWN H MOLL 10–19–87
CHK R FEIDT 10–19–87
APVD –
PRODUCT SPEC –
APPLICATION SPEC –
WEIGHT –

TE Connectivity

NAME HDR ASSY, MOD II, SHROUDED 4 SIDES, DBL ROW, VERT .100X.100 CL, W/ .025 SQ POSTS

SIZE A1 | CAGE CODE 00779 | DRAWING NO C–104317 | RESTRICTED TO –

CUSTOMER DRAWING | SCALE 4:1 | SHEET 1 OF 1 | REV K3

4805 (1/15)

OCEAN CHIPS
Океан Электроники
Поставка электронных компонентов

Компания «Океан Электроники» предлагает заключение долгосрочных отношений при поставках импортных электронных компонентов на взаимовыгодных условиях!

Наши преимущества:

- Поставка оригинальных импортных электронных компонентов напрямую с производств Америки, Европы и Азии, а так же с крупнейших складов мира;
- Широкая линейка поставок активных и пассивных импортных электронных компонентов (более 30 млн. наименований);
- Поставка сложных, дефицитных, либо снятых с производства позиций;
- Оперативные сроки поставки под заказ (от 5 рабочих дней);
- Экспресс доставка в любую точку России;
- Помощь Конструкторского Отдела и консультации квалифицированных инженеров;
- Техническая поддержка проекта, помощь в подборе аналогов, поставка прототипов;
- Поставка электронных компонентов под контролем ВП;
- Система менеджмента качества сертифицирована по Международному стандарту ISO 9001;
- При необходимости вся продукция военного и аэрокосмического назначения проходит испытания и сертификацию в лаборатории (по согласованию с заказчиком);
- Поставка специализированных компонентов военного и аэрокосмического уровня качества (Xilinx, Altera, Analog Devices, Intersil, Interpoint, Microsemi, Actel, Aeroflex, Peregrine, VPT, Syfer, Eurofarad, Texas Instruments, MS Kennedy, Miteq, Cobham, E2V, MA-COM, Hittite, Mini-Circuits, General Dynamics и др.);

Компания «Океан Электроники» является официальным дистрибьютором и эксклюзивным представителем в России одного из крупнейших производителей разъемов военного и аэрокосмического назначения **«JONHON»**, а так же официальным дистрибьютором и эксклюзивным представителем в России производителя высокотехнологичных и надежных решений для передачи СВЧ сигналов **«FORSTAR»**.

AVIC JONHON

«JONHON» (основан в 1970 г.)

Разъемы специального, военного и аэрокосмического назначения:

(Применяются в военной, авиационной, аэрокосмической, морской, железнодорожной, горно- и нефтедобывающей отраслях промышленности)

«FORSTAR» (основан в 1998 г.)

ВЧ соединители, коаксиальные кабели, кабельные сборки и микроволновые компоненты:

(Применяются в телекоммуникациях гражданского и специального назначения, в средствах связи, РЛС, а так же военной, авиационной и аэрокосмической отраслях промышленности).

FORSTAR®

Телефон: 8 (812) 309-75-97 (многоканальный)
Факс: 8 (812) 320-03-32
Электронная почта: ocean@oceanchips.ru
Web: http://oceanchips.ru/
Адрес: 198099, г. Санкт-Петербург, ул. Калинина, д. 2, корп. 4, лит. А