Jul.1.2019 Copyright 2019 HIROSE ELECTRIC CO., LTD. All Rights Reserved.
In case of consideration for using Automotive equipment / device which demand high reliability, kindly contact our sales window correspondents.

	COUNT	DESCRIPTION OF REVISIONS	BY	CHKD	DATE		COUNT	DESCRIPTION OF REVISIONS	BY	CHKD	DATE
△					. .	△					. .
△					. .	△					. .
△					. .	△					. .

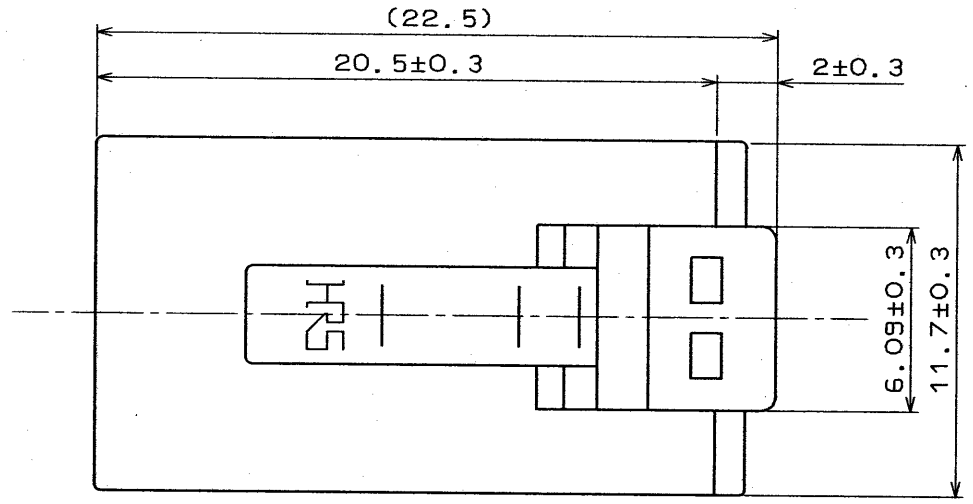

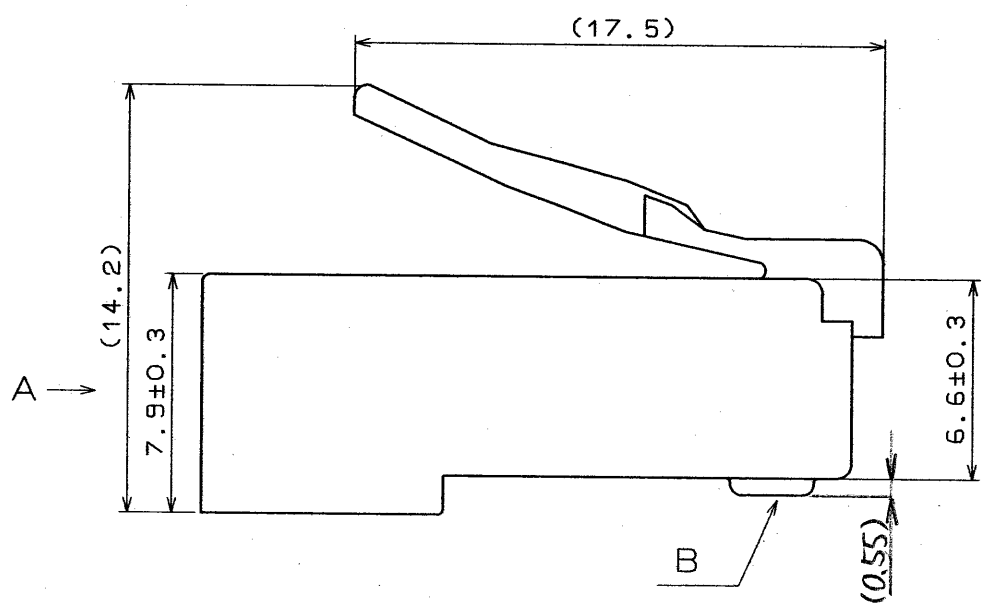

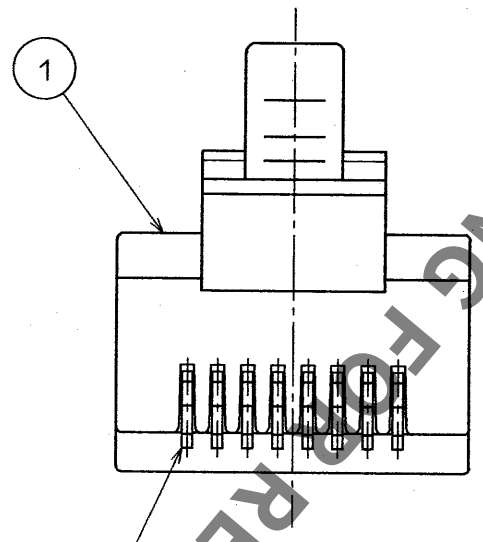

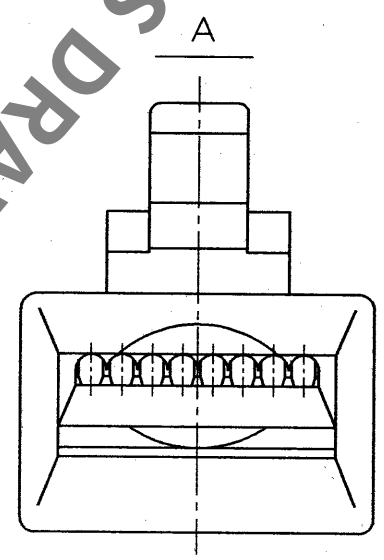

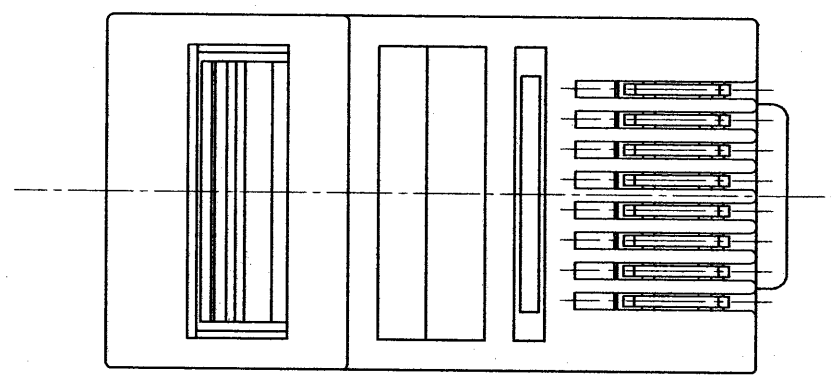

2 TABLE-1

APPLICABLE CABLE	
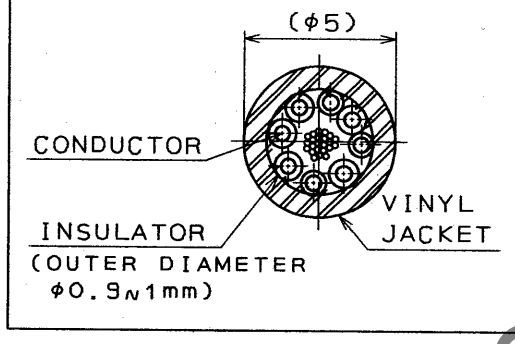	*THE CABLE SHOWN IN THE FIGURE LEFT IS ONE OF THE SAMPLE. *OUTER DIAMETER OF VINYL-JACKET CHANGES ACCORDING TO ITS HARONESS SO THE DIMENSION IN THE FIGURE FOR REFERENCE.

3 3 ATTACHED

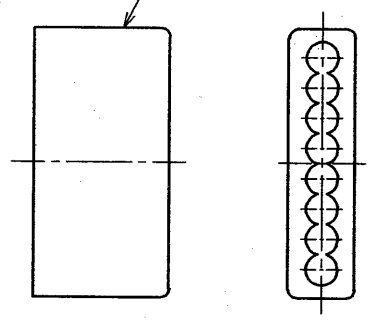

NOTES
1 THE DIMENSION IN PARENTHESIS ARE FOR REFERENCE.
2 APPLICABLE CABLE OF THIS CONNECTOR IS SHOWN IN TABLE-1.
3 THE ATTACHED SHALL BE USED TO ALIGN WIRES. (CABLE SHALL BE ASSEMBLED WITH ADAPTOR INSERTED)
4 USE THE JIGS SHOWN IN TABLE-2 FOR WIRING THIS CONNECTOR.

4 TABLE-2

EQUIPMENT	PART No.
SEMI-AUTO ASSEMBLY MACHINE	APPLICATOR 105 TM8/10P88
HAND TOOL	TC-2220-8/10P-88

NO.	MATERIAL	FINISH , REMARKS	NO.	MATERIAL	FINISH , REMARKS
2	PHOSPHOR BRONZE	SELECTIVE GOLD PLATING 1.27μm(B AREA)			
1	POLYCARBONATE	CLEAR	3	POLYCARBONATE	CLEAR

CODE NO. (OLD)	DRAWN	DESIGNED	CHECKED	APPROVED	RELEASED
	T.Watanabe '95.7.10	T.Watanabe '95.7.10	H.Miura 95.7.10	S.Yamada 95.7.10	

SCALE 4 : 1	DRAWING NO. EDC3-028188	PART NO. TM10P-88P
UNITS mm	HRS HIROSE ELECTRIC CO., LTD.	CODE NO. CL222-1818-1 1/1

TO
Q2

HRS DRAWING FOR REFERENCE

OCEAN CHIPS
Океан Электроники
Поставка электронных компонентов

Компания «Океан Электроники» предлагает заключение долгосрочных отношений при поставках импортных электронных компонентов на взаимовыгодных условиях!

Наши преимущества:

- Поставка оригинальных импортных электронных компонентов напрямую с производств Америки, Европы и Азии, а так же с крупнейших складов мира;
- Широкая линейка поставок активных и пассивных импортных электронных компонентов (более 30 млн. наименований);
- Поставка сложных, дефицитных, либо снятых с производства позиций;
- Оперативные сроки поставки под заказ (от 5 рабочих дней);
- Экспресс доставка в любую точку России;
- Помощь Конструкторского Отдела и консультации квалифицированных инженеров;
- Техническая поддержка проекта, помощь в подборе аналогов, поставка прототипов;
- Поставка электронных компонентов под контролем ВП;
- Система менеджмента качества сертифицирована по Международному стандарту ISO 9001;
- При необходимости вся продукция военного и аэрокосмического назначения проходит испытания и сертификацию в лаборатории (по согласованию с заказчиком);
- Поставка специализированных компонентов военного и аэрокосмического уровня качества (Xilinx, Altera, Analog Devices, Intersil, Interpoint, Microsemi, Actel, Aeroflex, Peregrine, VPT, Syfer, Eurofarad, Texas Instruments, MS Kennedy, Miteq, Cobham, E2V, MA-COM, Hittite, Mini-Circuits, General Dynamics и др.);

Компания «Океан Электроники» является официальным дистрибьютором и эксклюзивным представителем в России одного из крупнейших производителей разъемов военного и аэрокосмического назначения **«JONHON»**, а так же официальным дистрибьютором и эксклюзивным представителем в России производителя высокотехнологичных и надежных решений для передачи СВЧ сигналов **«FORSTAR»**.

AVIC JONHON

«JONHON» (основан в 1970 г.)

Разъемы специального, военного и аэрокосмического назначения:

(Применяются в военной, авиационной, аэрокосмической, морской, железнодорожной, горно- и нефтедобывающей отраслях промышленности)

«FORSTAR» (основан в 1998 г.)

ВЧ соединители, коаксиальные кабели, кабельные сборки и микроволновые компоненты:

(Применяются в телекоммуникациях гражданского и специального назначения, в средствах связи, РЛС, а так же военной, авиационной и аэрокосмической отраслях промышленности).

FORSTAR®

Телефон: 8 (812) 309-75-97 (многоканальный)
Факс: 8 (812) 320-03-32
Электронная почта: ocean@oceanchips.ru
Web: http://oceanchips.ru/
Адрес: 198099, г. Санкт-Петербург, ул. Калинина, д. 2, корп. 4, лит. А