| DIALIGHT PART NUMBER | PACKAGING | POSITION 1 | POSITION 2 | MSL |
|---|---|---|---|---|
| 592-1010-302F | SAMPLE STRIP | RED | RED | 2 |
| 592-1010-313F | 13" REEL | | | |
| 592-1313-302F | SAMPLE STRIP | GREEN | GREEN | 2 |
| 592-1313-313F | 13" REEL | | | |
| 592-1314-302F | SAMPLE STRIP | GREEN | YELLOW | 2 |
| 592-1314-313F | 13" REEL | | | |
| 592-1414-302F | SAMPLE STRIP | YELLOW | YELLOW | 2 |
| 592-1414-313F | 13" REEL | | | |
| 592-1515-302F | SAMPLE STRIP | ORANGE | ORANGE | 2 |
| 592-1515-313F | 13" REEL | | | |

| REV | ECN NO | REVISIONS | DRN | CKD | APP | DATE |
|---|---|---|---|---|---|---|
| A | ——— | NEW RELEASE | JTD | MES | NO | 1-27-12 |

## SAMPLE STRIP
### PACKAGING SPECIFICATION

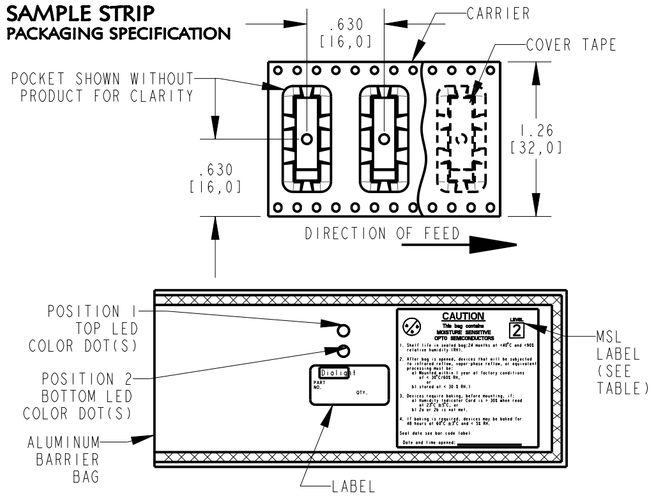


* 10 PCS. SAMPLE STRIP.
* STRIP PLACED IN ALUMINUM BARRIER BAG.
* LABEL TO INCLUDE P/N, QTY PER BAG, MFG DATE LED LOT NO., LED COLOR, LED BIN INTENSITY FOR BOTH LEDS AND "COUNTRY OF ORIGIN: MEXICO".

## 13" REEL
### PACKAGING SPECIFICATION

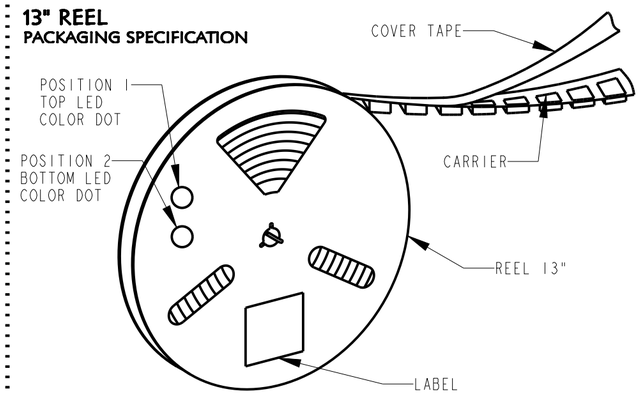


* 13" REEL PER EIA STANDARD 481-2
* QUANTITY = 300 Pcs/REEL IN VACUUM SEALED BAG
* LABEL AND COLOR DOTS ON REEL AND ON BAG
* LABEL TO INCLUDE P/N, QTY PER BAG, MFG DATE LED LOT NO., LED COLOR, LED BIN INTENSITY FOR BOTH LEDS AND "COUNTRY OF ORIGIN: MEXICO". CORNER OF LABEL ON REEL INDICATES MOISTURE SENSITIVITY LEVEL. ALUMINUM BARRIER BAG INCLUDES MSL LABEL.

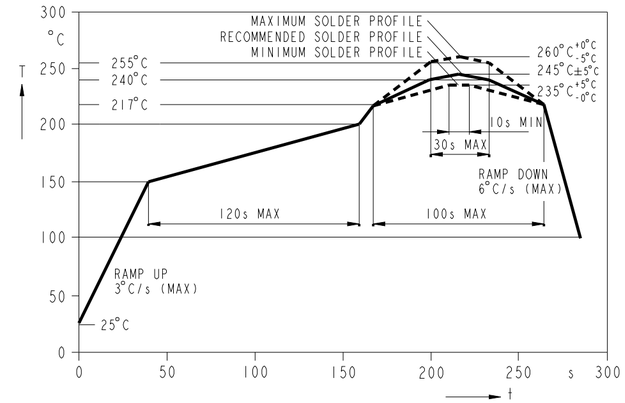


**RECOMMENDED RoHS COMPLIANT REFLOW PROFILE**

**OPERATING CHARACTERISTICS AT 25°C AMBIENT - SINGLE COLOR LEDs**

| COLOR | | LUMINOUS INTENSITY (mcd) | | DOMINANT WAVELENGTH (nm) | | | PEAK WAVELENGTH (nm) | FORWARD VOLTAGE (V) | | REVERSE CURRENT (μA) |
|---|---|---|---|---|---|---|---|---|---|---|
| | | 2mA | 10mA | | | | | 2mA | | |
| # | DESCRIPTION | TYP | | MIN | TYP | MAX | TYP | TYP | MAX | MAX |
| 10 | RED | 3.8 | 9.8 | 624 | 630 | 636 | 643 | 1.8 | 2.2 | 10 @ $V_R$=12 V |
| 13 | GREEN | 3.2 | 10.1 | 566 | 570 | 575 | 572 | 1.8 | 2.2 | 10 @ $V_R$=12 V |
| 14 | YELLOW | 4.4 | 11.3 | 580 | 587 | 594 | 591 | 1.8 | 2.2 | 10 @ $V_R$=12 V |
| 15 | ORANGE | 5.6 | 14.0 | 600 | 606 | 609 | 610 | 1.8 | 2.2 | 10 @ $V_R$=12 V |

| ABSOLUTE MAXIMUM RATINGS AT 25°C AMBIENT - SINGLE COLOR LEDs | COLOR | | | | UNITS |
|---|---|---|---|---|---|
| | RED | GREEN | YELLOW | ORANGE | |
| POWER DISSIPATION | 50 | 40 | 50 | 50 | mW |
| PEAK FORWARD CURRENT (1/200 DUTY CYCLE, 10μs PULSE WIDTH) | 100 | | | | mA |
| CONTINUOUS FORWARD CURRENT | 20 | | | | mA |
| LINEAR DERATING AT MAX CURRENT (20mA) | 0 (UNDER 100°C) | | | | mA/°C |
| REVERSE VOLTAGE | 12 | | | | V |
| LEAD REFLOW SOLDERING TEMPERATURE (FOR 5 SEC.) | 260 (ALSO SEE GRAPH) | | | | °C |
| OPERATING TEMPERATURE | -40 TO +100 | | | | °C |
| STORAGE TEMPERATURE | -40 TO +100 | | | | °C |

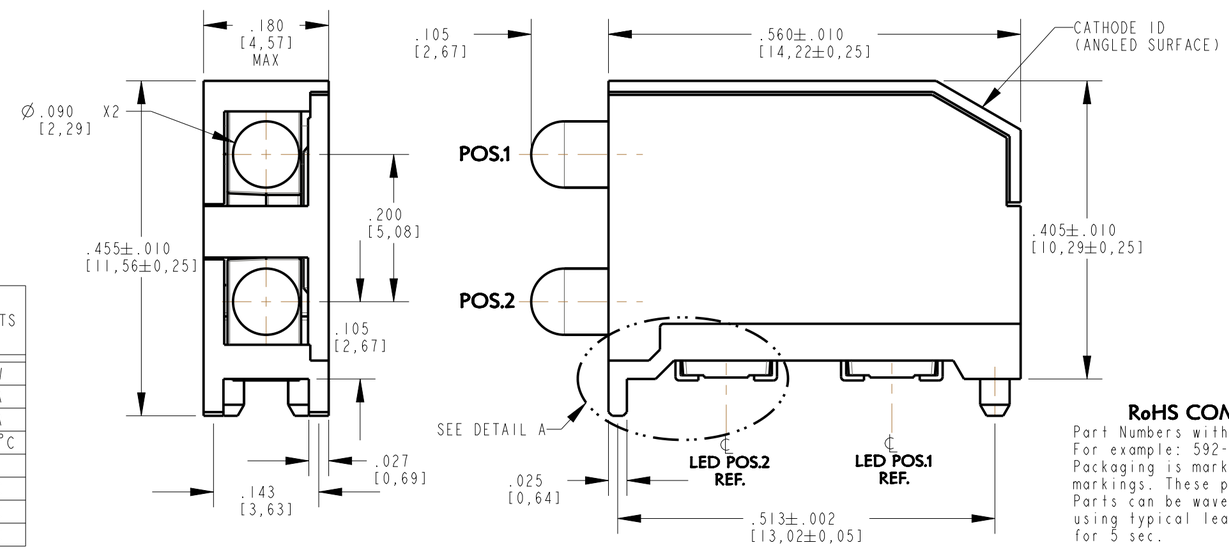


## RoHS COMPLIANT 592-XXXX-3XXF

Part Numbers with the "F" suffix ending are RoHS Compliant. For example: 592-1010-302F
Packaging is marked with "RoHS Compliant" label or equivalent markings. These parts can be used with RoHS reflow profile. Parts can be wave soldered, dip soldered or hand soldered using typical lead-free soldering process with max 260°C temp. for 5 sec.

**ATTENTION:**
**OBSERVE PRECAUTIONS FOR HANDLING ELECTROSTATIC SENSITIVE DEVICES**

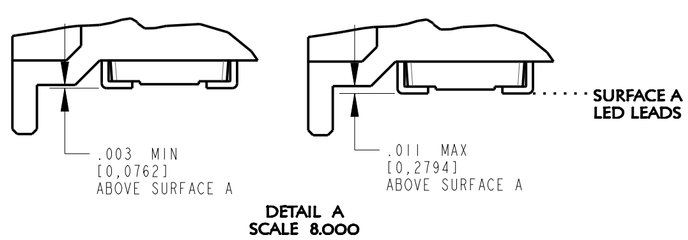


**DETAIL A**
**SCALE 8.000**

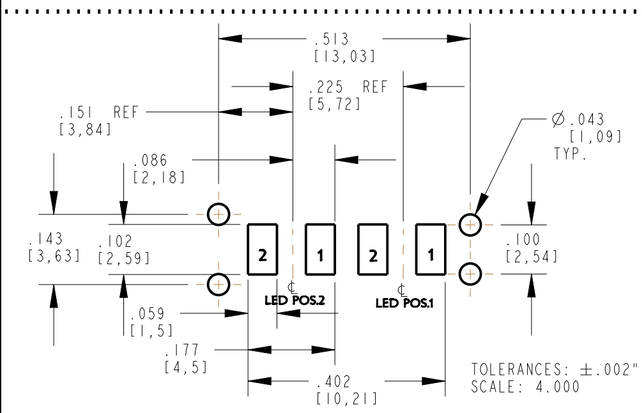


| LED COLOR | PIN 1 | PIN 2 |
|---|---|---|
| SINGLE COLOR | CATHODE | ANODE |

**RECOMMENDED PAD LAYOUT - SINGLE COLOR**

NOTES :

1. DIALIGHT PART NUMBERS: 592-XXXX-3XXF.
2. ...-302F SUFFIX MEANS PARTS ARE SUPPLIED ON A 10 PCS. SAMPLE STRIP
   ...-313F SUFFIX MEANS PARTS ARE SUPPLIED ON A 13 INCH REEL, 300 pcs/REEL
3. FRONT AND REAR TERMINALS [OF EACH LED] OF THE ASSEMBLY TO BE WITHIN .005" COPLANARITY.
4. STORAGE CONDITIONS FOR TAPED PRODUCT: RE-TAPING MAY BE NECESSARY FOR PRODUCT STORED MORE THAN TWELVE MONTHS.
5. PIN NUMBERS ARE FOR REFERENCE ONLY , DESIGNATION NON-EXISTENT ON PART.
6. MOISTURE SENSITIVITY LEVEL LABEL WILL BE PLACED ON BAG. CHECK CHART FOR PROPER LEVEL.
7. THIS ASSEMBLY CONTAINS ELECTROSTATIC DISCHARGE SENSITIVE DEVICES (ESDS). MAINTAIN ALL PRECAUTIONARY MEASURES DURING ASSEMBLY, HANDLING, AND STORAGE IN ACCORDANCE WITH IPC-A-610.

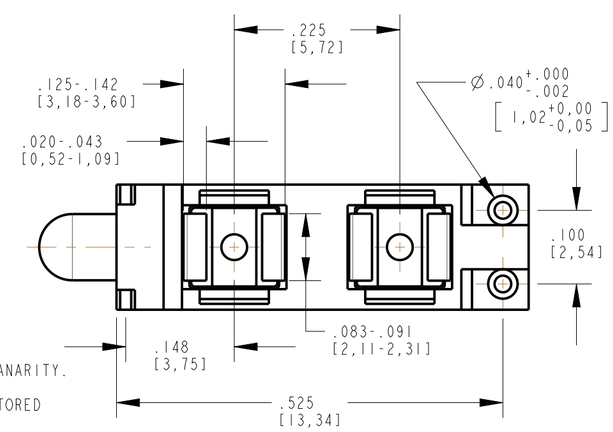


**++SINGLE COLOR LED ASSEMBLY++**

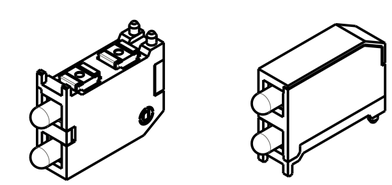

SCALE 2.000

THIS DRAWING AND THE CONTENTS HEREIN ARE CONFIDENTIAL AND THE SOLE PROPERTY OF DIALIGHT. REPRODUCTION OF THIS DRAWING OR CONSTRUCTION OF ANY PARTS WITHIN THIS DRAWING ARE FORBIDDEN WITHOUT THE WRITTEN CONSENT OF DIALIGHT.

| | | |
|---|---|---|
| SCALE: 2.000 | DRAWING NUMBER C-17954 | REV A |
| ALL DIM'S IN: INCHES (MM) | | |
| TOLERANCES: UNLESS OTHERWISE SPECIFIED<br>FRACTIONS: ±1/64<br>DECIMALS (.XX): ±.01<br>DECIMALS (.XXX): ±.005<br>DECIMALS (.XXXX): ±.0005<br>ANGLES: ±1° | TITLE BI-LEVEL PRISM RoHS COMPLIANT | |
| | MATERIAL | |
| FINISH: | Dialight | 1501 ROUTE 34 SOUTH FARMINGDALE, NJ 07727 |
| FSCM 83330 | SHEET 1 OF 1 | FAMILY TABLE: |

# OCEAN CHIPS
## Океан Электроники
### Поставка электронных компонентов

Компания «Океан Электроники» предлагает заключение долгосрочных отношений при поставках импортных электронных компонентов на взаимовыгодных условиях!

Наши преимущества:

- Поставка оригинальных импортных электронных компонентов напрямую с производств Америки, Европы и Азии, а так же с крупнейших складов мира;
- Широкая линейка поставок активных и пассивных импортных электронных компонентов (более 30 млн. наименований);
- Поставка сложных, дефицитных, либо снятых с производства позиций;
- Оперативные сроки поставки под заказ (от 5 рабочих дней);
- Экспресс доставка в любую точку России;
- Помощь Конструкторского Отдела и консультации квалифицированных инженеров;
- Техническая поддержка проекта, помощь в подборе аналогов, поставка прототипов;
- Поставка электронных компонентов под контролем ВП;
- Система менеджмента качества сертифицирована по Международному стандарту ISO 9001;
- При необходимости вся продукция военного и аэрокосмического назначения проходит испытания и сертификацию в лаборатории (по согласованию с заказчиком);
- Поставка специализированных компонентов военного и аэрокосмического уровня качества (Xilinx, Altera, Analog Devices, Intersil, Interpoint, Microsemi, Actel, Aeroflex, Peregrine, VPT, Syfer, Eurofarad, Texas Instruments, MS Kennedy, Miteq, Cobham, E2V, MA-COM, Hittite, Mini-Circuits, General Dynamics и др.);

Компания «Океан Электроники» является официальным дистрибьютором и эксклюзивным представителем в России одного из крупнейших производителей разъемов военного и аэрокосмического назначения **«JONHON»**, а так же официальным дистрибьютором и эксклюзивным представителем в России производителя высокотехнологичных и надежных решений для передачи СВЧ сигналов **«FORSTAR»**.

AVIC JONHON

**«JONHON»** (основан в 1970 г.)

Разъемы специального, военного и аэрокосмического назначения:

(Применяются в военной, авиационной, аэрокосмической, морской, железнодорожной, горно- и нефтедобывающей отраслях промышленности)

**«FORSTAR»** (основан в 1998 г.)

ВЧ соединители, коаксиальные кабели, кабельные сборки и микроволновые компоненты:

(Применяются в телекоммуникациях гражданского и специального назначения, в средствах связи, РЛС, а так же военной, авиационной и аэрокосмической отраслях промышленности).

FORSTAR®

Телефон: 8 (812) 309-75-97 (многоканальный)
Факс: 8 (812) 320-03-32
Электронная почта: ocean@oceanchips.ru
Web: http://oceanchips.ru/
Адрес: 198099, г. Санкт-Петербург, ул. Калинина, д. 2, корп. 4, лит. А