THIS DRAWING IS UNPUBLISHED. RELEASED FOR PUBLICATION 2009
© COPYRIGHT 2009 BY - ALL RIGHTS RESERVED.

MATED WITH: PASSEND ZU: 1355350

PROJECT NO.: A98-52183

REVISIONS

P	LTR	DESCRIPTION	DATE	DWN	APVD
	B3	PART NUMBER REARRANGED FOR MFG ON MODEL	06AUG2015	VGP	BF
	B4	PART NUMBER REARRANGED FOR MFG ON MODEL	20AUG2015	VGP	BF

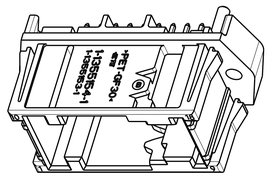

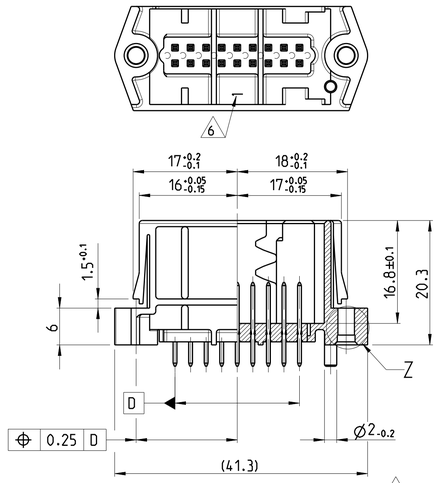

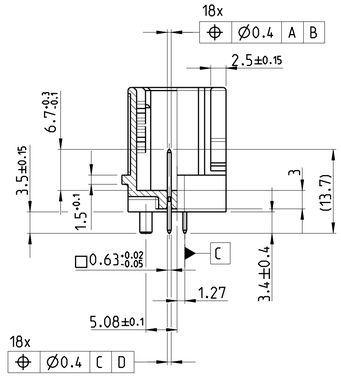

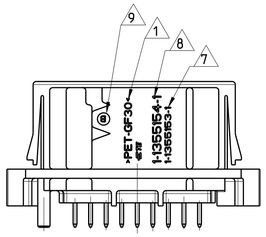

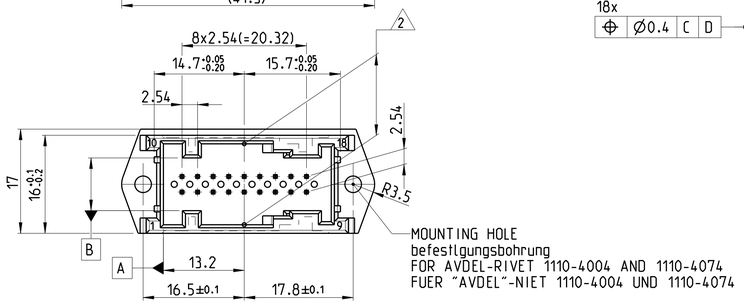

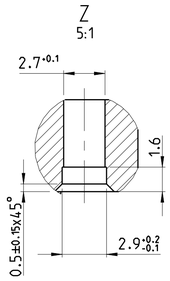

CODINGS
KODIERUNGEN

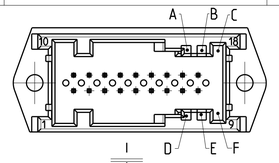

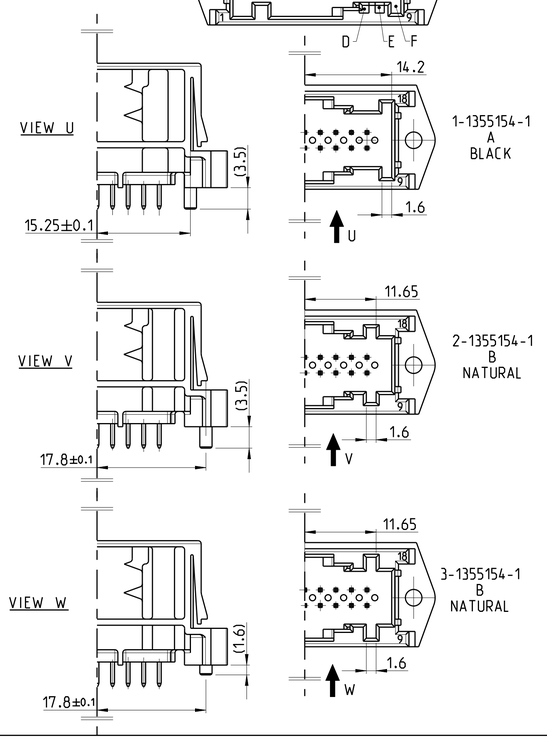

CABLE DIRECTION LEFT
Kabelabgang Links

PCB LAYOUT
LeiterplattenLayout

CABLE DIRECTION RIGHT
Kabelabgang rechts

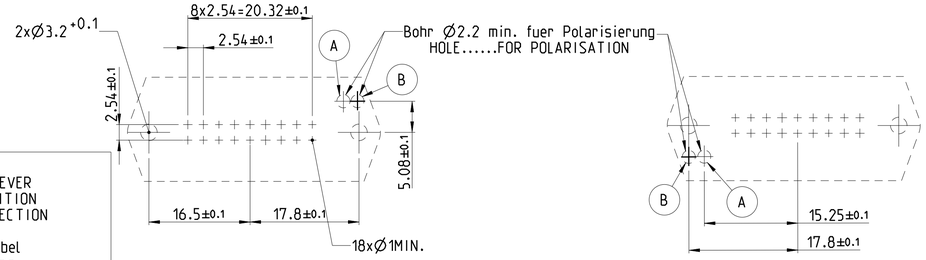

FREE RANGE FOR LEVER IN PRELOCKED POSITION AT AGGREGATE CONNECTION

Freiraum fuer Hebel in Vorraststellung am Geraeteanschluss

FREE RANGE FOR LEVER IN ENDLOCKED POSITION AT AGGREGATE CONNECTION

Freiraum fuer Hebel in Endrastellung am Geraeteanschluss

1:1

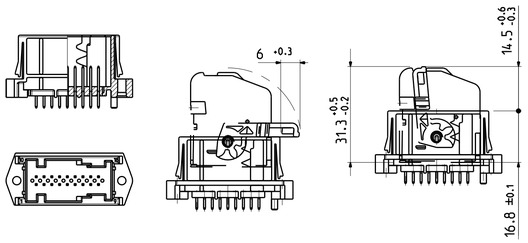

FRONT PLATE CUT-OUT
Frontplattenausschnitt
1:1

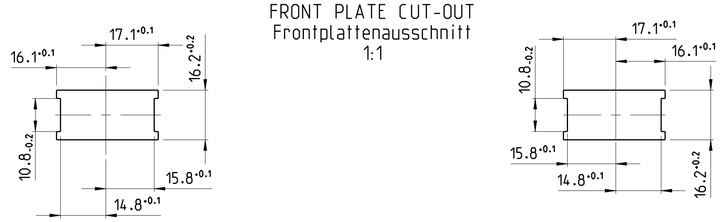

NOTES:
Bemerkungen:

1. MATERIALMARKING
   Materialkennzeichnung
2. WARPAGE -0.3MM PERMITTED
   Verzug -0.3mm zulaessig
3. PACKAGING: IN TRAY NO. 740966-1
   Verpackung: in Produkttraeger 740966-1
4. PRODUCTSPECIFICATION: 108-18030
   Produktspezifikation: 108-18030
5. PRESS OUT FORCE > 25N
   SOLDERABILITY ACC. TO DIN IEC 68 Part 2-20
   Ausdrueckkraft > 25N
   Loetbarkeit gemaess DIN IEC 68 Teil 2-20.Alterung 3
6. CAVITY MARKING
   Nestkennzeichnung
7. TE PN FOR HOUSING
   TE Teile Nr. fuer Gehaeuse
8. TE PN FOR ASSY
   TE Teile Nr. fuer Assembly
9. REVISION (HOUSING)
   Aenderungsstand (Gehaeuse)
10. OTHER CODINGS UPON REQUEST
    weitere Kodierungen auf Anfrage

SURFACE/OBERFLAECHE

STYLE: COAT THICKNESS 2.5 UNTIL 4 µm Sn OVER 1.3 UNTIL 2.2 µm Ni
Ausfuehrung Sn: Schichtdicke 2.5 bis 4 µm Sn ueber 1.3 bis 2.2 µm Ni

	TE ORDER NO. BESTELL-NR.	REV. REV.	CODE. KOD.	POS. POS.	QTY. STK.	DESCRIPTION BENENNUNG	SURFACE/COLOR FARBE OBERFLAECHE	MATERIAL Material	SUITABLE FOR: SHIELD dazu passend: Abdeckkappe TE	USED WITH: SOCKET HOUSING DAZU GEHOEHRT: Buchsengehaeuse TE
CABLE DIRECTION LEFT AND RIGHT Kabelabgang links und rechts	-	-	-	-	-	-	-	-	-	-
				-	-	-	-	-		
	3-1355154-1	B	B	2	18	PIN CONTACT/Stiftkontakt	TIN/Zinn	CuFe2	2-1355350-1	-
				1	1	PIN HEADER/Stiftwanne	NATURAL/Natur	PET-GF30		
	2-1355154-1	B	B	2	18	PIN CONTACT/Stiftkontakt	TIN/Zinn	CuFe2	2-1355350-1	-
				1	1	PIN HEADER/Stiftwanne	NATURAL/Natur	PET-GF30		
	1-1355154-1	B	A	2	18	PIN CONTACT/Stiftkontakt	TIN/Zinn	CuFe2	1-1355350-1	1355348-1
				1	1	PIN HEADER/Stiftwanne	BLACK/schwarz	PET-GF30		

1-1355154-1 AS SHOWN
WIE GEZEICHNET

THIS DRAWING IS A CONTROLLED DOCUMENT.

DIMENSIONS: mm

TOLERANCES UNLESS OTHERWISE SPECIFIED:
0 PLC ±0.2
1 PLC ±0.2
2 PLC ±0.2
3 PLC ±
4 PLC ±
ANGLES ±2°

MATERIAL: SEE TABLE siehe Tabelle
FINISH: SEE TABLE siehe Tabelle

DWN O.Frank 24JUN1999
CHK B.Fieberling 24JUN1999
APVD -
PRODUCT SPEC -
APPLICATION SPEC -
WEIGHT ca. 6g

TE Connectivity

NAME: MICRO QUADLOCK SYSTEM, PIN HEADER,18POS
Micro Quadlock System, Stiftwanne, 18pol.
-

SIZE A1 | CAGE CODE 00779 | DRAWING NO C-1355154 | RESTRICTED TO -

CUSTOMER DRAWING | SCALE 2:1 | SHEET 1 OF 1 | REV B4

4805 (3/13)

OCEAN CHIPS
Океан Электроники
Поставка электронных компонентов

Компания «Океан Электроники» предлагает заключение долгосрочных отношений при поставках импортных электронных компонентов на взаимовыгодных условиях!

Наши преимущества:

- Поставка оригинальных импортных электронных компонентов напрямую с производств Америки, Европы и Азии, а так же с крупнейших складов мира;
- Широкая линейка поставок активных и пассивных импортных электронных компонентов (более 30 млн. наименований);
- Поставка сложных, дефицитных, либо снятых с производства позиций;
- Оперативные сроки поставки под заказ (от 5 рабочих дней);
- Экспресс доставка в любую точку России;
- Помощь Конструкторского Отдела и консультации квалифицированных инженеров;
- Техническая поддержка проекта, помощь в подборе аналогов, поставка прототипов;
- Поставка электронных компонентов под контролем ВП;
- Система менеджмента качества сертифицирована по Международному стандарту ISO 9001;
- При необходимости вся продукция военного и аэрокосмического назначения проходит испытания и сертификацию в лаборатории (по согласованию с заказчиком);
- Поставка специализированных компонентов военного и аэрокосмического уровня качества (Xilinx, Altera, Analog Devices, Intersil, Interpoint, Microsemi, Actel, Aeroflex, Peregrine, VPT, Syfer, Eurofarad, Texas Instruments, MS Kennedy, Miteq, Cobham, E2V, MA-COM, Hittite, Mini-Circuits, General Dynamics и др.);

Компания «Океан Электроники» является официальным дистрибьютором и эксклюзивным представителем в России одного из крупнейших производителей разъемов военного и аэрокосмического назначения **«JONHON»**, а так же официальным дистрибьютором и эксклюзивным представителем в России производителя высокотехнологичных и надежных решений для передачи СВЧ сигналов **«FORSTAR»**.

AVIC JONHON

«JONHON» (основан в 1970 г.)

Разъемы специального, военного и аэрокосмического назначения:

(Применяются в военной, авиационной, аэрокосмической, морской, железнодорожной, горно- и нефтедобывающей отраслях промышленности)

«FORSTAR» (основан в 1998 г.)

ВЧ соединители, коаксиальные кабели, кабельные сборки и микроволновые компоненты:

(Применяются в телекоммуникациях гражданского и специального назначения, в средствах связи, РЛС, а так же военной, авиационной и аэрокосмической отраслях промышленности).

FORSTAR®

Телефон: 8 (812) 309-75-97 (многоканальный)
Факс: 8 (812) 320-03-32
Электронная почта: ocean@oceanchips.ru
Web: http://oceanchips.ru/
Адрес: 198099, г. Санкт-Петербург, ул. Калинина, д. 2, корп. 4, лит. А