THIS DRAWING IS UNPUBLISHED.
VERTRAULICHE UNVEROEFFENTLICHTE ZEICHNUNG
© COPYRIGHT — By —

RELEASED FOR PUBLICATION:
FREIFUER VEROEFFENTLICHUNG
ALL RIGHTS RESERVED.
ALLE RECHTE VORBEHALTEN.

MATED WITH:
PASSEND ZU:
929504

LOC	DIST
AI	—

PROJECT NR.: A89-52176

REVISIONS
ANDERUNGEN

P	LTR	DESCRIPTION BESCHREIBUNG	DATE	DWN	APVD
	A4	Date clock added.	21MAR11	Kirs.	Merz

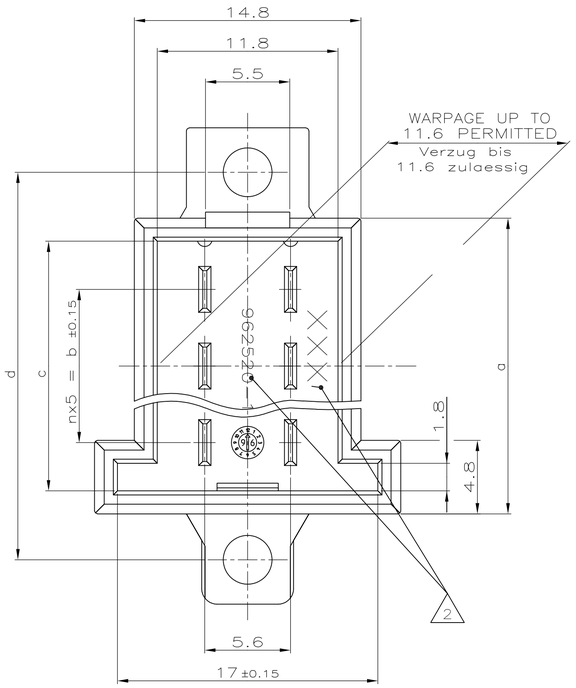

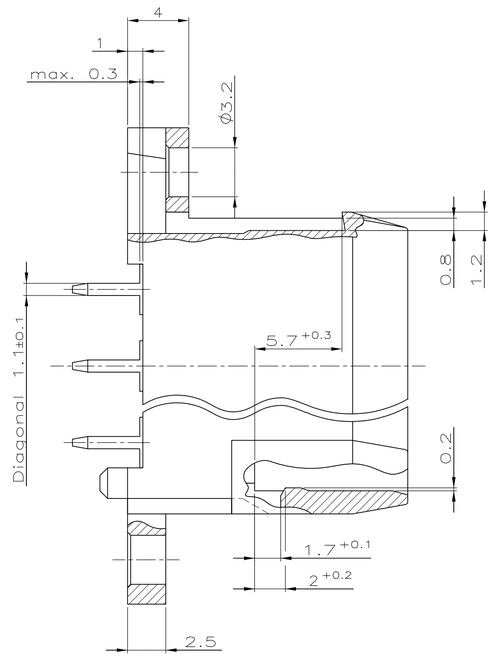

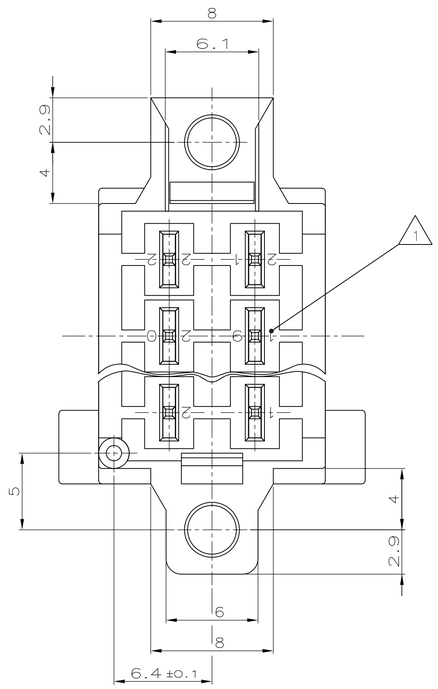

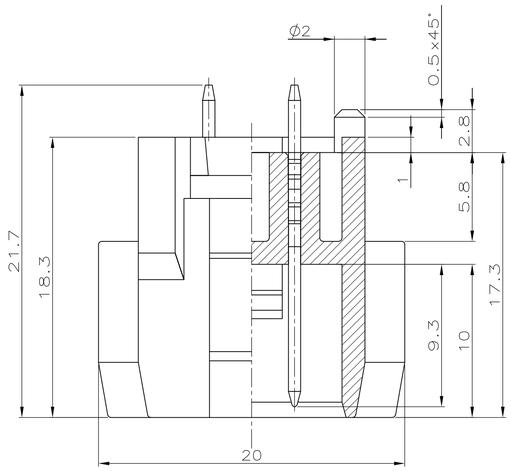

REMARKS
Bemerkungen

1. CAVITY MARKING
Kammernummerierung

2. COMPANY LOGO AND NO.
Firmenlogo und Nr.

3. MATERIAL OF MALE CONN. HOUSING:
Material der Messerleistengehaeuse:
PBT/PC-GF20 (BLACK/schwarz)

MATERIAL OF TAB FOR PN's 963357-1 TO ..-6:
Material der Kontakte fuer PN's 963357-1 bis ..-6:
CuZn30 (SILVER PLATED/versilbert)

MATERIAL OF TAB FOR PN 1-963357-1:
Material der Kontakte fuer PN 1-963357-1:
CuSn4 (TIN PLATED/verzinnt)

ORDER-No. Bestell-Nr.	REV	DESCRIPTION Benennung	n	a	b ±0.15	c +0.2	d ±0.15	CAVITY-SYMBOL Kammerbezeichnung	MATING PLUG Gegenstecker
1-963357-1	A	22POS. MALE CONN. Messerleiste	10	59.3	50	56.3	65.3		929504-7
963357-6	A	4POS. MALE CONN. Messerleiste	1	14.3	5	11.3	20.3		929504-1
963357-5	A	6POS. MALE CONN. Messerleiste	2	19.3	10	16.3	25.3		929504-2
963357-4	A	10POS. MALE CONN. Messerleiste	4	29.3	20	26.3	35.3		929504-4
963357-3	A	14POS. MALE CONN. Messerleiste	6	39.3	30	36.3	45.3		929504-5
963357-2	A	18POS. MALE CONN. Messerleiste	8	49.3	40	46.3	55.3		929504-6
963357-1	A	22POS. MALE CONN. Messerleiste	10	59.3	50	56.3	65.3		929504-7

THIS DRAWING IS A CONTROLLED DOCUMENT.
DIESE ZEICHNUNG IST EIN KONTROLLIERTES DOKUMENT.

DIMENSIONS: DIMENSIONEN mm

TOLERANCES UNLESS OTHERWISE SPECIFIED: ALLGEMEINTOLERANZEN △ ISO 8015
0 PLC ± 0.2 mm
1 PLC ± –
2 PLC ± –
3 PLC ± –
4 PLC ± –
ANGLES / WINKEL ±

MATERIAL 3
FINISH / OBERFLAECHE / FARBE: BLACK / schwarz

DWN K. Benke 12JUN1990
CHK Steinbach 12JUN1990
APVD –
PRODUCT SPEC PRODUKTSPEZ —
APPLICATION SPEC VERARBEITUNGSSPEZ. —
WEIGHT GEWICHT —

TE Connectivity

NAME
4-22POS. MALE CONNECTOR
4-22pol. Messerleiste

SIZE A1 | CAGE CODE 00779 | DRAWING NO ZEICHNUNGS-NR C-963357 | RESTRICTED TO NUR FUER —

CUSTOMER DRAWING / KUNDENZEICHNUNG | SCALE MASSSTAB 5:1 | SHEET BLATT 1 OF VON 1 | REV A4

4805 (3/11)

OCEAN CHIPS
Океан Электроники
Поставка электронных компонентов

Компания «Океан Электроники» предлагает заключение долгосрочных отношений при поставках импортных электронных компонентов на взаимовыгодных условиях!

Наши преимущества:

- Поставка оригинальных импортных электронных компонентов напрямую с производств Америки, Европы и Азии, а так же с крупнейших складов мира;
- Широкая линейка поставок активных и пассивных импортных электронных компонентов (более 30 млн. наименований);
- Поставка сложных, дефицитных, либо снятых с производства позиций;
- Оперативные сроки поставки под заказ (от 5 рабочих дней);
- Экспресс доставка в любую точку России;
- Помощь Конструкторского Отдела и консультации квалифицированных инженеров;
- Техническая поддержка проекта, помощь в подборе аналогов, поставка прототипов;
- Поставка электронных компонентов под контролем ВП;
- Система менеджмента качества сертифицирована по Международному стандарту ISO 9001;
- При необходимости вся продукция военного и аэрокосмического назначения проходит испытания и сертификацию в лаборатории (по согласованию с заказчиком);
- Поставка специализированных компонентов военного и аэрокосмического уровня качества (Xilinx, Altera, Analog Devices, Intersil, Interpoint, Microsemi, Actel, Aeroflex, Peregrine, VPT, Syfer, Eurofarad, Texas Instruments, MS Kennedy, Miteq, Cobham, E2V, MA-COM, Hittite, Mini-Circuits, General Dynamics и др.);

Компания «Океан Электроники» является официальным дистрибьютором и эксклюзивным представителем в России одного из крупнейших производителей разъемов военного и аэрокосмического назначения **«JONHON»**, а так же официальным дистрибьютором и эксклюзивным представителем в России производителя высокотехнологичных и надежных решений для передачи СВЧ сигналов **«FORSTAR»**.

AVIC JONHON

«JONHON» (основан в 1970 г.)

Разъемы специального, военного и аэрокосмического назначения:

(Применяются в военной, авиационной, аэрокосмической, морской, железнодорожной, горно- и нефтедобывающей отраслях промышленности)

«FORSTAR» (основан в 1998 г.)

ВЧ соединители, коаксиальные кабели, кабельные сборки и микроволновые компоненты:

(Применяются в телекоммуникациях гражданского и специального назначения, в средствах связи, РЛС, а так же военной, авиационной и аэрокосмической отраслях промышленности).

FORSTAR®

Телефон: 8 (812) 309-75-97 (многоканальный)
Факс: 8 (812) 320-03-32
Электронная почта: ocean@oceanchips.ru
Web: http://oceanchips.ru/
Адрес: 198099, г. Санкт-Петербург, ул. Калинина, д. 2, корп. 4, лит. А