This document is the property of Amphenol Corporation and is delivered on the express condition that it is not to be disclosed, reproduced or used, in whole or in part, for manufacture or sale by anyone other than Amphenol Corporation without its prior consent, & that no right is granted to disclose or to use any information in this document.

CUSTOMER DRAWING

REVISIONS				
SYM	ECN	DESCRIPTION	DATE	APPROVED
4	HK7488	Use a one-piece zinc body to replace a zinc body + a brass pipe	11/21'16	IP

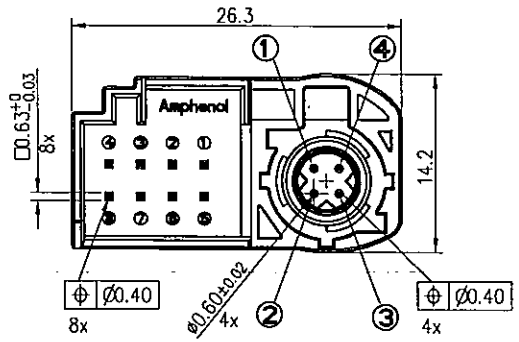

* HSDNCRPPCB8X as shown

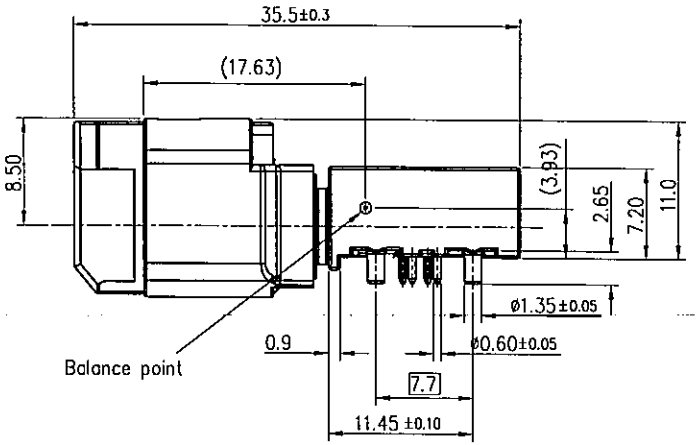

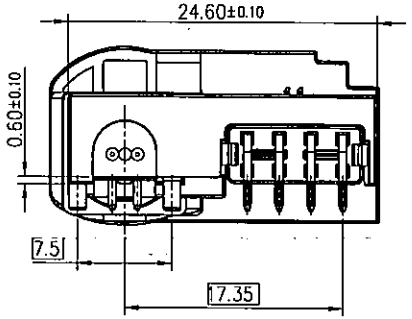

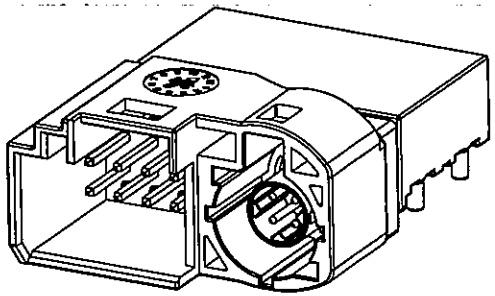

* HSDNCRPPCB8X as shown

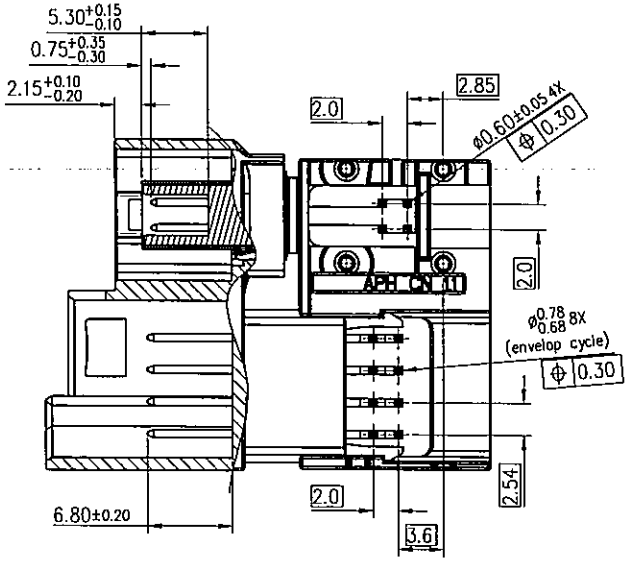

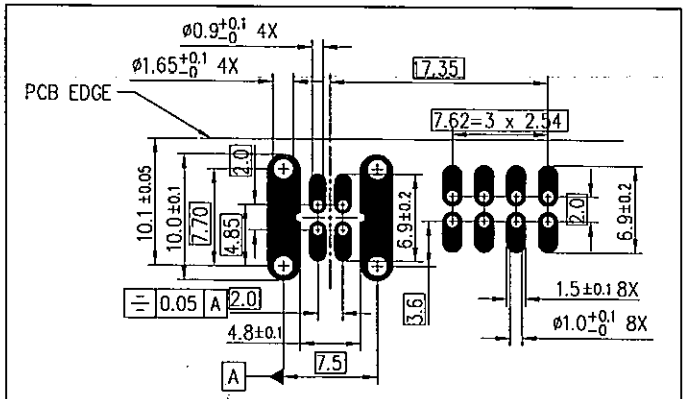

RECOMMENDED PCB LAYOUT TOP VIEW
TOLERANCE: ±0.05(PCB THICKNESS=1.6±0.15mm)

Amphenol Shenzhen RoHS Compliant 2011/65/EU

UNLESS OTHERWISE SPECIFIED TOLERANCES	U.S.	METRIC
.X +/-		0.50
.XX +/-		0.20
.XXX +/-		0.10
FRACTIONS +/-		
ANGLES +/-		5°

FOR MATERIALS AND FINISHES SEE NOTES

REMOVE SHARP EDGES

DIMENSIONS: U.S. / INCHES — METRIC / MM

APPROVAL		DATE
DRAWN	Koko Yang	11/21'16
CHECKED		
CHECKED		

DRAWING FILE :

ANGLE OF PROJECTION

Amphenol

TITLE
HSD + 8pos MQS R/A plug connector
NORTH LOCATION

SIZE	DRAWING NO.	REV.
A4	HSD NXRP PCB 8X	4
SCALE 2:1		SHEET 1 OF 2

This document is the property of Amphenol Corporation and is delivered on the express condition that it is not to be disclosed, reproduced or used, in whole or in part, for manufacture or sale by anyone other than Amphenol Corporation without its prior concert, & that no right is granted to disclose or to use any information in this document.

REVISIONS				
SYM	ECN	DESCRIPTION	DATE	APPROVED
–	-----	SEE SHEET 1/2	------	--

Table 1
keys and colors

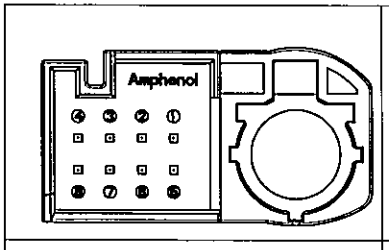	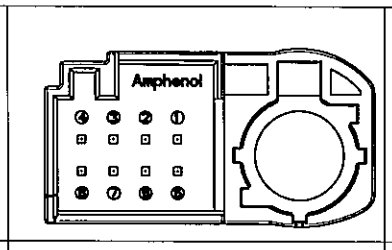	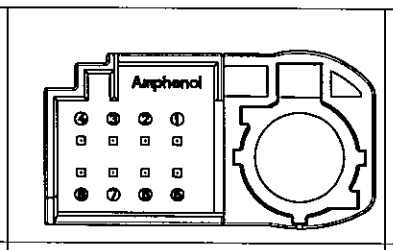	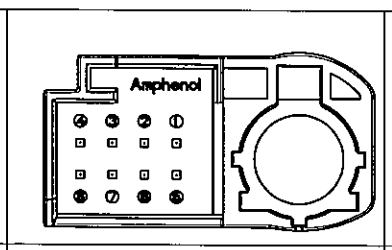	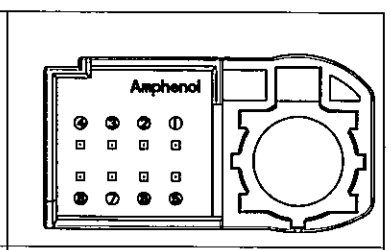
Coding A graphite black sim. RAL9011	Coding B natural sim. RAL9001	Coding C light blue sim. RAL5012	Coding D claret violet sim. RAL4004	Coding Z water blue sim. RAL5021

Notes:

1.Material and plating:

Component	Material	Plating
Housing:	PA4T, UL94-V0, color see table1	
Dielectric:	LCP, UL94-V0, color black	
Outer contact (PCB):	Zinc alloy	Tin, 2-6um, over nickel
Cover:	Stainless Steel.	
HSD contact:	Copper alloy	Gold, 0.15um (interface); gold flash(PCB)
MQS contact:	Copper alloy	Tin, 2-6um, over nickel

2.Electrical data, HSD side:

Impedance, even mode	≈ 32 Ω common mode only
Impedance, differential mode	100 Ω differential signaling, for one pair or quad cable shielded
Frequency	DC to 2.0 GHz
Return loss	≥ 20 dB to 1.0 GHz
	≥ 17 dB to 2.0 GHz
Insertion loss	≤ 0.1 dB @ 1.0 GHz
Skew (between signal contacts)	≤ 20 psec. (can be reduced by layout)
Nearend-Crosstalk	≤ 30 dB
Farend-Crosstalk	≤ 35 dB
Insulation resistance	≥ 1x103 MΩ
Signal contact resistance	≤ 10 mΩ
Outer contact resistance	≤ 7.5 mΩ
Test voltage	500 V rms
Working voltage	100 V rms
Test current capability at 80°C	≤ 1.5 A DC
Test current capability at 80°C MQS pins	≤ 5.0 A DC (dependent on mating connector and cable)

3.Mechanical data, HSD side:

Mating cycles	≥ 25
Engagement force each contact	≤ 30 N
Disengagement force each contact	≥ 5 N
Retention force latch	≥ 110 N
Coding efficiency	≥ 80 N

4.Environmental data:

Temperature range	-40°C to +105°C
Thermal shock	DIN IEC 60068-2-14 Test Na
Temperature and humidity	USCar 2 - 4 5.6.2
Vibration (Random)	DIN IEC 60068-2-64
Mechanical Shock	DIN IEC 60068-2-27
High-Temp. Exposure	DIN IEC 60068-2-2
Soldering profile	acc. to IEC 60068-2-58; Group 3&4
2011/65/EU (RoHS)	compliant

5.Packing

Standard	100 pcs in tape & reel
Weight	12.97 g/pce

6. Order P/N system:

HSD NXRP PCB 8X

Coding: See table 1

Packing method:
- A- Packing by tape & reel
- B- Packing by tray
- C- Single Packing

UNLESS OTHERWISE SPECIFIED TOLERANCES			APPROVAL	DATE
U.S.	METRIC		DRAWN	Kaka Yang 11/21'16
.X +/-	0.50		CHECKED	
.XX +/-	0.25		CHECKED	
.XXX +/-	0.10			
FRACTIONS +/-				
ANGLES +/-	5°			
FOR MATERIALS AND FINISHES SEE NOTES			DRAWING FILE :	
REMOVE SHARP EDGES			ANGLE OF PROJECTION	
DIMENSIONS				
U.S.	INCHES			
METRIC	MM			

Amphenol

TITLE
HSD + 8pos MQS R/A plug connector
NORTH LOCATION

SIZE	DRAWING NO.	REV.
A4	HSD NXRP PCB 8X	4
SCALE 2:1		SHEET 2 OF 2

OCEAN CHIPS
Океан Электроники
Поставка электронных компонентов

Компания «Океан Электроники» предлагает заключение долгосрочных отношений при поставках импортных электронных компонентов на взаимовыгодных условиях!

Наши преимущества:

- Поставка оригинальных импортных электронных компонентов напрямую с производств Америки, Европы и Азии, а так же с крупнейших складов мира;
- Широкая линейка поставок активных и пассивных импортных электронных компонентов (более 30 млн. наименований);
- Поставка сложных, дефицитных, либо снятых с производства позиций;
- Оперативные сроки поставки под заказ (от 5 рабочих дней);
- Экспресс доставка в любую точку России;
- Помощь Конструкторского Отдела и консультации квалифицированных инженеров;
- Техническая поддержка проекта, помощь в подборе аналогов, поставка прототипов;
- Поставка электронных компонентов под контролем ВП;
- Система менеджмента качества сертифицирована по Международному стандарту ISO 9001;
- При необходимости вся продукция военного и аэрокосмического назначения проходит испытания и сертификацию в лаборатории (по согласованию с заказчиком);
- Поставка специализированных компонентов военного и аэрокосмического уровня качества (Xilinx, Altera, Analog Devices, Intersil, Interpoint, Microsemi, Actel, Aeroflex, Peregrine, VPT, Syfer, Eurofarad, Texas Instruments, MS Kennedy, Miteq, Cobham, E2V, MA-COM, Hittite, Mini-Circuits, General Dynamics и др.);

Компания «Океан Электроники» является официальным дистрибьютором и эксклюзивным представителем в России одного из крупнейших производителей разъемов военного и аэрокосмического назначения **«JONHON»**, а так же официальным дистрибьютором и эксклюзивным представителем в России производителя высокотехнологичных и надежных решений для передачи СВЧ сигналов **«FORSTAR»**.

AVIC JONHON

«JONHON» (основан в 1970 г.)

Разъемы специального, военного и аэрокосмического назначения:

(Применяются в военной, авиационной, аэрокосмической, морской, железнодорожной, горно- и нефтедобывающей отраслях промышленности)

«FORSTAR» (основан в 1998 г.)

ВЧ соединители, коаксиальные кабели, кабельные сборки и микроволновые компоненты:

(Применяются в телекоммуникациях гражданского и специального назначения, в средствах связи, РЛС, а так же военной, авиационной и аэрокосмической отраслях промышленности).

FORSTAR®

Телефон: 8 (812) 309-75-97 (многоканальный)
Факс: 8 (812) 320-03-32
Электронная почта: ocean@oceanchips.ru
Web: http://oceanchips.ru/
Адрес: 198099, г. Санкт-Петербург, ул. Калинина, д. 2, корп. 4, лит. А