Silver Line Series – Single & Multi-Output Linears

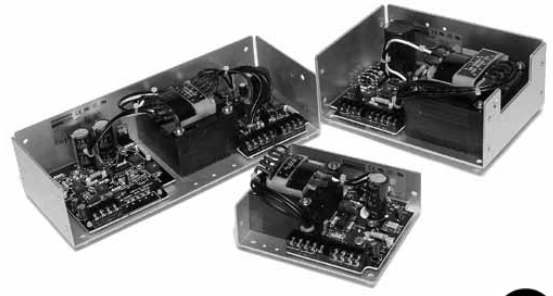

The Silver Line series follows the industry accepted footprint for open frame, linear power supplies. Standard screw terminal connections and optional covers are offered for safety considerations.

Applications

- Industrial Control Circuits and Components
- Instrumentation
- Drives
- CNC Machinery
- Equipment for food industry
- Microprocessor Circuits
- Analog Circuits
- Noise sensitive Circuitry and Sensors

Features

- Easy-to-install screw terminal connections
- Cover options
- Industry standard footprint
- Universal input and approvals (115/230 Vac)
- Low noise, extremely quiet DC output. For noise sensitive or analog circuitry.
- Fast transient response. Ideal for test applications.
- Built-in OVP on 5 V models and optional on 12, 15 and 24 V models
- Automatic resetting overload protection
- Short circuit protected
- Two year limited warranty

Certifications and Compliances

- c UL us Recognized Component, ITE
  - UL 60950-1
- CSA Certified, ITE
  - CSA C22.2 CSA 60950-1
- CE
  - IEC60950-1

E137632

Specifications

Parameter	Condition	Limit
Input		
Input Voltage		100/120/220/230/240 Vac Selectable
Input Frequency		47-63 Hz
Output		
Line Regulation	for 10% change	0.05%
Load Regulation	for 50% change	0.05%
Ripple		3.0 mV maximum Peak-to-Peak
DC Output Adjustment Range		±5% Minimum
Overvoltage Protection		All 5-Volt outputs include build-in OVP as standard (setting is 6.2 V ±0.4 V) OVP is optionally available on other types
Transient Response Time	at 50% Load Changes	50 msec.
Overload Protection		Automatic current limit foldback
Remote Sensing	Available to compensate for output voltage drop on selected models.	0.5 Vdc
General		
Operating Temperature Range	Derate to 40% at +70°C	0 to +50°C
Storage Temperature Range		-25°C to +85°C
Temperature Coefficient (Typical)		0.01% 0°C
Stability	After warm-up	±.5%
EMI/RFI	Linear power supplies have inherently low conducted and radiate noise levels	For most system applications they will meet requirements of FCC Class B and VDE 0871 for Class B
Cover Option	Derate power by an additional 15%	
Cooling	Forced air. 20 CFM required for full rating Derate 30% without cooling	

Specifications are typical. Load Regulation on outputs without Remote Sense, .1% typical.

SL Series Selection Table

Catalog Number	Output 1	Output 2	Output 3	Case
SLS–05–030–1T	5 V @ 3 A * [2]	–	–	A
SLS–05–060–1T	5 V @ 6 A * [2]	–	–	B1
SLS–05–090–1T	5 V @ 9 A * [2]	–	–	C
SLS–05–120–1T	5 V @ 12 A * [2]	–	–	I2
SLS–12–017T1	12 V @ 1.7 A [2] or 15 V @ 1.5 A	–	–	A
SLS–12–034T	12 V @ 3.4 A [2]	–	–	B1
SLS–12–051T	12 V @ 5.1 A [2]	–	–	C
SLS–12–068T	12 V @ 6.8 A [2]	–	–	I2
SLS–15–045T	15 V @ 4.5 A [2]	–	–	C
SLS–15–060T	15 V @ 6 A [2]	–	–	I2
SLS–24–012T	24 V @ 1.2 A v	–	–	A
SLS–24–024T	24 V @ 2.4 A [2]	–	–	B2
SLS–24–036T	24 V @ 3.6 A [2]	–	–	C
SLS–24–048T	24 V @ 4.8 A [2]	–	–	I2
SLS–24–072T	24 V @ 7.2 A [2]	–	–	K
SLS–24–120T	24 V @ 12.0 A [2]	–	–	L
SLD–12–1010–12T [1]	12 V @ 1 A or 15 V @ .8 A	-12 V @ 1 A or -15 V @ .8	–	H1
SLD–12–1818–12T [1]	12 V @ 1.8 A or 15 V @ 1.5 A	-12 V @ 1.8 A or -15 V @ 1.5 A	–	D
SLD–12–3434–12T	12 V @ 3.4 A [2]	-12 V @ 3.4 A [2]	–	I3
SLD–15–3030–15T	15 V @ 3 A [2]	-15 V @ 3 A [2]	–	I3
SLD–12–6034–05T	5 V @ 6 A * [2]	12 V @ 3.4 A [2]	–	I1
SLD–12–3015–05T	5 V @ 3 A * [2]	12 V@ 1.5 A	–	C1
SLT 12–20404–12T [1]	5 V @ 2 A * [2]	12 V @ .4 A or 15 V @ .4 A	-12 V @ .4 A or -15 V @ .4 A	H2
SLT 12–31010–12T1	5 V @ 3 A * [2]	12 V @ 1 A [2] or 15 V @ .8 A	-12 V @ 1 A [2] or -15 V @ .8 A	F
SLT 12–61818–12T1	5V @ 6A * [2]	12 V @1.8 A or 15 V @1.5 A	-12 V @ 1.8 A or -15 V @ 1.5 A	G2
Over Voltage Protector (OVP)				
SLO–12–000–1	6.2 V to 34 V Adjustable @ 8 A	For Cases B through K		J1
SLO–12–000–TB	6.2 V to 34 V Adjustable @ 8 A	For Case A or Cases B through K (when used with a cover)		J2

Notes:

* With Built-In OVP

1. 12/15 Volt models are factory set for 12 Volt operation. 15 Volt operation is field adjustable.
2. With Remote Sense (R.S.)

Dimensions - inches (mm)

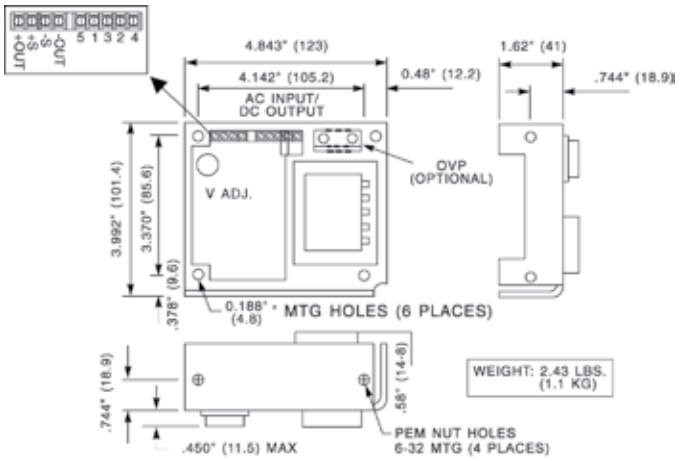

Case A

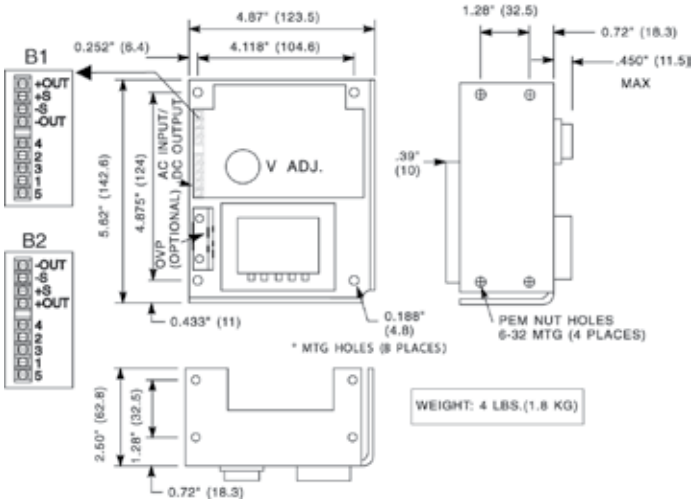

Case B

Cover Options

Catalog Number	Description	Catalog Number	Description
SLCASA–CVR	Cover for Case A	**SLCASI–CVR**	Cover for Cases I1, I2, & I3
SLCASB–CVR	Cover for Case B	**SLCASK–CVR**	Cover for Case K
SLCASC–CVR	Cover for Case C	**SLCASL–CVR**	Cover for Case L

Note:

Covers are sold separately. When used, derate the power supply by 15% of its rated value.

Silver Line Dimensions (inches/mm)

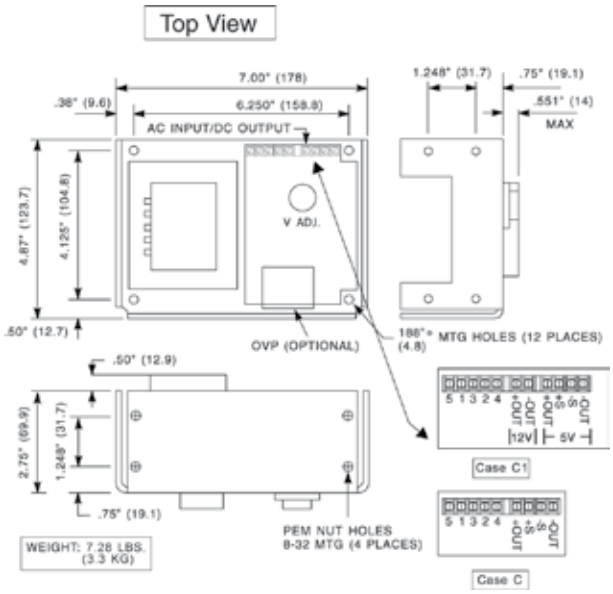

Cases C and C1

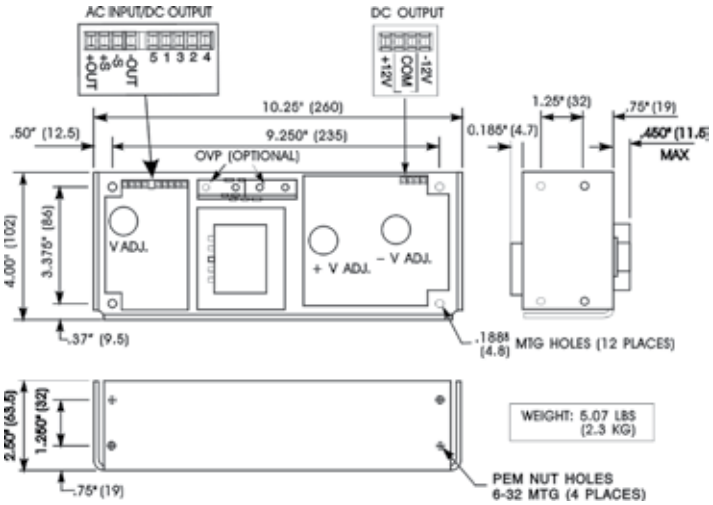

Case F

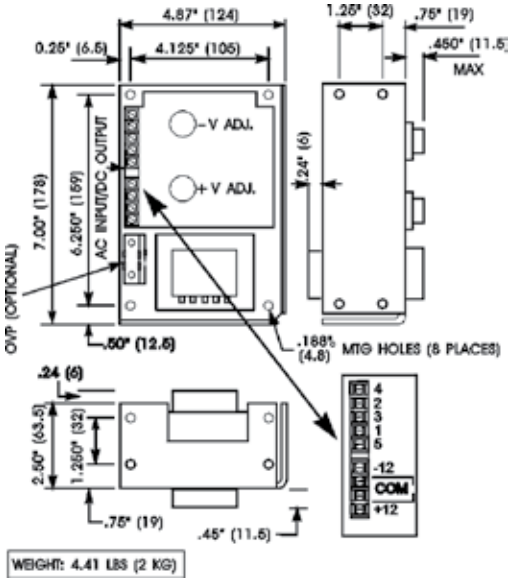

Case D

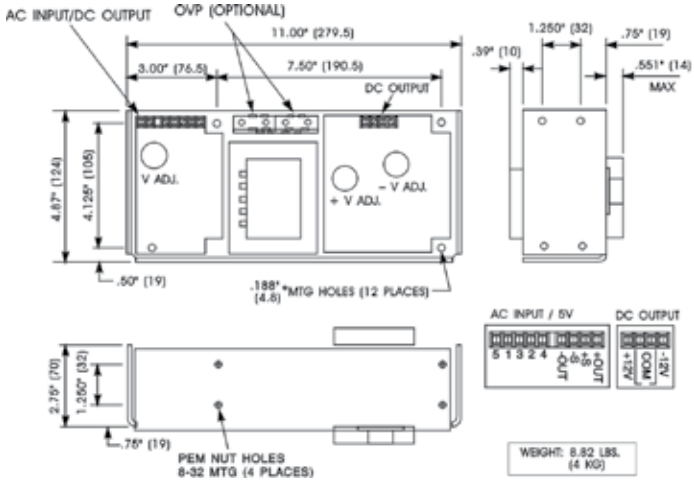

Case G2

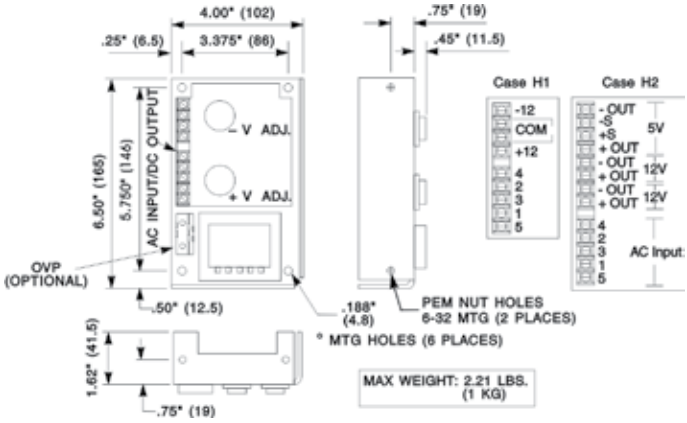

Cases H1 and H2

AC Input Jumper Connections

For use at:	100 Vac	120 Vac	220 Vac	230/240 Vac
Connect:	1-3, 2-4	1-3, 2-4	2-3	2-3
Apply AC:	1 & 5	1 & 4	1 & 5	1 & 4

Silver Line Dimensions (inches/mm)

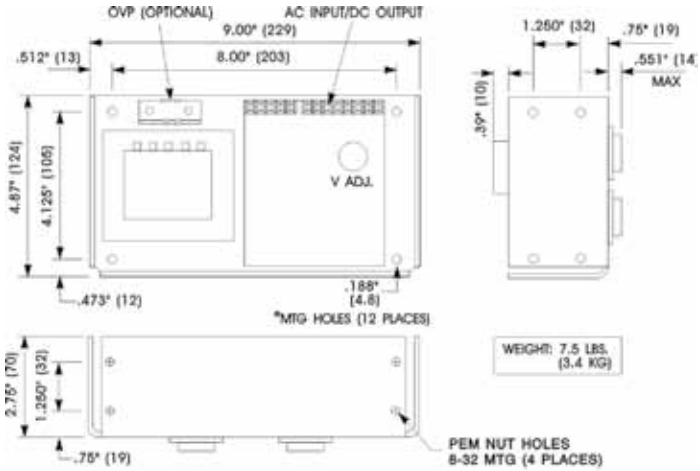

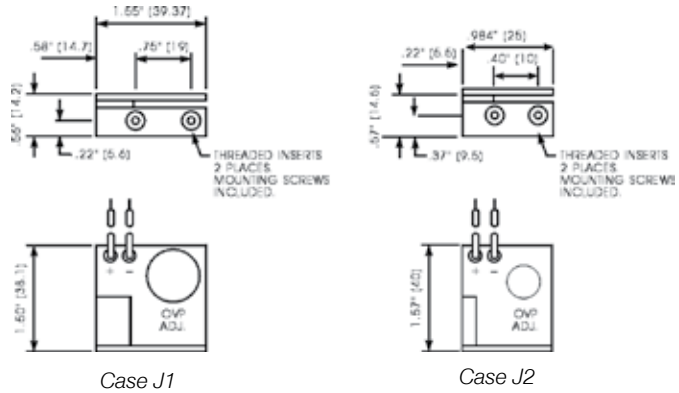

Case J1 *Case J2*

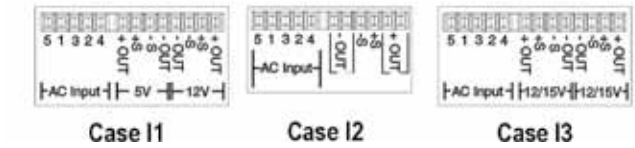

Case I1 **Case I2** **Case I3**

Cases I1, I2 and I3

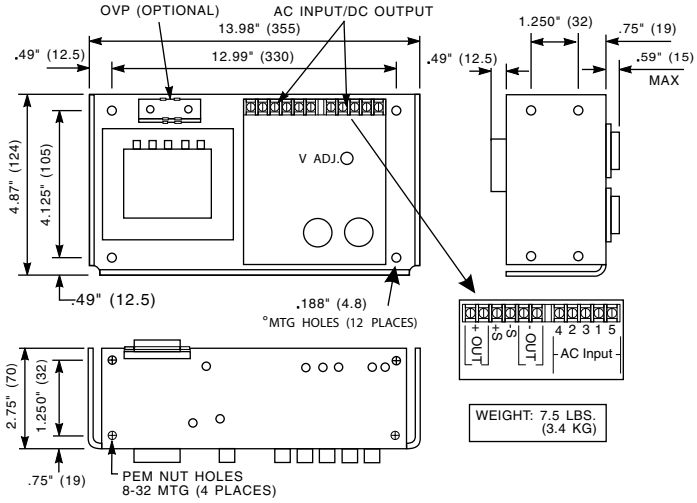

Case K

Notes:

All dimensions in inches (mm). Dimensions may change and should not be used for construction purposes.

Be sure to specify the complete part number when ordering. Orders may be placed with your local SolaHD distributor.

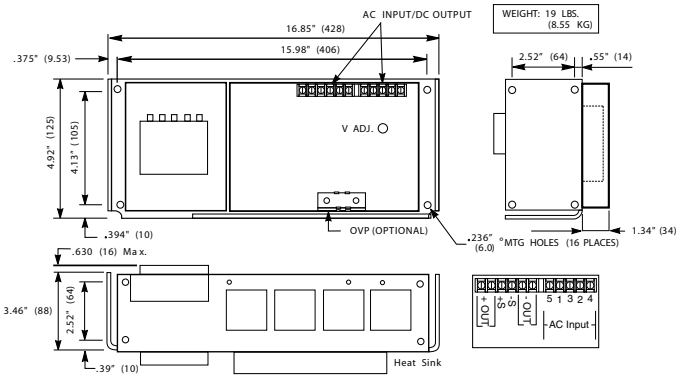

Case L

OCEAN CHIPS
Океан Электроники
Поставка электронных компонентов

Компания «Океан Электроники» предлагает заключение долгосрочных отношений при поставках импортных электронных компонентов на взаимовыгодных условиях!

Наши преимущества:

- Поставка оригинальных импортных электронных компонентов напрямую с производств Америки, Европы и Азии, а так же с крупнейших складов мира;
- Широкая линейка поставок активных и пассивных импортных электронных компонентов (более 30 млн. наименований);
- Поставка сложных, дефицитных, либо снятых с производства позиций;
- Оперативные сроки поставки под заказ (от 5 рабочих дней);
- Экспресс доставка в любую точку России;
- Помощь Конструкторского Отдела и консультации квалифицированных инженеров;
- Техническая поддержка проекта, помощь в подборе аналогов, поставка прототипов;
- Поставка электронных компонентов под контролем ВП;
- Система менеджмента качества сертифицирована по Международному стандарту ISO 9001;
- При необходимости вся продукция военного и аэрокосмического назначения проходит испытания и сертификацию в лаборатории (по согласованию с заказчиком);
- Поставка специализированных компонентов военного и аэрокосмического уровня качества (Xilinx, Altera, Analog Devices, Intersil, Interpoint, Microsemi, Actel, Aeroflex, Peregrine, VPT, Syfer, Eurofarad, Texas Instruments, MS Kennedy, Miteq, Cobham, E2V, MA-COM, Hittite, Mini-Circuits, General Dynamics и др.);

Компания «Океан Электроники» является официальным дистрибьютором и эксклюзивным представителем в России одного из крупнейших производителей разъемов военного и аэрокосмического назначения **«JONHON»**, а так же официальным дистрибьютором и эксклюзивным представителем в России производителя высокотехнологичных и надежных решений для передачи СВЧ сигналов **«FORSTAR»**.

AVIC JONHON

«JONHON» (основан в 1970 г.)

Разъемы специального, военного и аэрокосмического назначения:

(Применяются в военной, авиационной, аэрокосмической, морской, железнодорожной, горно- и нефтедобывающей отраслях промышленности)

«FORSTAR» (основан в 1998 г.)

ВЧ соединители, коаксиальные кабели, кабельные сборки и микроволновые компоненты:

(Применяются в телекоммуникациях гражданского и специального назначения, в средствах связи, РЛС, а так же военной, авиационной и аэрокосмической отраслях промышленности).

FORSTAR®

Телефон: 8 (812) 309-75-97 (многоканальный)
Факс: 8 (812) 320-03-32
Электронная почта: ocean@oceanchips.ru
Web: http://oceanchips.ru/
Адрес: 198099, г. Санкт-Петербург, ул. Калинина, д. 2, корп. 4, лит. А