THIS DOCUMENT CONTAINS PROPRIETARY DATA OF POLARIS INDUSTRIAL ENTERPRISES,INC. NO DISCLOSURE, REPRODUCTION, OR USE OF ANY PART THERE OF MAY BE MADE EXCEPT BY WRITTEN PERMISSION.

REV.	BY	DATE	APPRVL.	P/N LHK15–30

GENERAL SPECIFICATION:

CURRENT CONSUMPTION SINGLE OUTPUT ---------- WITHIN 15mA
CURRENT CONSUMPTION DUAL OUTPUT--------- --------- WITHIN 30mA
INDEPENDENT LINEARITY TOL. ---------- ±0.5%FS
MECHANICAL STROKE (MS) ---------- APPROX. 34mm
ELECTRICAL STROKE ---------- 30mm±0.5mm
APPLIED VOLTAGE ---------- 5V±10%D.C
LOAD RESISTANCE ---------- 10KOHMS MIN
EFFECTIVE OUTPUT ---------- 10% ±3% ~ 90% ±3% VIN
OUTPUT TEMPERATURE CHARACT. ---------- WITHIN±0.8%VOUT.FS
OPERATING TEMPERATURE RANGE ---------- –40°C ~ +105°C
STORAGE TEMPERATURE RANGE ---------- –40°C ~ +105°C
STOPPER STRENGTH ---------- APPROX. 20N (2kgF)
FRICTION ---------- WITHIN 0.6N(60gF)
MASS ---------- APPROX 44g

ENVIRONMENTAL SPECIFICATION:

THERMAL SHOCK ---------- 5 CYCLES –40°C ~ +105°C
EXPOSURE TO LOW REMPERATURE ---------- 24 HOURS AT –40°C
EXPOSURE AT HIGH TEMPERATURES ---------- 1,000 HOURS AT +105°C
VIBRATION ----------10 ~ 2,000Hz 196m/s.s 12 HOURS
SHOCK ---------- 980m/s.s 6ms (18 TIMES)
LIFE EXPECTANCY ---------- APPROX. 50,000,000 RECIPROCATING MOTIONS
EMS TOLERANCE ----------100V/m (80MHz ~ 1GHz 1KHz SIN WAVE 80% AMPLITUDE MODULATION)
ESD TOLERANCE ---------- ±8KV CONTACT /±15KV AERIAL DISCHARGE

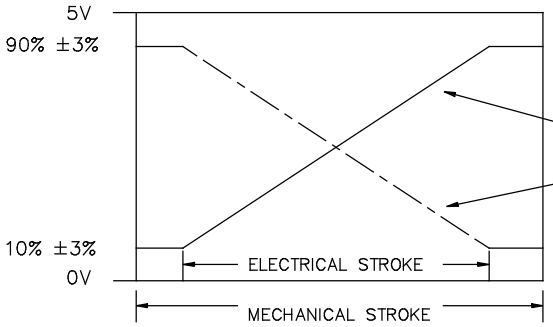

OUTPUT OPTIONS:

1 – 10% ~ 90%
2 – 5% ~ 95%
3 – 0 ~ 100%

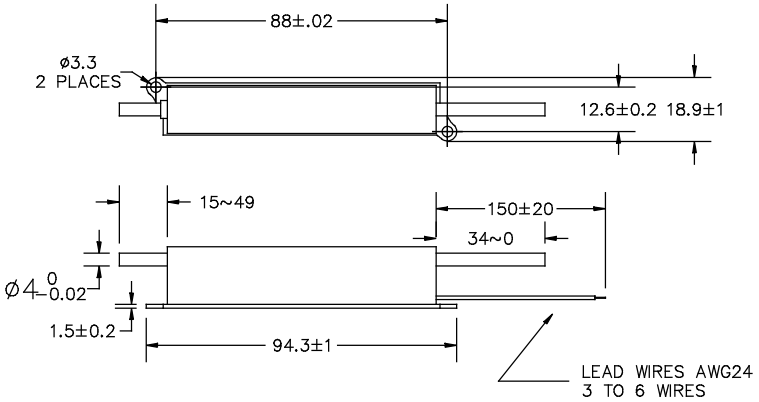

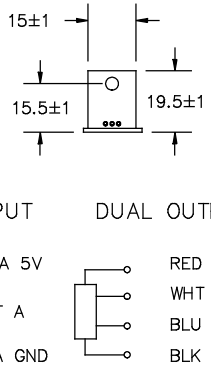

SINGLE OUTPUT

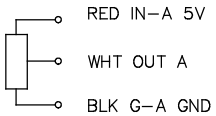

DUAL OUTPUT

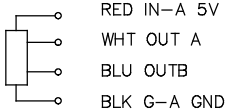

DUAL INDEP. OUTPUT

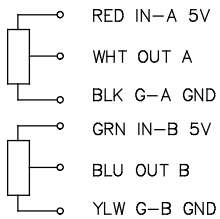

NOMENCLATURE:

LHK15–30–S –1

- –1: OUTPUT OPTION (1,2 OR 3)
- –S: OUTPUT TYPE (S, X, P, IX OR IP)
- LHK15–30: SERIES

TOLERANCES	SCALE	DATE:	9–11–13	TITLE	PART NO.
XX = +/– .010" FRACT. = +/– 1/64"	NONE	BY	AT	CONTACTLESS POTENTIOMETER	LHK15–30
XXX= +/– .005" ANGLES = +/– 1/2"		APPRV'D			
ALL SPECIFICATIONS SUBJECT TO CHANGE WITHOUT NOTICE.	CODE IDENT: 19477				

ETI SYSTEMS® CARLSBAD CALIFORNIA

OCEAN CHIPS
Океан Электроники
Поставка электронных компонентов

Компания «Океан Электроники» предлагает заключение долгосрочных отношений при поставках импортных электронных компонентов на взаимовыгодных условиях!

Наши преимущества:

- Поставка оригинальных импортных электронных компонентов напрямую с производств Америки, Европы и Азии, а так же с крупнейших складов мира;
- Широкая линейка поставок активных и пассивных импортных электронных компонентов (более 30 млн. наименований);
- Поставка сложных, дефицитных, либо снятых с производства позиций;
- Оперативные сроки поставки под заказ (от 5 рабочих дней);
- Экспресс доставка в любую точку России;
- Помощь Конструкторского Отдела и консультации квалифицированных инженеров;
- Техническая поддержка проекта, помощь в подборе аналогов, поставка прототипов;
- Поставка электронных компонентов под контролем ВП;
- Система менеджмента качества сертифицирована по Международному стандарту ISO 9001;
- При необходимости вся продукция военного и аэрокосмического назначения проходит испытания и сертификацию в лаборатории (по согласованию с заказчиком);
- Поставка специализированных компонентов военного и аэрокосмического уровня качества (Xilinx, Altera, Analog Devices, Intersil, Interpoint, Microsemi, Actel, Aeroflex, Peregrine, VPT, Syfer, Eurofarad, Texas Instruments, MS Kennedy, Miteq, Cobham, E2V, MA-COM, Hittite, Mini-Circuits, General Dynamics и др.);

Компания «Океан Электроники» является официальным дистрибьютором и эксклюзивным представителем в России одного из крупнейших производителей разъемов военного и аэрокосмического назначения **«JONHON»**, а так же официальным дистрибьютором и эксклюзивным представителем в России производителя высокотехнологичных и надежных решений для передачи СВЧ сигналов **«FORSTAR»**.

AVIC JONHON

«JONHON» (основан в 1970 г.)

Разъемы специального, военного и аэрокосмического назначения:

(Применяются в военной, авиационной, аэрокосмической, морской, железнодорожной, горно- и нефтедобывающей отраслях промышленности)

«FORSTAR» (основан в 1998 г.)

ВЧ соединители, коаксиальные кабели, кабельные сборки и микроволновые компоненты:

(Применяются в телекоммуникациях гражданского и специального назначения, в средствах связи, РЛС, а так же военной, авиационной и аэрокосмической отраслях промышленности).

FORSTAR®

Телефон: 8 (812) 309-75-97 (многоканальный)
Факс: 8 (812) 320-03-32
Электронная почта: ocean@oceanchips.ru
Web: http://oceanchips.ru/
Адрес: 198099, г. Санкт-Петербург, ул. Калинина, д. 2, корп. 4, лит. А