THIS DRAWING IS UNPUBLISHED. RELEASED FOR PUBLICATION AUGUST ,2006.
© COPYRIGHT 2006 BY TYCO ELECTRONICS CORPORATION. ALL RIGHTS RESERVED.

| LOC | DIST |
|---|---|
| E | B |

REVISIONS

| P | LTR | DESCRIPTION | DATE | DWN | APVD |
|---|---|---|---|---|---|
| | B | ECR-05-018891 | 04AUG06 | JMS | FWK |
| | C | ECO-11-011417 | 02JUN2011 | TITAN | MARTIN |

NOTES:

1. PACK IN ACCORDANCE WITH AMP SPEC 107-3275
2. 100 TRAY PACK IN ACCORDANCE WITH AMP SPEC 107-3275
3. Ag PLATING
4. Ni PLATING
5. Sn PLATING
6. ELECTRICAL CHARACTERISTICS
   - FREQUENCY RANGE: DC – 1 GHz
   - NOMINAL IMPEDANCE: 75 Ohms
   - INSULATION RESISTANCE: 5000 MOhms
   - WORKING VOLTAGE: 500 Volts RMS at Sea Level
   - DIELECTRIC WITHSTAND VOLTAGE: 1500 Volts RMS Max
   - CONTACT RESISTANCE:
   - CENTRE CONTACT: 1.50 mOhms Max
   - OUTER CONTACT: 1 mOhms Max
   - VSWR @ xGHz: 1.5 MAX. @0.3 GHz
   - INSERTION LOSS xdb: 0.5 dB MAX. @0.3 GHz
7. MECHANICAL CHARATERISTICS
   - COUPLING RETENTION FORCE: N/A
   - CABLE RETENETION FORCE: N/A
   - MOUNT NUT RECOMMENDED TORQUE: 2N
   - DURABILITY: 500 Cycles Min
8. ENVIRONMENTAL CHARACTERISTICS
   - OPERATING TEMPERATURE: –40 to +60 DegC
9. FOR TECHNICAL DATA REFER TO YOUR LOCAL TYCO ELECTRONICS SALES OFFICE
10. ALL DIMENSIONS ARE NOMINAL FOR REFERENCE ONLY UNLESS OTHERWISE STATED

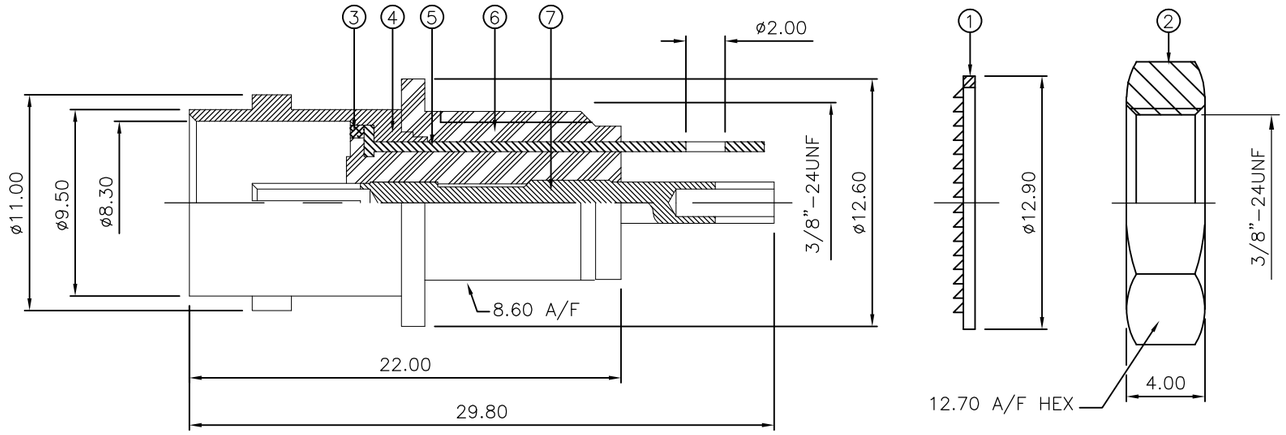


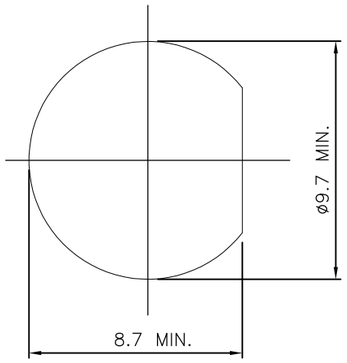


MOUNTING HOLE

| | | | | | | |
|---|---|---|---|---|---|---|
| | | 1 | 1 | BRASS (3) | CONTACT | 7 |
| | | 1 | 1 | ABS | BODY A | 6 |
| | | 1 | 1 | BRASS (5) | GROUNDING TAB | 5 |
| | | 1 | 1 | BRASS (4) | BODY B | 4 |
| | | 1 | 1 | BRASS (4) | WASHER | 3 |
| | | 1 | 1 | BRASS (4) | HEX NUT | 2 |
| | | 1 | 1 | STEEL (4) | LOCKWASHER | 1 |
| | | 6--0 | 1--0 | MATERIAL | DESCRIPTION | ITEM |
| | | (2) | (1) | | | |
| QUANTITY PER ASSY | | | | PARTS LIST | | |

THIS DRAWING IS A CONTROLLED DOCUMENT.

DIMENSIONS: mm

TOLERANCES UNLESS OTHERWISE SPECIFIED:
0 PLC ± –
1 PLC ± –
2 PLC ± –
3 PLC ± –
4 PLC ± –
ANGLES ± –

MATERIAL: SEE TABLE

FINISH: –

| | | |
|---|---|---|
| DWN | J.SANDWELL | 04AUG06 |
| CHK | S.PARLOW | 04AUG06 |
| APVD | F.WHEELER-KING | 04AUG06 |
| PRODUCT SPEC | – | |
| APPLICATION SPEC | – | |
| WEIGHT | – | |

CUSTOMER DRAWING

tyco Electronics
Tyco Electronics Corporation
Bideford EX39 4HE

NAME: BNC INSULATED BULKHEAD SOCKET FRONT MOUNT 75 OHM –

| SIZE | CAGE CODE | DRAWING NO | RESTRICTED TO |
|---|---|---|---|
| A3 | 00779 | C-1478201 | – |

| SCALE | SHEET | REV |
|---|---|---|
| NTS | 1 OF 1 | C |

# OCEAN CHIPS
## Океан Электроники
### Поставка электронных компонентов

Компания «Океан Электроники» предлагает заключение долгосрочных отношений при поставках импортных электронных компонентов на взаимовыгодных условиях!

Наши преимущества:

- Поставка оригинальных импортных электронных компонентов напрямую с производств Америки, Европы и Азии, а так же с крупнейших складов мира;
- Широкая линейка поставок активных и пассивных импортных электронных компонентов (более 30 млн. наименований);
- Поставка сложных, дефицитных, либо снятых с производства позиций;
- Оперативные сроки поставки под заказ (от 5 рабочих дней);
- Экспресс доставка в любую точку России;
- Помощь Конструкторского Отдела и консультации квалифицированных инженеров;
- Техническая поддержка проекта, помощь в подборе аналогов, поставка прототипов;
- Поставка электронных компонентов под контролем ВП;
- Система менеджмента качества сертифицирована по Международному стандарту ISO 9001;
- При необходимости вся продукция военного и аэрокосмического назначения проходит испытания и сертификацию в лаборатории (по согласованию с заказчиком);
- Поставка специализированных компонентов военного и аэрокосмического уровня качества (Xilinx, Altera, Analog Devices, Intersil, Interpoint, Microsemi, Actel, Aeroflex, Peregrine, VPT, Syfer, Eurofarad, Texas Instruments, MS Kennedy, Miteq, Cobham, E2V, MA-COM, Hittite, Mini-Circuits, General Dynamics и др.);

Компания «Океан Электроники» является официальным дистрибьютором и эксклюзивным представителем в России одного из крупнейших производителей разъемов военного и аэрокосмического назначения **«JONHON»**, а так же официальным дистрибьютором и эксклюзивным представителем в России производителя высокотехнологичных и надежных решений для передачи СВЧ сигналов **«FORSTAR»**.

AVIC JONHON

**«JONHON»** (основан в 1970 г.)

Разъемы специального, военного и аэрокосмического назначения:

(Применяются в военной, авиационной, аэрокосмической, морской, железнодорожной, горно- и нефтедобывающей отраслях промышленности)

**«FORSTAR»** (основан в 1998 г.)

ВЧ соединители, коаксиальные кабели, кабельные сборки и микроволновые компоненты:

(Применяются в телекоммуникациях гражданского и специального назначения, в средствах связи, РЛС, а так же военной, авиационной и аэрокосмической отраслях промышленности).

FORSTAR®

Телефон: 8 (812) 309-75-97 (многоканальный)
Факс: 8 (812) 320-03-32
Электронная почта: ocean@oceanchips.ru
Web: http://oceanchips.ru/
Адрес: 198099, г. Санкт-Петербург, ул. Калинина, д. 2, корп. 4, лит. А