| BUD | PART NAME | IPG SERIES - NYLON CABLE GLAND LONG THREAD IP66 | PART No. | IPG-22274-G THROUGH IPG-222164-G | REV. DATE | 3/24/15 |
|---|---|---|---|---|---|---|

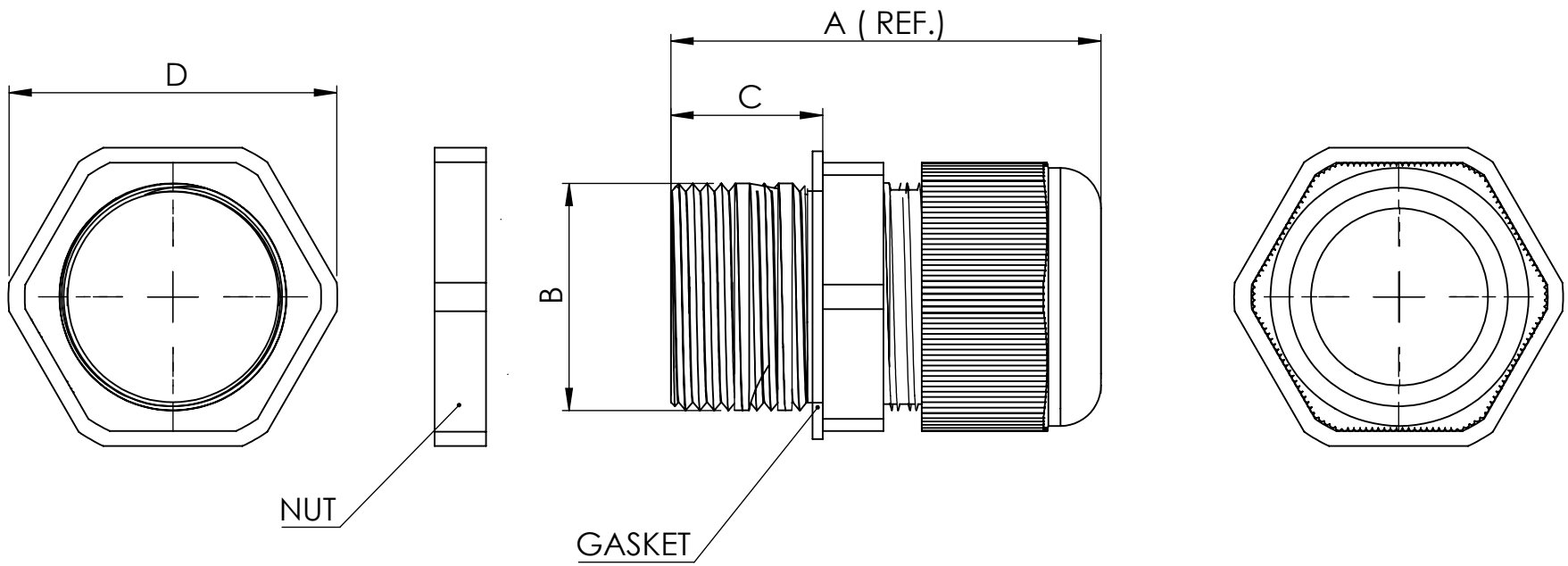


NOTES:
1- IP66 NYLON CABLE GLAND
2- COLOR - LIGHT GRAY
3- DIMENSIONS ARE INCH[MM]
4- GASKET MATERIAL: NITRILE RUBBER
5- TOLERANCE ALL DIMENSIONS = +/- 0.01[.25]

| PART NUMBER | SIZE | WIRE DIA. | DIM A | DIM B | DIM C | DIM D |
|---|---|---|---|---|---|---|
| IPG-22274-G | PG-7 | 0.12[3] - 0.24[6] | 1.50[38.1] | 0.47[11.9] | 0.59[15] | 0.76[19.3] |
| IPG-22294-G | PG-9 | 0.16[4] - 0.31[7.9] | 1.61[40.9] | 0.63[16] | 0.59[15] | 0.95[24.1] |
| IPG-222114-G | PG-11 | 0.2[5] - 0.39[9.9] | 1.65[41.9] | 0.71[18] | 0.59[15] | 1.04[26.4] |
| IPG-2221354-G | PG-13.5 | 0.24[6.1] - 0.47[11.9] | 1.71[43.4] | 0.79[20] | 0.59[15] | 1.14[28.9] |
| IPG-222164-G | PG-16 | 0.39[9.9] - 0.55[14] | 1.78[45.2] | 0.87[22.1] | 0.59[15] | 1.28[32.5] |

# OCEAN CHIPS
## Океан Электроники
### Поставка электронных компонентов

Компания «Океан Электроники» предлагает заключение долгосрочных отношений при поставках импортных электронных компонентов на взаимовыгодных условиях!

Наши преимущества:

- Поставка оригинальных импортных электронных компонентов напрямую с производств Америки, Европы и Азии, а так же с крупнейших складов мира;
- Широкая линейка поставок активных и пассивных импортных электронных компонентов (более 30 млн. наименований);
- Поставка сложных, дефицитных, либо снятых с производства позиций;
- Оперативные сроки поставки под заказ (от 5 рабочих дней);
- Экспресс доставка в любую точку России;
- Помощь Конструкторского Отдела и консультации квалифицированных инженеров;
- Техническая поддержка проекта, помощь в подборе аналогов, поставка прототипов;
- Поставка электронных компонентов под контролем ВП;
- Система менеджмента качества сертифицирована по Международному стандарту ISO 9001;
- При необходимости вся продукция военного и аэрокосмического назначения проходит испытания и сертификацию в лаборатории (по согласованию с заказчиком);
- Поставка специализированных компонентов военного и аэрокосмического уровня качества (Xilinx, Altera, Analog Devices, Intersil, Interpoint, Microsemi, Actel, Aeroflex, Peregrine, VPT, Syfer, Eurofarad, Texas Instruments, MS Kennedy, Miteq, Cobham, E2V, MA-COM, Hittite, Mini-Circuits, General Dynamics и др.);

Компания «Океан Электроники» является официальным дистрибьютором и эксклюзивным представителем в России одного из крупнейших производителей разъемов военного и аэрокосмического назначения **«JONHON»**, а так же официальным дистрибьютором и эксклюзивным представителем в России производителя высокотехнологичных и надежных решений для передачи СВЧ сигналов **«FORSTAR»**.

AVIC JONHON

**«JONHON»** (основан в 1970 г.)

Разъемы специального, военного и аэрокосмического назначения:

(Применяются в военной, авиационной, аэрокосмической, морской, железнодорожной, горно- и нефтедобывающей отраслях промышленности)

**«FORSTAR»** (основан в 1998 г.)

ВЧ соединители, коаксиальные кабели, кабельные сборки и микроволновые компоненты:

(Применяются в телекоммуникациях гражданского и специального назначения, в средствах связи, РЛС, а так же военной, авиационной и аэрокосмической отраслях промышленности).

FORSTAR®

Телефон: 8 (812) 309-75-97 (многоканальный)
Факс: 8 (812) 320-03-32
Электронная почта: ocean@oceanchips.ru
Web: http://oceanchips.ru/
Адрес: 198099, г. Санкт-Петербург, ул. Калинина, д. 2, корп. 4, лит. А