Preliminary

XTL1027

26.43875 MHz Crystal Unit

- ***Surface Mount Seam-Weld Package***
- ***Good Frequency Stability over Temperature***
- ***Excellent Reliability***
- ***Complies with Directive 2002/95/EC (RoHS)***

The XTL1027 is a surface mount 5.0 x 3.2 mm crystal unit for use in wireless telecommunications devices, especially where an ultra-miniature package is needed for mobility.

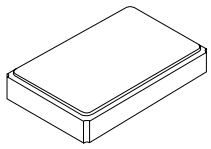

SM5032-4 Case

Electrical Characteristics

Characteristic	Sym	Notes	Minimum	Typical	Maximum	Units
Nominal Frequency				26.43875		MHz
Mode of Oscillation				Fundamental		
Storage Temperature Range, Crystal Only			-50		+125	°C
Storage Temperature Range, in Tape and Reel			-40		+85	°C
Operating Temperature Range			-20		+80	°C
Frequency Stability over Operating Temperature Range			±20 ppm (referenced to the value at 25°C)			
Frequency Make Tolerance	F_L		±20 ppm @ 25°C ±3°C			
Equivalent Series Resistance	ESR				40	Ω
Shunt Capacitance	C_O				2.0	pF
Nominal Drive Level				10	100	µW
Load Capacitance	C_L			12.0		pF
Insulation Resistance at 100 VDC			500			MΩ
Weight				0.037 ±0.005		gm
Stanard Shipping Quantity on 330 mm (13”) Reel				3000		units
Lid Symbolization (in addition to Lot and/or Date Codes)	1027 YWWS					

Crystal Equivalent Circuit

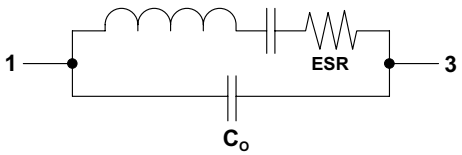

CAUTION: Electrostatic Sensitive Device. Observe precautions for handling.

Notes:

1. US and international patents may apply.
2. The design, manufacturing process, and specifications of this device are subject to change without notice.
3. RFM, stylized RFM logo, and RF Monolithics, Inc. are registered trademarks of RF Monolithics, Inc.

©2009-2010 by RF Monolithics, Inc.

SM5032-4 Case

4-Terminal Surface-Mount Seam Weld Case

5.0 x 3.2 mm Nominal Footprint

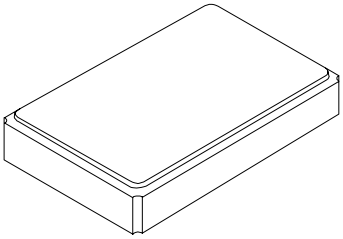

Top View

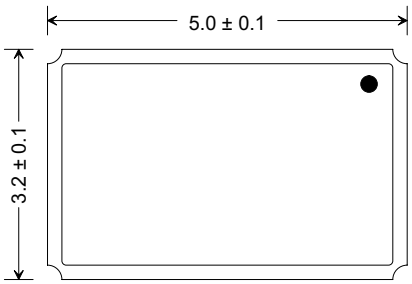

Dot indicates Pin 3 location

Side View

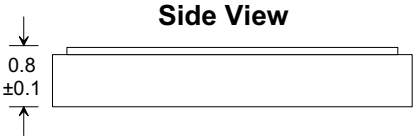

Bottom View

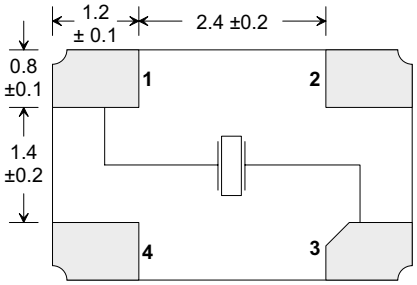

Pins 2 and 4 are connected to the lid

Dimensions are in mm

Electrical Connections

Pin	Connection
1	I/O
2	GND (lid)
3	I/O
4	GND (lid)

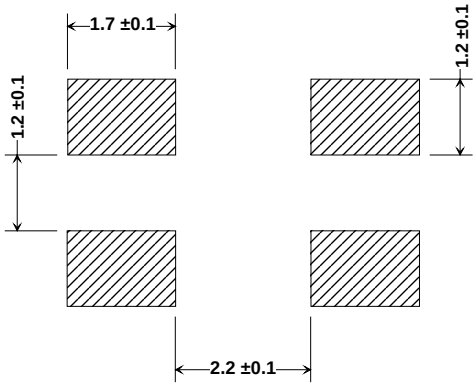

Footprint (mm)

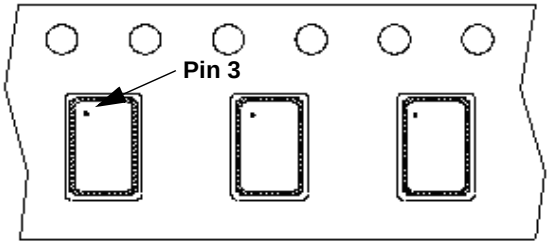

Package Orientation in Carrier Tape

©2009-2010 by RF Monolithics, Inc.

Reel Dimensions

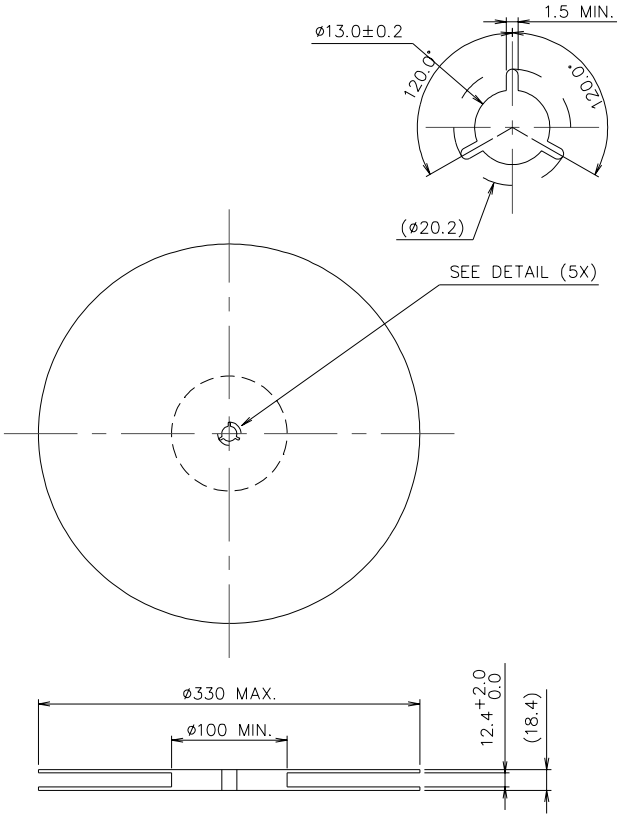

Tape Dimensions

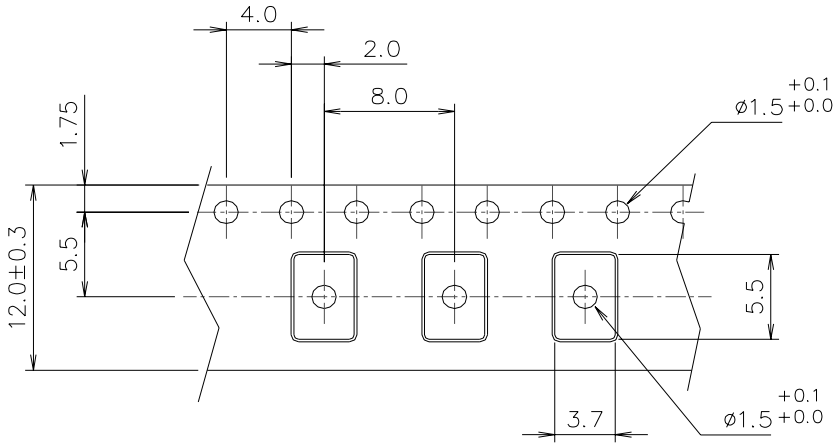

Notes:

1. Unless otherwise specified, tolerance on dimensions is ±0.1 mm
2. Material is black conductive polystyrene
3. 10 pitch cumulative tolerance is ±0.2 mm

©2009-2010 by RF Monolithics, Inc.

Typical Reflow Profile

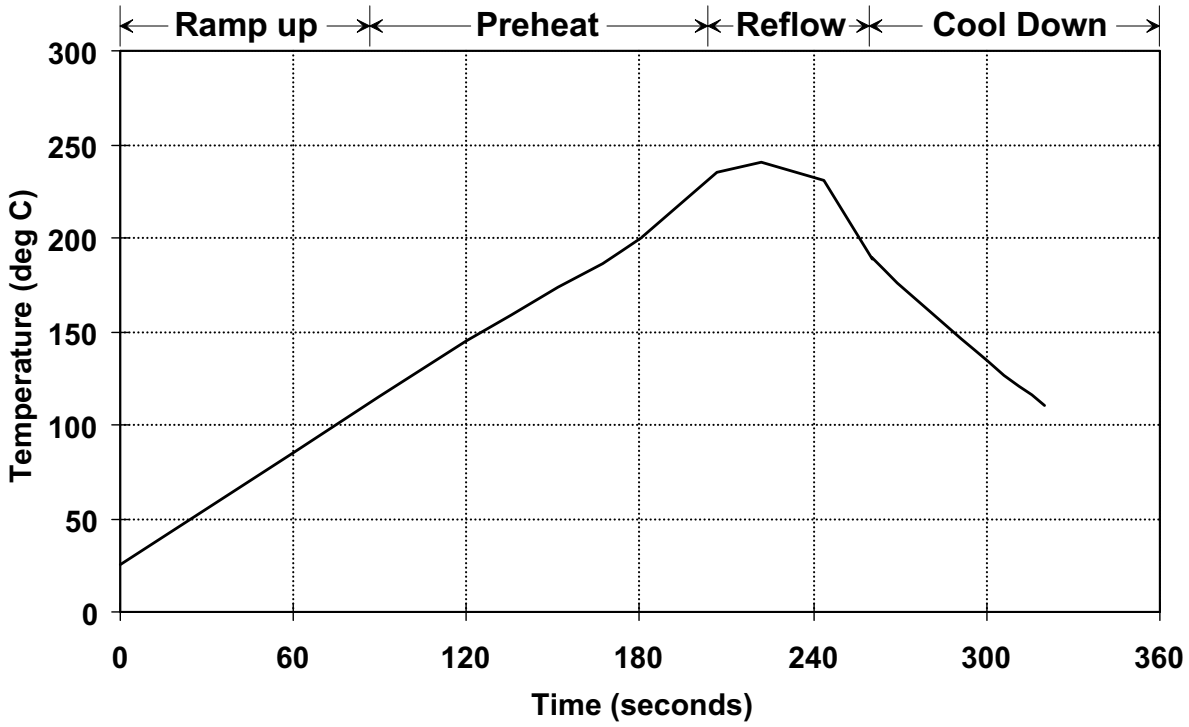

Notes:

1. Maximum peak temperature: 265 degrees C for 8 to 12 seconds
2. Typical reflow temperature: 217 ±5 degrees C for 90 to 100 seconds

©2009-2010 by RF Monolithics, Inc.

OCEAN CHIPS
Океан Электроники
Поставка электронных компонентов

Компания «Океан Электроники» предлагает заключение долгосрочных отношений при поставках импортных электронных компонентов на взаимовыгодных условиях!

Наши преимущества:

- Поставка оригинальных импортных электронных компонентов напрямую с производств Америки, Европы и Азии, а так же с крупнейших складов мира;
- Широкая линейка поставок активных и пассивных импортных электронных компонентов (более 30 млн. наименований);
- Поставка сложных, дефицитных, либо снятых с производства позиций;
- Оперативные сроки поставки под заказ (от 5 рабочих дней);
- Экспресс доставка в любую точку России;
- Помощь Конструкторского Отдела и консультации квалифицированных инженеров;
- Техническая поддержка проекта, помощь в подборе аналогов, поставка прототипов;
- Поставка электронных компонентов под контролем ВП;
- Система менеджмента качества сертифицирована по Международному стандарту ISO 9001;
- При необходимости вся продукция военного и аэрокосмического назначения проходит испытания и сертификацию в лаборатории (по согласованию с заказчиком);
- Поставка специализированных компонентов военного и аэрокосмического уровня качества (Xilinx, Altera, Analog Devices, Intersil, Interpoint, Microsemi, Actel, Aeroflex, Peregrine, VPT, Syfer, Eurofarad, Texas Instruments, MS Kennedy, Miteq, Cobham, E2V, MA-COM, Hittite, Mini-Circuits, General Dynamics и др.);

Компания «Океан Электроники» является официальным дистрибьютором и эксклюзивным представителем в России одного из крупнейших производителей разъемов военного и аэрокосмического назначения **«JONHON»**, а так же официальным дистрибьютором и эксклюзивным представителем в России производителя высокотехнологичных и надежных решений для передачи СВЧ сигналов **«FORSTAR»**.

AVIC JONHON

«JONHON» (основан в 1970 г.)

Разъемы специального, военного и аэрокосмического назначения:

(Применяются в военной, авиационной, аэрокосмической, морской, железнодорожной, горно- и нефтедобывающей отраслях промышленности)

«FORSTAR» (основан в 1998 г.)

ВЧ соединители, коаксиальные кабели, кабельные сборки и микроволновые компоненты:

(Применяются в телекоммуникациях гражданского и специального назначения, в средствах связи, РЛС, а так же военной, авиационной и аэрокосмической отраслях промышленности).

FORSTAR®

Телефон: 8 (812) 309-75-97 (многоканальный)
Факс: 8 (812) 320-03-32
Электронная почта: ocean@oceanchips.ru
Web: http://oceanchips.ru/
Адрес: 198099, г. Санкт-Петербург, ул. Калинина, д. 2, корп. 4, лит. А