SPECIFICATION CONTROL DRAWING **10600**

CHEMINAX

DATA BUS MIL-STD-1553,
EMP HARDENED, 70 OHM , AWG 22

Date: 3-10-92
Revision: J

THIS SPECIFICATION SHEET FORMS A PART OF THE LATEST ISSUE OF RAYCHEM SPECIFICATION 1200.

CONSTRUCTION DETAILS

DIMENSIONS ARE NOMINAL VALUES IN INCHES UNLESS OTHERWISE DESIGNATED.

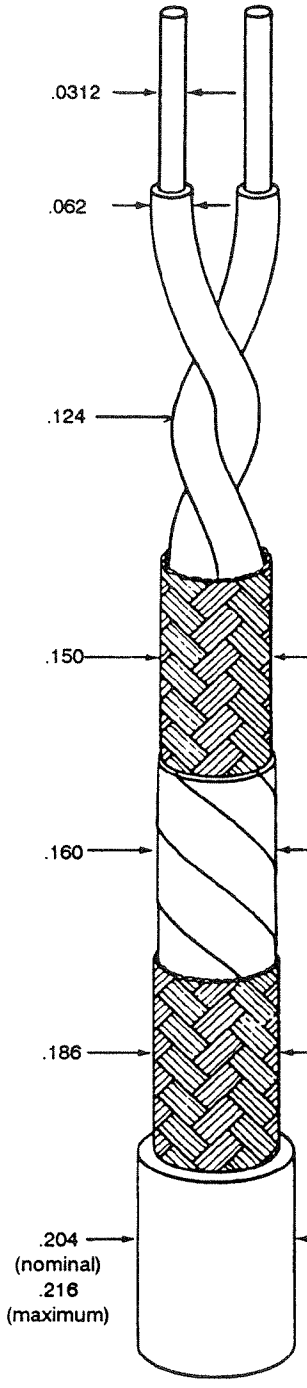

CONDUCTOR
AWG 22, 19 strands of AWG 34, Tin-Coated Copper

DIELECTRICS
Radiation-Crosslinked, Modified ETFE
Color - Light Blue / White

1ST SHIELD
AWG 34,
Bare Copper

WRAP
Copper Mylar-Copper

2ND SHIELD
AWG 34,
Nickel-Coated Copper

JACKET
Radiation-Crosslinked, Modified ETFE

Outer jacket color will be white (designated by a "-9" appended to the part number, e.g. 10600-9) unless otherwise specified.

Designate outer jacket color with a dash number in accordance with MIL-STD-681

ELECTRICAL CHARACTERISTICS

CHARACTERISTIC IMPEDANCE	70 ± 7 ohms, Method C at 1 MHz
MUTUAL CAPACITANCE	30 pF/ft. (maximum)
ATTENUATION	1.0 dB/100 ft. (maximum) at 1 MHz

ADDITIONAL REQUIREMENTS

COMPONENT WIRE PRIOR TO CABLING (Per MIL-W-22759)

ACCELERATED AGING (Per MIL-W-22759 Life Cycle Procedure)	300 ± 3°C for 7 hours, .750 inch mandrel, .500 lb, 2.5 kV dielectric test
LOW TEMPERATURE - COLD BEND	-65 ± 2°C for 4 hours, .750 inch mandrel, 1.00 lb, 2.5 kV dielectric test
SHRINKAGE	200 ± 3°C for 6 hours, .125 inch (maximum) in 12 inches
INSULATION RESISTANCE	5000 megohms for 1000 ft. (minimum)
INSULATION (DIELECTRIC)	
ELONGATION	50% (minimum)
TENSILE STRENGTH	5000 lbf/in^2 (minimum)
IMPULSE DIELECTRIC TEST	8.0 kV (peak),100% test

FINISHED CABLE (Per MIL-C-27500)

BLOCKING	150°C for 6 hours
LOW TEMPERATURE- COLD BEND	-55 ± 5°C for 4 hours, 6 inch mandrel
CROSSLINKED VERIFICATION	300 ± 5°C for 6 hours, 6.00 inch mandrel, .500 lb, 1.0 kV dielectric test
FLAMMABILITY (Per Raychem Spec. 55A, Procedure 1)	3 seconds (maximum); 3 inch (maximum); no flaming of facial tissue
JACKET FLAWS	1000 volts (rms), 60 Hz, 100% test
VOLTAGE WITHSTAND (DIELECTRIC)	1000 volts (rms), (minimum)
JACKET THICKNESS	.009 inch (nominal)
JACKET	
ELONGATION	50% (minimum)
TENSILE STRENGTH	5000 lbf/in^2 (minimum)
SHIELD COVERAGE (EACH)	90% (minimum)
WRAP	.0024 inch thick (nominal), 25% overlap (minimum)

The length of lay shall be .75 inches (minimum) to 1.25 inches (maximum)

WEIGHT 46.6 lbs/1000 ft. (nominal)

Raychem

Raychem Corporation
300 Constitution Drive
Menlo Park, California 94025
(415) 361 3333 TWX 910 373 1728

THIS SPECIFICATION SHEET TAKES PRECEDENCE OVER DOCUMENTS REFERENCED HEREIN. REFERENCE DOCUMENTS SHALL BE OF THE ISSUE IN EFFECT ON DATE OF INVITATION FOR BID.

OCEAN CHIPS
Океан Электроники
Поставка электронных компонентов

Компания «Океан Электроники» предлагает заключение долгосрочных отношений при поставках импортных электронных компонентов на взаимовыгодных условиях!

Наши преимущества:

- Поставка оригинальных импортных электронных компонентов напрямую с производств Америки, Европы и Азии, а так же с крупнейших складов мира;
- Широкая линейка поставок активных и пассивных импортных электронных компонентов (более 30 млн. наименований);
- Поставка сложных, дефицитных, либо снятых с производства позиций;
- Оперативные сроки поставки под заказ (от 5 рабочих дней);
- Экспресс доставка в любую точку России;
- Помощь Конструкторского Отдела и консультации квалифицированных инженеров;
- Техническая поддержка проекта, помощь в подборе аналогов, поставка прототипов;
- Поставка электронных компонентов под контролем ВП;
- Система менеджмента качества сертифицирована по Международному стандарту ISO 9001;
- При необходимости вся продукция военного и аэрокосмического назначения проходит испытания и сертификацию в лаборатории (по согласованию с заказчиком);
- Поставка специализированных компонентов военного и аэрокосмического уровня качества (Xilinx, Altera, Analog Devices, Intersil, Interpoint, Microsemi, Actel, Aeroflex, Peregrine, VPT, Syfer, Eurofarad, Texas Instruments, MS Kennedy, Miteq, Cobham, E2V, MA-COM, Hittite, Mini-Circuits, General Dynamics и др.);

Компания «Океан Электроники» является официальным дистрибьютором и эксклюзивным представителем в России одного из крупнейших производителей разъемов военного и аэрокосмического назначения «**JONHON**», а так же официальным дистрибьютором и эксклюзивным представителем в России производителя высокотехнологичных и надежных решений для передачи СВЧ сигналов «**FORSTAR**».

AVIC JONHON

«JONHON» (основан в 1970 г.)

Разъемы специального, военного и аэрокосмического назначения:

(Применяются в военной, авиационной, аэрокосмической, морской, железнодорожной, горно- и нефтедобывающей отраслях промышленности)

«FORSTAR» (основан в 1998 г.)

ВЧ соединители, коаксиальные кабели, кабельные сборки и микроволновые компоненты:

(Применяются в телекоммуникациях гражданского и специального назначения, в средствах связи, РЛС, а так же военной, авиационной и аэрокосмической отраслях промышленности).

FORSTAR®

Телефон: 8 (812) 309-75-97 (многоканальный)
Факс: 8 (812) 320-03-32
Электронная почта: ocean@oceanchips.ru
Web: http://oceanchips.ru/
Адрес: 198099, г. Санкт-Петербург, ул. Калинина, д. 2, корп. 4, лит. А