(f)

Lfde. Nr.	Benennung	Kunden-Sachnr.	Marquardt-Sachnr.	Schalt-bild	ohne Kappe	mit Kappe	Kappen-farbe	Ausleuchtung Symbolfeld 1	Ausleuchtung Symbolfeld 2	Aufschrift	Bemerkung
1	Leuchte	.	3237.0102	3.91	x	.	.	rot	rot	⊖3237. 24V 1–10 red 4–10 red	.
2	Leuchte	.	3237.0104	3.91	x	.	.	gruen	rot	⊖3237. 24V 1–10 green 4–10 red	.
3	Leuchte	.	3237.0106	3.91	x	.	.	gruen	gruen	⊖3237. 24V 1–10 green 4–10 green	.
4	Leuchte	.	3237.0108	3.91	x	.	.	gruen	gelb	⊖3237. 24V 1–10 green 4–10 yellow	.
5	Leuchte (a)	(b) A 001 542 27 27	3237.0110	(c) 3.94	x	.	.	gelb	gelb	⊖ 3237.0110 ⊕ 001 542 27 27 (b)	Anschluss 1. und 4. : minus, Anschluss 10. : plus
6	Leuchte (a)	(b) A 001 542 26 27	3237.0112	(c) 3.93	x	.	.	gelb	gelb	⊖ 3237.0112 ⊕ 001 542 26 27 (b)	.
7	Leuchte (a)	(b) A 001 542 25 27	3237.0114	(c) 3.94	x	.	.	gelb (f)	rot (f)	⊖ 3237.0114 ⊕ 001 542 25 27 (b)	Anschluss 1. und 4. : minus, Anschluss 10. : plus
8											
9											
10											
11											
12											
13											
14											
15											
16											
17											
18											
19											
20											
21											
22											
23											
24											

Moegliche Schaltbilder

Leuchte
1 - 10: Ausleuchtung v. Symbolfeld 1
4 - 10: Ausleuchtung v. Symbolfeld 2

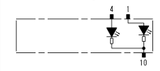

3.91

Leuchte
1 - 10: Ausleuchtung v. Symbolfeld 1
4 - 10: Ausleuchtung v. Symbolfeld 2

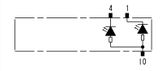

3.92 (a)

Leuchte
1 - 10: Ausleuchtung v. Symbolfeld 1
4 - 10: Ausleuchtung v. Symbolfeld 2

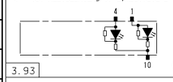

3.93 (c)

Leuchte
1 - 10: Ausleuchtung v. Symbolfeld 1
4 - 10: Ausleuchtung v. Symbolfeld 2

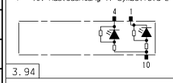

3.94 (c)

Ausführung mit Kappe

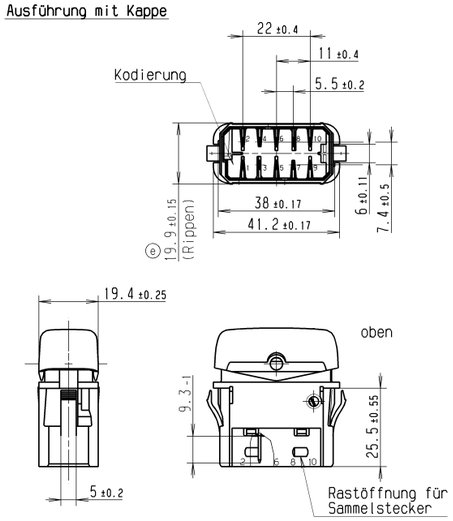

Ausführung ohne Kappe

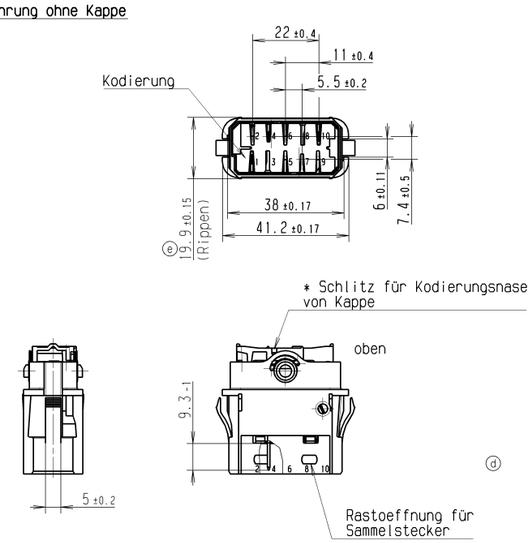

* bei Kappenmontage beachten
Kodierungsnase von Kappe in Schlitz

Mechanische Merkmale

Montagekraft ≤ 30N

Demontagekraft ≥ 150N

Elektrische Merkmale

Nennspannung 24V DC

Anschluss Flachstecker 3 X 0.8 ± 0.025
versilbert

Anschluss 10 = Minus

Allgemeine Merkmale

Lagertemperatur -40°C bis +100°C

Betriebstemperatur -25°C bis +75°C

Einbaulage beliebig

Schutzklasse IP 30

Kappe

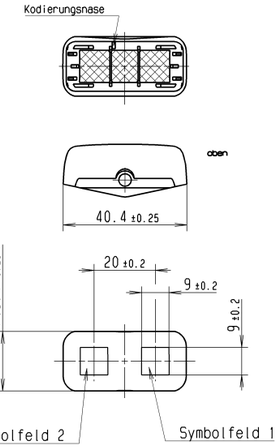

Kappenwwerkstoff: Makrolon, schwarz lackiert

Symbole laserbeschriftet, maximale Flaeche 9 x 9

siehe Zeichnung: "Kappe K.203.442.011" (d)

Steckhuelsengehaeuse

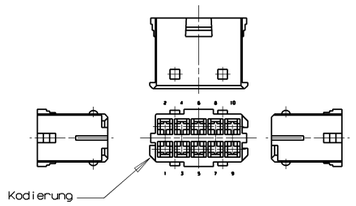

Hersteller:Apparatebau Kirchheim-Teck
Bestell-Nr. AK 520 03

Steckverbinder: Junior Power Timer
Hersteller: AMP

empfohlene Einbauoeffnung

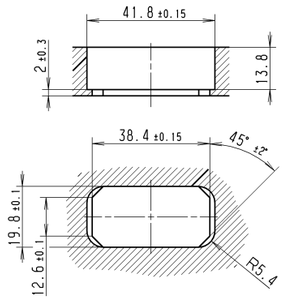

Kappen:

Kappen-Nr.									
Kappen-Nr.									
Kappen-Nr.									

VERTRAULICH - CONFIDENTIAL
©Alle Rechte bei Marquardt GmbH, auch fuer den Fall von Schutzrechtsanmeldungen. Jede Verfuegungsbefugnis, wie Kopie- und Weitergaberecht, bei uns.
©This document is the exclusive property of Marquardt GmbH. Without our consent, it may not be reproduced or given to third parties.

zusaetzliche Kennzeichnung auf Leuchte (f)

Herstelljahr/-woche nach DIN EN 60062

(f) (a)

Diese Unterlage ist geistiges Eigentum der Marquardt GmbH. Schutzvermerk nach DIN 34 beachten. Copyright reserved.

fuer form und Lage / FOR SHAPE AND LOC. — fuer Winkel ± ° / FOR ANGLE ± °

Allgemeintoleranzen UNTOLERANCED DIMENSIONS — PROJECTION

Abmasse und Nennmassbereiche Angaben in mm / ALL DIMENSIONS ARE IN MILLIMETRES	Laengen LENGTH	Radien RADII
0–6	± 0.1	± 0.2
>6–15	± 0.15	± 0.3
>15–30	± 0.2	± 0.5
>30–70	± 0.3	
>70–120	± 0.4	± 10%
>120–200	± 0.5	

Pause COPY — Blatt SHEET 01 — Original DIN A1 — Massstab SCALE 1:1 — 0 10 20 30 mm

CAD:CATIA_V4

gez./DRAWN BY 15.10.02 Wc
gepr./CHECKED BY
Ersatz fuer/REPLACEMENT OF Zg. vom 05.04.01 Moo

Ausg. ISSUE	Aenderung REVISION	gez. DRAWN BY
c	35836	02.04.03 FEV
b	35376	16.12.02 FEV
a	34765	09.10.02 WC
	31355	26.04.01 MOO

Ausg. ISSUE	Aenderung REVISION	gez. DRAWN BY
f	51248	22.06.07 ZET
e	41713	23.11.04 MK
d	40389	12.05.04 WC

Typ K — Zeichn./DRAWING NO. 32370000 — Index f

LEUCHTE 24V DC
(Sammelzeichnung)

MARQUARDT
Marquardt GmbH, D-78604 Rietheim-Weilheim

32370000-01-6-0-K-049 RELEASED/FREIGEGEBEN 2007/Jul/26

OCEAN CHIPS
Океан Электроники
Поставка электронных компонентов

Компания «Океан Электроники» предлагает заключение долгосрочных отношений при поставках импортных электронных компонентов на взаимовыгодных условиях!

Наши преимущества:

- Поставка оригинальных импортных электронных компонентов напрямую с производств Америки, Европы и Азии, а так же с крупнейших складов мира;
- Широкая линейка поставок активных и пассивных импортных электронных компонентов (более 30 млн. наименований);
- Поставка сложных, дефицитных, либо снятых с производства позиций;
- Оперативные сроки поставки под заказ (от 5 рабочих дней);
- Экспресс доставка в любую точку России;
- Помощь Конструкторского Отдела и консультации квалифицированных инженеров;
- Техническая поддержка проекта, помощь в подборе аналогов, поставка прототипов;
- Поставка электронных компонентов под контролем ВП;
- Система менеджмента качества сертифицирована по Международному стандарту ISO 9001;
- При необходимости вся продукция военного и аэрокосмического назначения проходит испытания и сертификацию в лаборатории (по согласованию с заказчиком);
- Поставка специализированных компонентов военного и аэрокосмического уровня качества (Xilinx, Altera, Analog Devices, Intersil, Interpoint, Microsemi, Actel, Aeroflex, Peregrine, VPT, Syfer, Eurofarad, Texas Instruments, MS Kennedy, Miteq, Cobham, E2V, MA-COM, Hittite, Mini-Circuits, General Dynamics и др.);

Компания «Океан Электроники» является официальным дистрибьютором и эксклюзивным представителем в России одного из крупнейших производителей разъемов военного и аэрокосмического назначения **«JONHON»**, а так же официальным дистрибьютором и эксклюзивным представителем в России производителя высокотехнологичных и надежных решений для передачи СВЧ сигналов **«FORSTAR»**.

AVIC JONHON

«JONHON» (основан в 1970 г.)

Разъемы специального, военного и аэрокосмического назначения:

(Применяются в военной, авиационной, аэрокосмической, морской, железнодорожной, горно- и нефтедобывающей отраслях промышленности)

«FORSTAR» (основан в 1998 г.)

ВЧ соединители, коаксиальные кабели, кабельные сборки и микроволновые компоненты:

(Применяются в телекоммуникациях гражданского и специального назначения, в средствах связи, РЛС, а так же военной, авиационной и аэрокосмической отраслях промышленности).

FORSTAR®

Телефон: 8 (812) 309-75-97 (многоканальный)
Факс: 8 (812) 320-03-32
Электронная почта: ocean@oceanchips.ru
Web: http://oceanchips.ru/
Адрес: 198099, г. Санкт-Петербург, ул. Калинина, д. 2, корп. 4, лит. А