THIS DRAWING IS UNPUBLISHED. RELEASED FOR PUBLICATION 20
© COPYRIGHT 20 BY - ALL RIGHTS RESERVED.

REVISIONS					
P	LTR	DESCRIPTION	DATE	DWN	APVD
	A	INITIAL	08FEB2018	GY	CW

TYPE I: FOR WIRE GAUGE 70-185mm^2

类 型 I: 适用于夹线范围 70-185mm^2

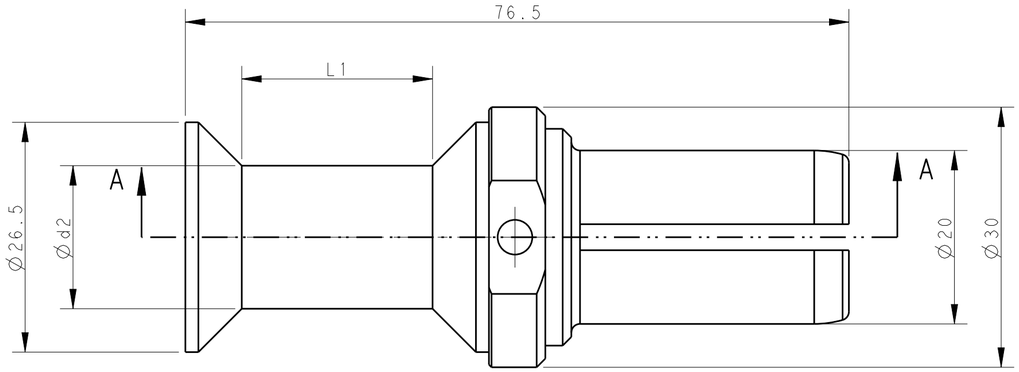

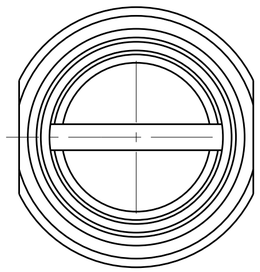

NOTES:

1. TECHNICAL CHARACTERISTICS:
   CONTACT MATERIAL: COPPER
   SURFACE PLATING: SILVER PLATING >= 5μm
   CONTACT RESISTANCE: <=0.3mΩ
   WIRE RANGE: 70-240mm^2

注释:

1. 技术参数:
   针件材料:纯铜
   表面电镀: 镀银>= 5μm
   接触电阻: <=0.3 mΩ
   接线范围: 70-240mm^2

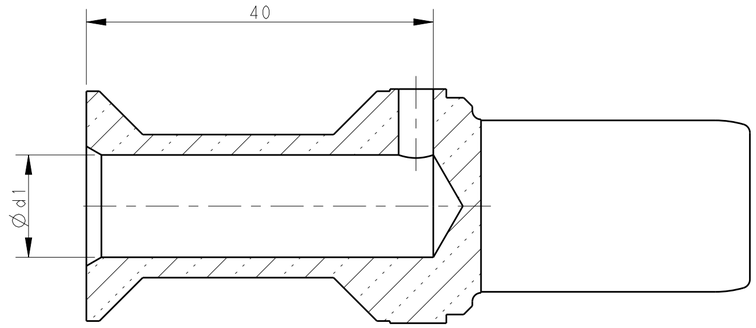

SECTION A-A

CRIMP DIRECTION / 压接指导

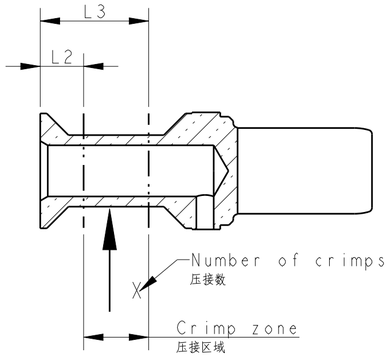

PART NUMBER 料 号	L2	L3	Number of crimps X 压接数 X
T2196501070-001	10	25	1
T2196501095-001	9	26	1
T2196501120-001	8	27	1
T2196501150-001	5	30	2
T2196501185-001	3	28	2

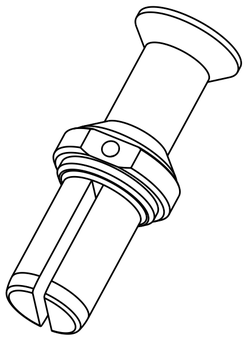

PART NUMBER 料 号	PART DESCRIPTION 零 件 描 述		Ød1	Ød2	L1	WIRE GAUGE 线 规 (mm^2)	STRIPPING LENGTH 剥线长度 (mm)	TYPE 类 型
T2196501070-001	HCM650-MC-70	HCM650 PIN CONTACT, CRIMP, 70mm2, COPPER WIHT SILVER PLATING HCM650 公针,冷压,70mm2,铜镀银	11.75	16.5	22	70	42	TYPE I 类型 I
T2196501095-001	HCM650-MC-95	HCM650 PIN CONTACT, CRIMP, 95mm2, COPPER WIHT SILVER PLATING HCM650 公针,冷压,95mm2,铜镀银	13.5	19	24.5	95	42	
T2196501120-001	HCM650-MC-120	HCM650 PIN CONTACT, CRIMP, 120mm2, COPPER WIHT SILVER PLATING HCM650 公针,冷压,120mm2,铜镀银	15.5	21	26.5	120	42	
T2196501150-001	HCM650-MC-150	HCM650 PIN CONTACT, CRIMP, 150mm2, COPPER WIHT SILVER PLATING HCM650 公针,冷压,150mm2,铜镀银	17	23.5	29	150	42	
T2196501185-001	HCM650-MC-185	HCM650 PIN CONTACT, CRIMP, 185mm2, COPPER WIHT SILVER PLATING HCM650 公针,冷压,185mm2,铜镀银	19	25.5	31	185	42	

THIS DRAWING IS A CONTROLLED DOCUMENT.

DIMENSIONS: mm

TOLERANCES UNLESS OTHERWISE SPECIFIED:
0 PLC ±-
1 PLC ±-
2 PLC ±-
3 PLC ±-
4 PLC ±-
ANGLES ±-

MATERIAL -
FINISH -

DWN GINO.YAO 30JAN2018
CHK CHRIS.WANG 30JAN2018
APVD CHRIS.WANG 30JAN2018
PRODUCT SPEC 108-137074
APPLICATION SPEC 114-137074
WEIGHT -

TE Connectivity

NAME HCM650 PIN CONTACT

SIZE A2 | CAGE CODE 00779 | DRAWING NO C-T2196501XXX00X | RESTRICTED TO -

CUSTOMER DRAWING | SCALE 1:1 | SHEET 1 OF 2 | REV A

1471-9 (3/13)

THIS DRAWING IS UNPUBLISHED. RELEASED FOR PUBLICATION 20
© COPYRIGHT 20 BY - ALL RIGHTS RESERVED.

REVISIONS					
P	LTR	DESCRIPTION	DATE	DWN	APVD
		SEE SHEET 1			

TYPE II: FOR WIRE GAUGE 240mm^2, WITH HEAT-SHRINKABLE INSULATION TUBING

类 型 II: 适用于夹线范围 240mm^2，带热缩绝缘套管

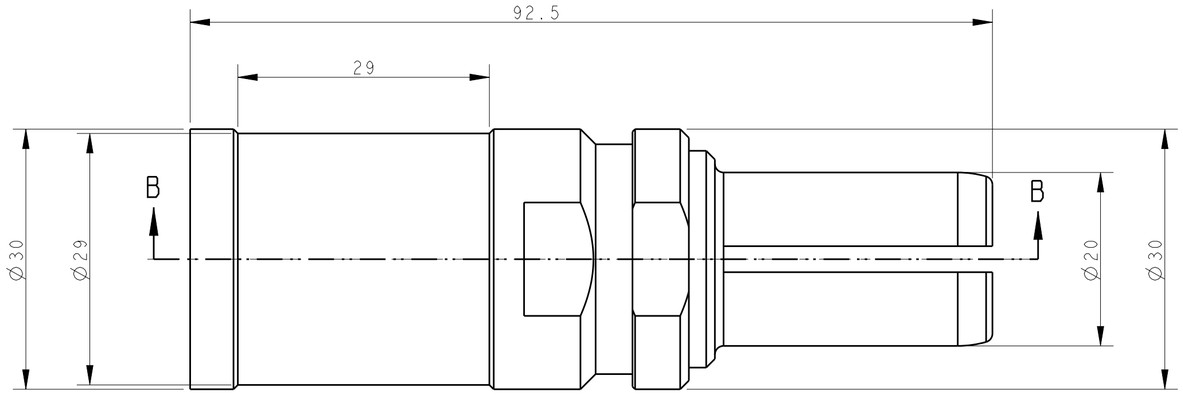

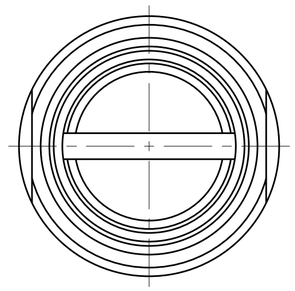

NOTES:

SEE SHEET 1

注释：

见页面 1

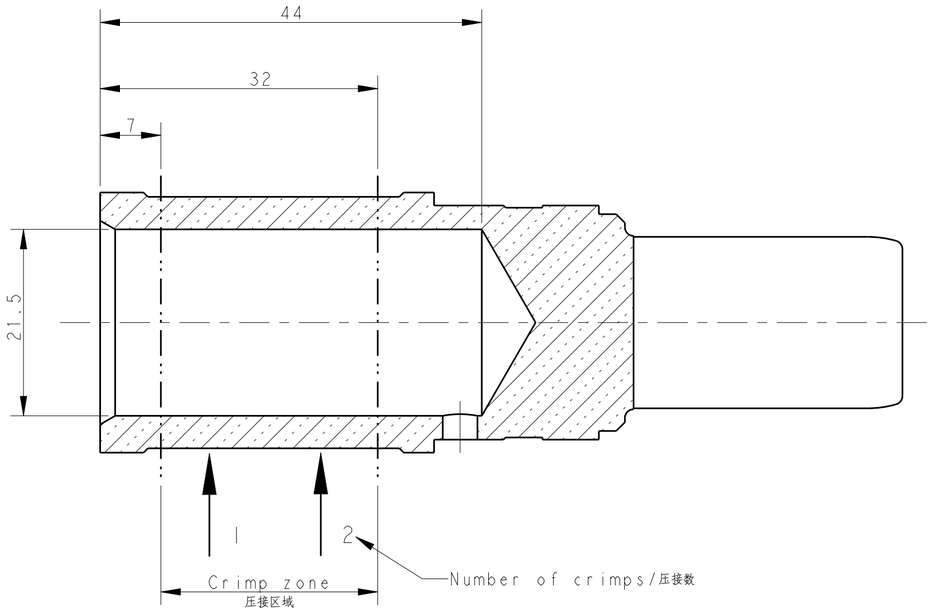

SECTION B-B

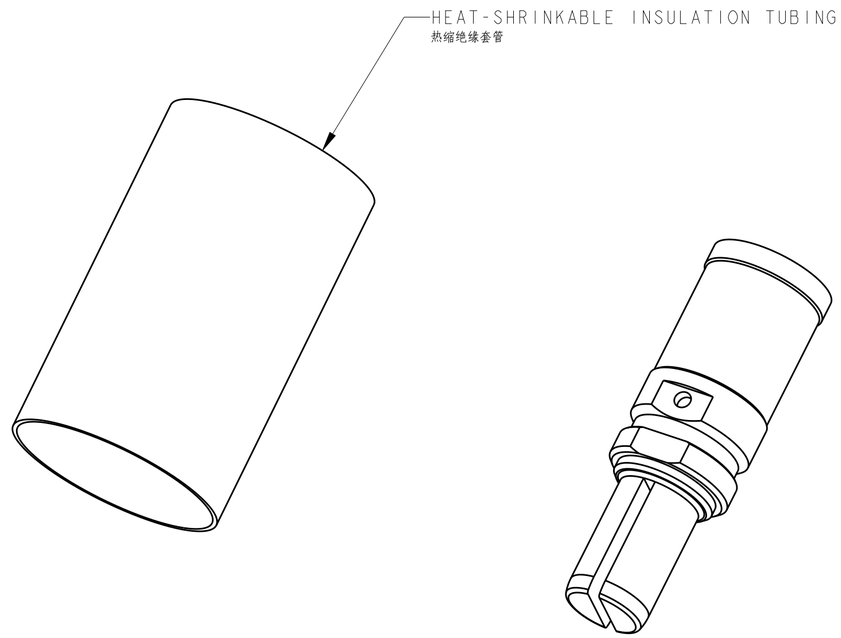

PART NUMBER 料号	PART DESCRIPTION 零件描述		Ød1	Ød2	L1	WIRE GAUGE 线规 (mm^2)	STRIPPING LENGTH 剥线长度 (mm)	TYPE 类型
T2196501240-101	HCM650-MC-240	HCM650 PIN CONTACT, CRIMP, 240mm2, COPPER WIHT SILVER PLATING, WITH HEAT-SHRINKABLE INSULATION TUBING HCM650 公针，冷压，240mm2，铜镀银，带热缩绝缘套管	-	-	-	240	46	TYPE II 类型 II

THIS DRAWING IS A CONTROLLED DOCUMENT.

DIMENSIONS: mm

TOLERANCES UNLESS OTHERWISE SPECIFIED:
0 PLC ±-
1 PLC ±-
2 PLC ±-
3 PLC ±-
4 PLC ±-
ANGLES ±-

MATERIAL - -

FINISH - -

DWN GIMO.YAO 30JAN2018
CHK CHRIS.WANG 30JAN2018
APVD CHRIS.WANG 30JAN2018
PRODUCT SPEC 108-137074
APPLICATION SPEC 114-137074
WEIGHT -

TE Connectivity

NAME HCM650 PIN CONTACT

SIZE A2 | CAGE CODE 00779 | DRAWING NO C-T2196501XXX00X | RESTRICTED TO -

CUSTOMER DRAWING | SCALE 1:1 | SHEET 2 OF 2 | REV A

OCEAN CHIPS
Океан Электроники
Поставка электронных компонентов

Компания «Океан Электроники» предлагает заключение долгосрочных отношений при поставках импортных электронных компонентов на взаимовыгодных условиях!

Наши преимущества:

- Поставка оригинальных импортных электронных компонентов напрямую с производств Америки, Европы и Азии, а так же с крупнейших складов мира;
- Широкая линейка поставок активных и пассивных импортных электронных компонентов (более 30 млн. наименований);
- Поставка сложных, дефицитных, либо снятых с производства позиций;
- Оперативные сроки поставки под заказ (от 5 рабочих дней);
- Экспресс доставка в любую точку России;
- Помощь Конструкторского Отдела и консультации квалифицированных инженеров;
- Техническая поддержка проекта, помощь в подборе аналогов, поставка прототипов;
- Поставка электронных компонентов под контролем ВП;
- Система менеджмента качества сертифицирована по Международному стандарту ISO 9001;
- При необходимости вся продукция военного и аэрокосмического назначения проходит испытания и сертификацию в лаборатории (по согласованию с заказчиком);
- Поставка специализированных компонентов военного и аэрокосмического уровня качества (Xilinx, Altera, Analog Devices, Intersil, Interpoint, Microsemi, Actel, Aeroflex, Peregrine, VPT, Syfer, Eurofarad, Texas Instruments, MS Kennedy, Miteq, Cobham, E2V, MA-COM, Hittite, Mini-Circuits, General Dynamics и др.);

Компания «Океан Электроники» является официальным дистрибьютором и эксклюзивным представителем в России одного из крупнейших производителей разъемов военного и аэрокосмического назначения **«JONHON»**, а так же официальным дистрибьютором и эксклюзивным представителем в России производителя высокотехнологичных и надежных решений для передачи СВЧ сигналов **«FORSTAR»**.

AVIC JONHON

«JONHON» (основан в 1970 г.)

Разъемы специального, военного и аэрокосмического назначения:

(Применяются в военной, авиационной, аэрокосмической, морской, железнодорожной, горно- и нефтедобывающей отраслях промышленности)

«FORSTAR» (основан в 1998 г.)

ВЧ соединители, коаксиальные кабели, кабельные сборки и микроволновые компоненты:

(Применяются в телекоммуникациях гражданского и специального назначения, в средствах связи, РЛС, а так же военной, авиационной и аэрокосмической отраслях промышленности).

FORSTAR®

Телефон: 8 (812) 309-75-97 (многоканальный)
Факс: 8 (812) 320-03-32
Электронная почта: ocean@oceanchips.ru
Web: http://oceanchips.ru/
Адрес: 198099, г. Санкт-Петербург, ул. Калинина, д. 2, корп. 4, лит. А