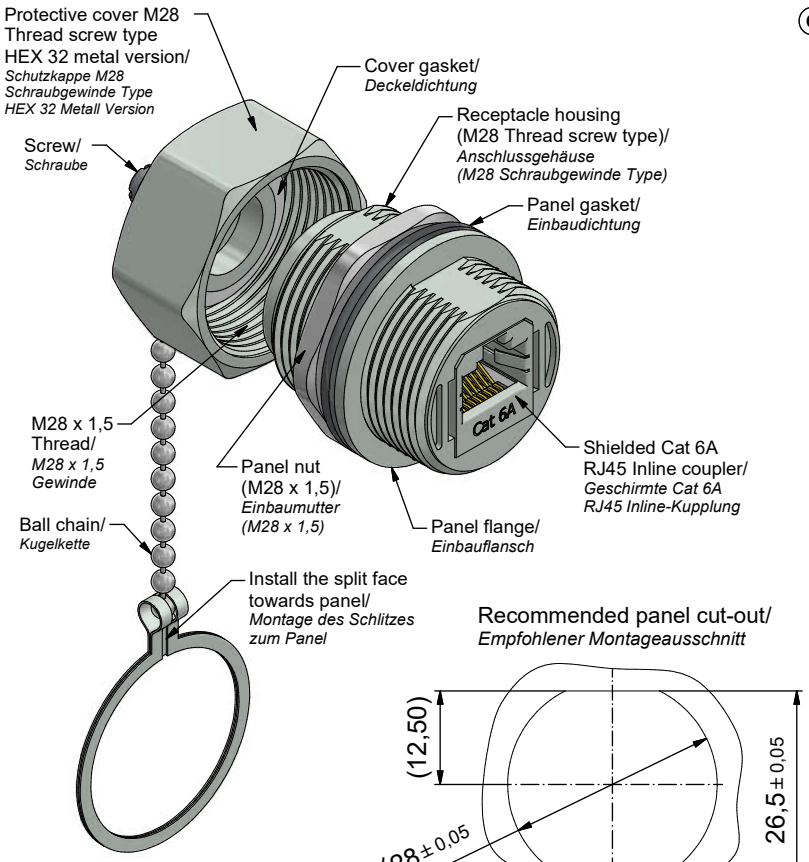

Recommended panel cut-out/
Empfohlener Montageausschnitt

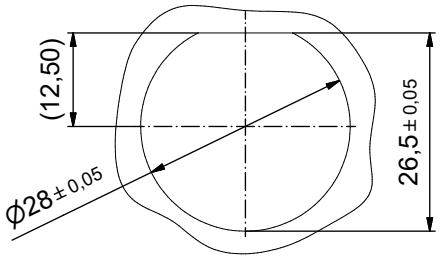

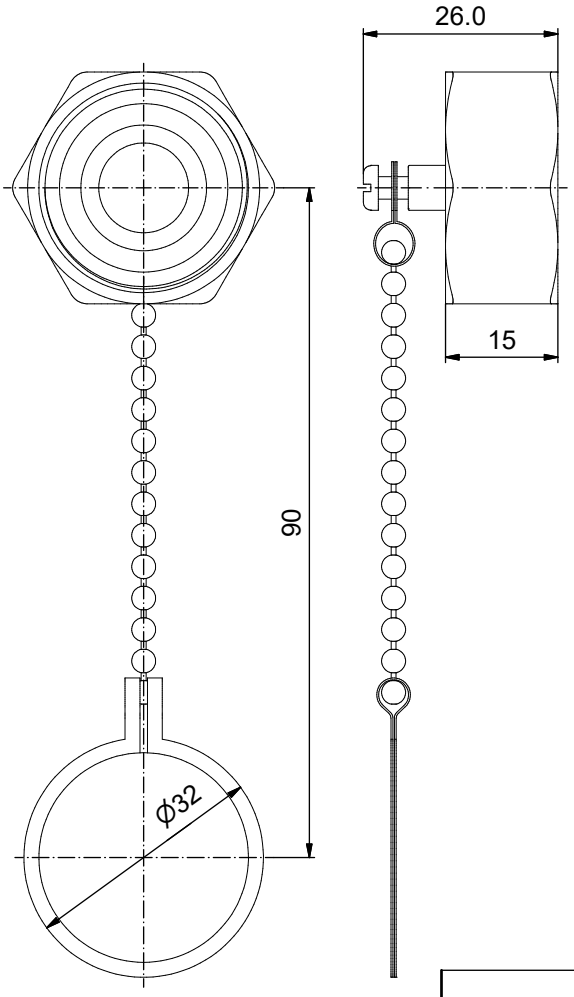

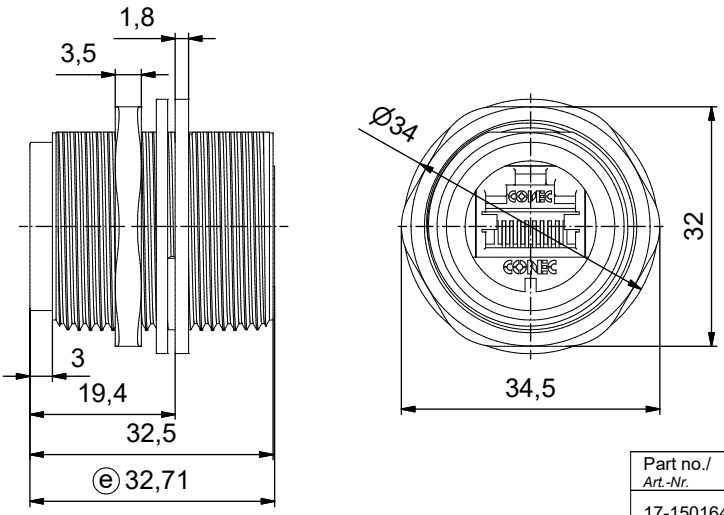

ⓔ Technical specification/
Technische Daten:

Electrical specifications/ *Elektrische Daten:*	
Meets/ *Erfüllt:*	ANSI/EIA-568-C.2 Cat 6A channel specification
Degree of protection/ *Schutzart:*	IP67, rated when covered or fully mated with the appropriate mating connector *IP67 bei Verwendung mit Kappe oder passendem Gegenstecker*
Contact resistance/ *Kontaktwiderstand:*	20 mOhm max.
Insulation resistance/ *Isolationswiderstand:*	500 MOhm min. @ 100 V DC
Current rating/ *Strombelastbarkeit:*	1 A max. at 25 °C
Working voltage/ *Betriebsspannung:*	72 V DC
Dielectric withstanding voltage/ *Spannungsfestigkeit:*	1000 V DC / 60 s contact to contact/ *Kontakt zu Kontakt* 1500 V DC / 60 s contact to metal shell *Kontakt zu Metall-Shell*
Temperature range/ *Temperaturbereich:*	- 40 °C ... + 85 °C

Materials/
Werkstoffe:

Receptacle housing/ *Anschlussgehäuse:*	Zinc die-cast, nickel plated/ *Zinkdruckguss, vernickelt*
Panel nut (M28 x 1,5)/ *Einbaumutter (M28 x 1,5)*	Brass, nickel plated/ *Messing, vernickelt*
Panel gasket/ *Einbaudichtung:*	Silicon, transparent/ *Silikon, transparent*
Protective cover/ *Schutzkappe:*	Brass, nickel plated/ *Messing, vernickelt*
Ball chain/ *Kugelkette:*	Copper alloy, nickel plated *Kupferlegierung, vernickelt*
Cover gasket/ *Deckeldichtung:*	Silicon, transparent/ *Silikon, transparent*
Cat 6A RJ45 Inline coupler metal shell/ Cat 6A RJ45 Inline-Kupplung Metall-Shell:	Copper alloy, nickel plated *Kupferlegierung, vernickelt*
Cat 6A RJ45 Inline coupler plastic housing/ Cat 6A RJ45 Inline-Kupplung Kunststoff-Gehäuse:	Glass filled PBT UL 94 V-0, black/*schwarz*
Cat 6A RJ45 Inline coupler contact/ Cat 6A RJ45 Inline-Kupplung Kontakt:	Phosphor bronze, finish: min. 50 µin gold over nickel/ *Veredelung: min. 50 µin Gold über Nickel*

Installation specification/
Montagedaten:

Recommended mounting for panel nut torque/ *empfohlenes Drehmoment für Einbaumutter:*	20 in.LB / max. 25 in.LB/ *226 Ncm / max. 282 Ncm*

Connector can be front or rear mounted to a maximum panel thickness of 3,2 mm/
Der Stecker eignet sich zur Vorderwand- und auch Hinterwand-Montage, bei einer maximalen Wandstärke von 3,2 mm

Part no./ *Art.-Nr.*
17-150164

dim. in mm

	Date/*Datum*	Name
drawn/ *gez.*	06.06.2011	V. Ke
appd./ *gepr.*	06.06.2011	J. Chaudry

Tolerance Unless otherwise specified
0 PLC ±0,50
1 PLC ±0,38
2 PLC ±0,25
3 PLC ±0,10
ANGLES ±3°

Receptacle Assembly Kit with full metal receptacle housing
and with shielded Cat 6A RJ45 inline coupler + HEX 32 protective cover
Durchführung mit Vollmetall-Anschlussgehäuse
und mit geschirmter Cat 6A RJ45 Inline-Kupplung + HEX 32 Schutzkappe

Index: e Ä19-0015 28.03.2019 JLE
Status: InBearbeitung
RoHS compliant/*konform*

scale/*Maßstab:* 1,5 : 1

CONEC®

dwg no / *Z.-nr.:* 17K1A261

DIN-A3

1 / 1

The reproduction, distribution and utilization of this document as well as the communication of its contents to others without express authorization is prohibited. Offenders will be held liable for the payment of damages.
All rights reserved in the event of the grant of a patent, utility model or design.
Die Weitergabe sowie Vervielfältigung dieser Unterlage, Verwertung und Mitteilung ihres Inhalts ist untersagt soweit nicht ausdrücklich gestattet. Zuwiderhandlungen verpflichten zu Schadensersatz.
Alle Rechte vorbehalten für den Fall der Patent-, Gebrauchsmuster- oder Geschmacksmustereintragung.

OCEAN CHIPS
Океан Электроники
Поставка электронных компонентов

Компания «Океан Электроники» предлагает заключение долгосрочных отношений при поставках импортных электронных компонентов на взаимовыгодных условиях!

Наши преимущества:

- Поставка оригинальных импортных электронных компонентов напрямую с производств Америки, Европы и Азии, а так же с крупнейших складов мира;
- Широкая линейка поставок активных и пассивных импортных электронных компонентов (более 30 млн. наименований);
- Поставка сложных, дефицитных, либо снятых с производства позиций;
- Оперативные сроки поставки под заказ (от 5 рабочих дней);
- Экспресс доставка в любую точку России;
- Помощь Конструкторского Отдела и консультации квалифицированных инженеров;
- Техническая поддержка проекта, помощь в подборе аналогов, поставка прототипов;
- Поставка электронных компонентов под контролем ВП;
- Система менеджмента качества сертифицирована по Международному стандарту ISO 9001;
- При необходимости вся продукция военного и аэрокосмического назначения проходит испытания и сертификацию в лаборатории (по согласованию с заказчиком);
- Поставка специализированных компонентов военного и аэрокосмического уровня качества (Xilinx, Altera, Analog Devices, Intersil, Interpoint, Microsemi, Actel, Aeroflex, Peregrine, VPT, Syfer, Eurofarad, Texas Instruments, MS Kennedy, Miteq, Cobham, E2V, MA-COM, Hittite, Mini-Circuits, General Dynamics и др.);

Компания «Океан Электроники» является официальным дистрибьютором и эксклюзивным представителем в России одного из крупнейших производителей разъемов военного и аэрокосмического назначения **«JONHON»**, а так же официальным дистрибьютором и эксклюзивным представителем в России производителя высокотехнологичных и надежных решений для передачи СВЧ сигналов **«FORSTAR»**.

AVIC JONHON

«JONHON» (основан в 1970 г.)

Разъемы специального, военного и аэрокосмического назначения:

(Применяются в военной, авиационной, аэрокосмической, морской, железнодорожной, горно- и нефтедобывающей отраслях промышленности)

«FORSTAR» (основан в 1998 г.)

ВЧ соединители, коаксиальные кабели, кабельные сборки и микроволновые компоненты:

(Применяются в телекоммуникациях гражданского и специального назначения, в средствах связи, РЛС, а так же военной, авиационной и аэрокосмической отраслях промышленности).

FORSTAR®

Телефон: 8 (812) 309-75-97 (многоканальный)
Факс: 8 (812) 320-03-32
Электронная почта: ocean@oceanchips.ru
Web: http://oceanchips.ru/
Адрес: 198099, г. Санкт-Петербург, ул. Калинина, д. 2, корп. 4, лит. А