© 1962 BY AMP INCORPORATED. ALL RIGHTS RESERVED. AMP PRODUCTS COVERED BY PATENTS AND/OR PATENTS PENDING. APPROVED PER GOVT CONTRACT NO.

REVISIONS				
ZONE	LTR	DESCRIPTION	DATE	APPROVED
1	Y	ECO-08-020973 PY	11-08	JW

(1)-582589-1 1. SAME AS -1 EXCEPT TO HAVE CAVITY IDENTIFICATION ON TOP SURFACE OF HOUSING.

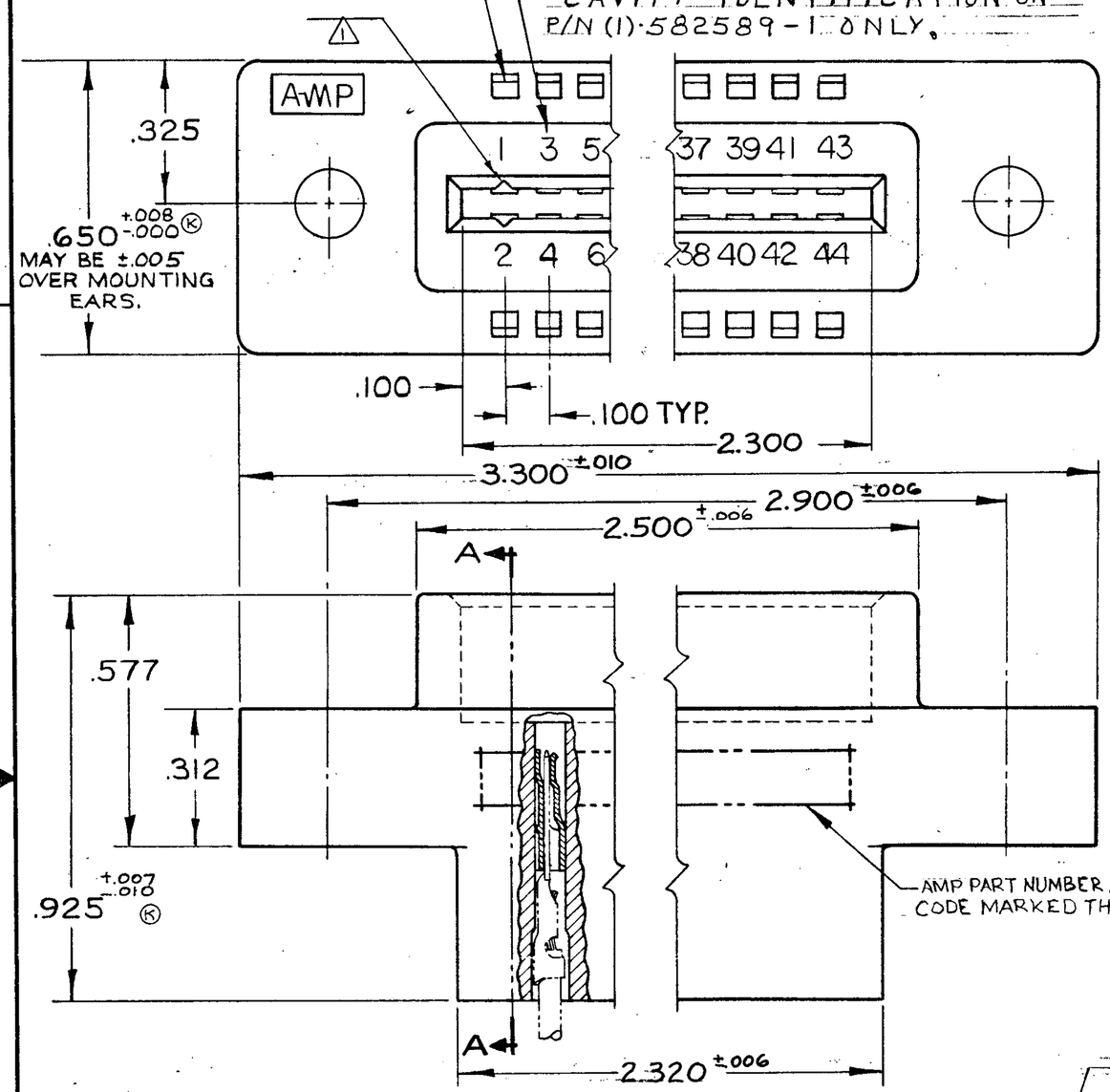

3. LASER MARKING ACCEPTABLE FOR ALL MARKING

1 GROOVES FOR "ON CONTACT KEYING" AMP'S OPTION DEPENDING ON METHOD OF MANUFACTURE. FOR "ON CONTACT" KEYING USE KEYING PLUG P/N 583487-1. (MUST BE ORDERED SEPARATELY.)

2 MOUNTING EAR CONFIGURATION AMP'S OPTION DEPENDS ON METHOD OF MANUFACTURE.

582589-1 1. AS SHOWN "J" DIA. HOLES = .128

OBS ~~582589-2 1. SAME AS -1 EXCEPT~~
~~2. "J" DIA. HOLES = .156~~

OBS ~~582589-6 SAME AS -4 EXCEPT INK STAMPING~~
ON TOP AND BOTTOM

OBSOLETE ~~582589-4 1. SAME AS -1 EXCEPT:~~
~~2. FLOATING BUSHINGS.~~

OBS ~~582589-5 1. SAME AS -4 EXCEPT: FLOATING~~
BUSHINGS REVERSED

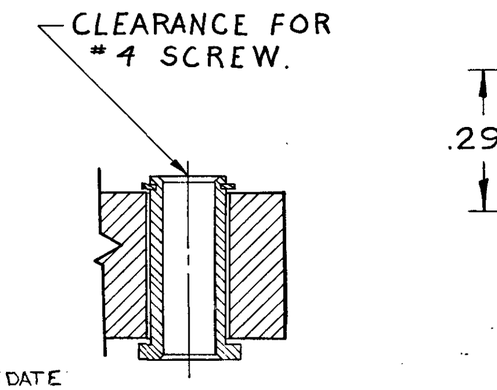

-4
-5 BUSHING REVERSED AS SHOWN

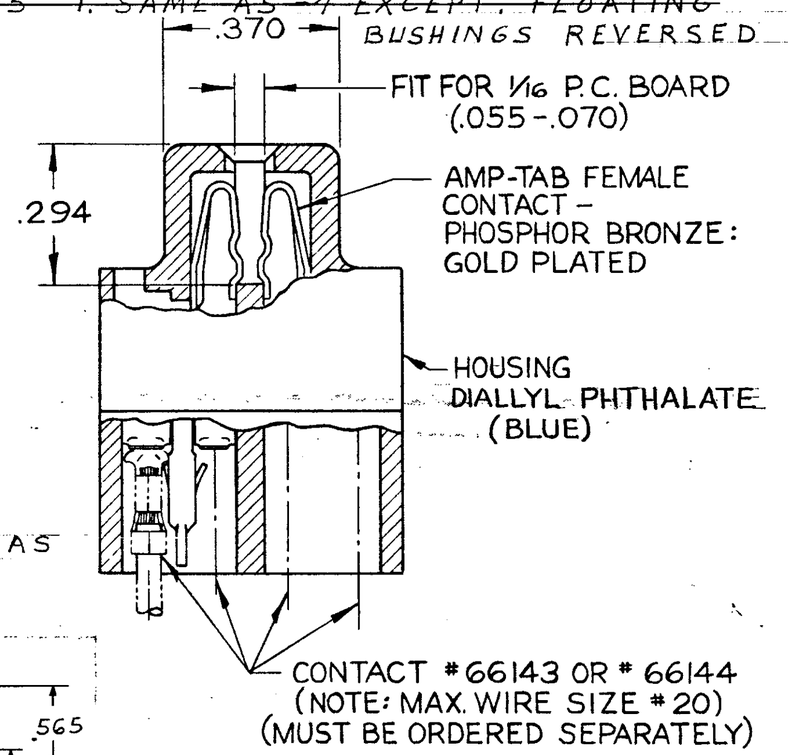

SECTION A-A

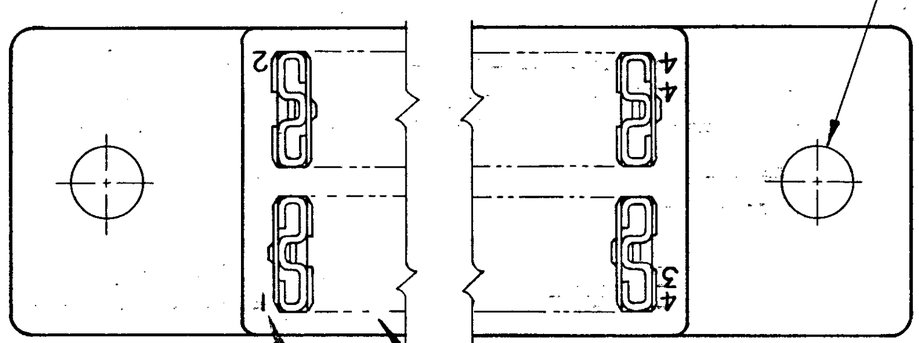

±.003 (M)
"J" DIA. HOLES

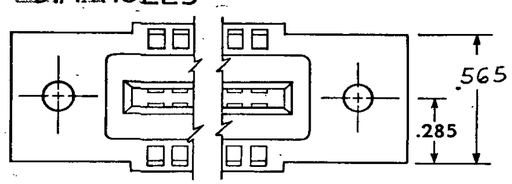

ALTERNATE MOUNTING EAR CONFIGURATION 2

CIRCUIT CAVITY IDENTIFICATION MARKING PER MIL-C-21097

MARK FIRST 5 POSITIONS, NEXT 5 POSITIONS PLAIN

UNLESS OTHERWISE SPECIFIED. DIMENSIONS ARE IN INCHES. TOLERANCES ON: FRACTIONS ± ; DECIMALS ±.005 ; ANGLES ±	CONTRACT NO		AMP INCORPORATED HARRISBURG, PENNSYLVANIA
MATERIAL: SEE CALLOUT	DR J. Asick	DATE 12-16-66	NAME: 22 POSITION AMP-TAB CONNECTOR .100 CENTERS QUAD
HEAT TREAT: —	CHK Robt Burns	DATE 1-5-67	
FINISH: SEE CALLOUT	DSGN ENGR	DATE	
	APPD J. Kaufman	DATE 1-10-67	
	R. Showerman	1/10/67	
	DSGN APPD		
	OTHER APPD		

SIZE	CODE IDENT NO	NUMBER	REV
C	00779	582589	Y

SCALE 4-1 | WT | CALC | ACTUAL | SHEET

AMP INFO: LOC DF | INT DIST FO

NUMBER CUS. 582589

AMP 1471-1 (8/64)

CUSTOMER DRAWING

OCEAN CHIPS
Океан Электроники
Поставка электронных компонентов

Компания «Океан Электроники» предлагает заключение долгосрочных отношений при поставках импортных электронных компонентов на взаимовыгодных условиях!

Наши преимущества:

- Поставка оригинальных импортных электронных компонентов напрямую с производств Америки, Европы и Азии, а так же с крупнейших складов мира;
- Широкая линейка поставок активных и пассивных импортных электронных компонентов (более 30 млн. наименований);
- Поставка сложных, дефицитных, либо снятых с производства позиций;
- Оперативные сроки поставки под заказ (от 5 рабочих дней);
- Экспресс доставка в любую точку России;
- Помощь Конструкторского Отдела и консультации квалифицированных инженеров;
- Техническая поддержка проекта, помощь в подборе аналогов, поставка прототипов;
- Поставка электронных компонентов под контролем ВП;
- Система менеджмента качества сертифицирована по Международному стандарту ISO 9001;
- При необходимости вся продукция военного и аэрокосмического назначения проходит испытания и сертификацию в лаборатории (по согласованию с заказчиком);
- Поставка специализированных компонентов военного и аэрокосмического уровня качества (Xilinx, Altera, Analog Devices, Intersil, Interpoint, Microsemi, Actel, Aeroflex, Peregrine, VPT, Syfer, Eurofarad, Texas Instruments, MS Kennedy, Miteq, Cobham, E2V, MA-COM, Hittite, Mini-Circuits, General Dynamics и др.);

Компания «Океан Электроники» является официальным дистрибьютором и эксклюзивным представителем в России одного из крупнейших производителей разъемов военного и аэрокосмического назначения **«JONHON»**, а так же официальным дистрибьютором и эксклюзивным представителем в России производителя высокотехнологичных и надежных решений для передачи СВЧ сигналов **«FORSTAR»**.

AVIC JONHON

«JONHON» (основан в 1970 г.)

Разъемы специального, военного и аэрокосмического назначения:

(Применяются в военной, авиационной, аэрокосмической, морской, железнодорожной, горно- и нефтедобывающей отраслях промышленности)

«FORSTAR» (основан в 1998 г.)

ВЧ соединители, коаксиальные кабели, кабельные сборки и микроволновые компоненты:

(Применяются в телекоммуникациях гражданского и специального назначения, в средствах связи, РЛС, а так же военной, авиационной и аэрокосмической отраслях промышленности).

FORSTAR®

Телефон: 8 (812) 309-75-97 (многоканальный)
Факс: 8 (812) 320-03-32
Электронная почта: ocean@oceanchips.ru
Web: http://oceanchips.ru/
Адрес: 198099, г. Санкт-Петербург, ул. Калинина, д. 2, корп. 4, лит. А