**RoHS COMPLIANT**

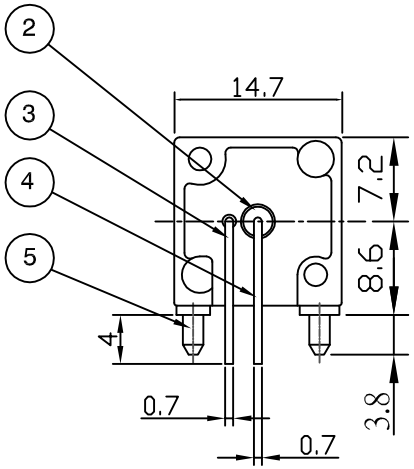


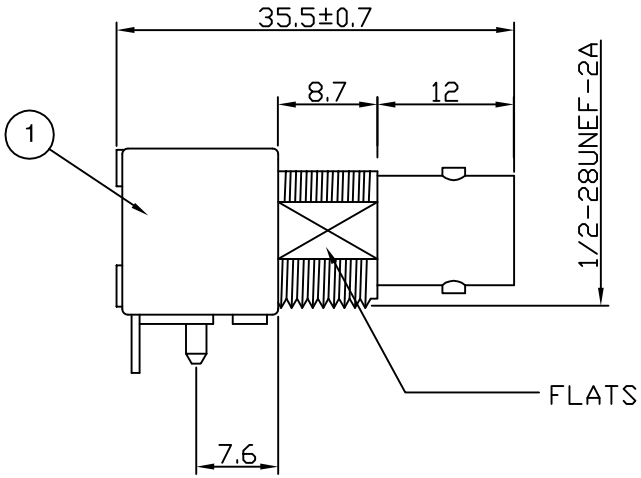


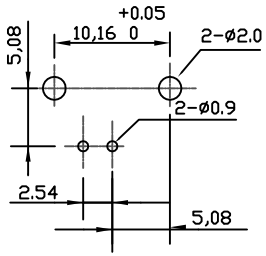


RECOMMENDED PCB LAYOUT

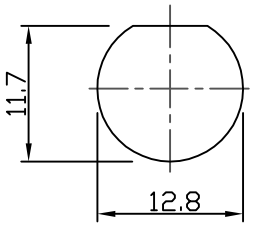


RECOMMENDED PANEL CUTOUT

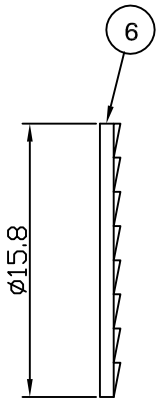


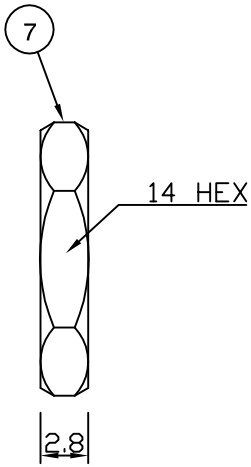


**Electrical Characteristics**

| | |
|---|---|
| Nominal Impedance: | 75 ohms |
| Frequency Range: | DC to 1 GHz |
| Operating Voltage (rms): | 500 V maximum at sea level |
| Dielectric Withstand Voltage (rms): | 1500 V maximum at sea level |
| Contact Resistance: | 3 milliohms maximum |
| Insulation Resistance: | 5000 megohms minimum |

**Mechanical Characteristics**

| | |
|---|---|
| Mating Cycles: | 5000 cycles minimum |
| Interface Dimensions: | Conform to MIL-C-39012 |

**Environmental Characteristics**

| | |
|---|---|
| Temperature Range: | -55 °C to +85 °C |

| REF. | DESCPIPTION | MATERIAL | PLATING |
|---|---|---|---|
| 1 | Body | Zinc Alloy | Nickel |
| 2 | Insulator | Polypropylene | |
| 3 | Ground Terminal | Copper-clad steel | Tin |
| 4 | Socket Contact | Phosphor | Gold |
| 5 | Mount Post | Brass | Tin>5Microns |
| 6 | Lock Washer | Brass | Nickel |
| 7 | Hex Nut | Brass | Nickel |

**Note : Nuts and washers are supplied loose.**

| DESCRIPTION OF REVISION | APPVD | ISS | DATE |
|---|---|---|---|
| Dimension Updated | JC | 8 | 13 May 15 |
| Dimension Added | JC | 7 | 04 July 12 |
| Complete Update | KA | 6 | 17 Mar 08 |
| Tin plating thickness added | MS | 5 | 5 March 08 |
| Additional dimensions added | JDW | 4 | 22 July 05 |
| CAD Issue | PDC | 3 | 22 Oct 02 |
| Mil spec added | VEL | 2 | 05 Aug 98 |
| First Issue | DJH | 1 | 11 Feb 98 |


cinch CONNECTIVITY SOLUTIONS a bel group

11 Bilton Road,
Chelmsford,Essex,
CM1 2UP UK.
Tel: +44 (0) 1245 359515
Fax: +44 (0) 1245 358938


| | | | |
|---|---|---|---|
| SCALE: Not To Scale | DRAWN BY: | P D Couzens | TITLE: Shielded BNC Right-angle PCB Mount Jack |
| DIMENSIONS: mm | CHECKED BY: | S Nash | PART NUMBER: **VBM201-75** |
| TOLERANCES: ± 0.2mm unless otherwise stated | APPROVED BY: | R Drenan | |
| | DATE: | 22 Oct 02 | PAGE: 1 of 1 |


**COPYRIGHT © 2008 VITELEC ELECTRONICS LIMITED**

THIS DRAWING MAY NOT BE REPRODUCED IN WHOLE OR IN PART WITHOUT OUR WRITTEN PERMISSION

# OCEAN CHIPS
## Океан Электроники
### Поставка электронных компонентов

Компания «Океан Электроники» предлагает заключение долгосрочных отношений при поставках импортных электронных компонентов на взаимовыгодных условиях!

Наши преимущества:

- Поставка оригинальных импортных электронных компонентов напрямую с производств Америки, Европы и Азии, а так же с крупнейших складов мира;
- Широкая линейка поставок активных и пассивных импортных электронных компонентов (более 30 млн. наименований);
- Поставка сложных, дефицитных, либо снятых с производства позиций;
- Оперативные сроки поставки под заказ (от 5 рабочих дней);
- Экспресс доставка в любую точку России;
- Помощь Конструкторского Отдела и консультации квалифицированных инженеров;
- Техническая поддержка проекта, помощь в подборе аналогов, поставка прототипов;
- Поставка электронных компонентов под контролем ВП;
- Система менеджмента качества сертифицирована по Международному стандарту ISO 9001;
- При необходимости вся продукция военного и аэрокосмического назначения проходит испытания и сертификацию в лаборатории (по согласованию с заказчиком);
- Поставка специализированных компонентов военного и аэрокосмического уровня качества (Xilinx, Altera, Analog Devices, Intersil, Interpoint, Microsemi, Actel, Aeroflex, Peregrine, VPT, Syfer, Eurofarad, Texas Instruments, MS Kennedy, Miteq, Cobham, E2V, MA-COM, Hittite, Mini-Circuits, General Dynamics и др.);

Компания «Океан Электроники» является официальным дистрибьютором и эксклюзивным представителем в России одного из крупнейших производителей разъемов военного и аэрокосмического назначения **«JONHON»**, а так же официальным дистрибьютором и эксклюзивным представителем в России производителя высокотехнологичных и надежных решений для передачи СВЧ сигналов **«FORSTAR»**.

AVIC JONHON

**«JONHON»** (основан в 1970 г.)

Разъемы специального, военного и аэрокосмического назначения:

(Применяются в военной, авиационной, аэрокосмической, морской, железнодорожной, горно- и нефтедобывающей отраслях промышленности)

**«FORSTAR»** (основан в 1998 г.)

ВЧ соединители, коаксиальные кабели, кабельные сборки и микроволновые компоненты:

(Применяются в телекоммуникациях гражданского и специального назначения, в средствах связи, РЛС, а так же военной, авиационной и аэрокосмической отраслях промышленности).

FORSTAR®

Телефон: 8 (812) 309-75-97 (многоканальный)
Факс: 8 (812) 320-03-32
Электронная почта: ocean@oceanchips.ru
Web: http://oceanchips.ru/
Адрес: 198099, г. Санкт-Петербург, ул. Калинина, д. 2, корп. 4, лит. А