THIS DRAWING IS UNPUBLISHED. RELEASED FOR PUBLICATION - , - .
© COPYRIGHT - By - ALL RIGHTS RESERVED.

LOC	DIST
AD	00

REVISIONS

P	LTR	DESCRIPTION	DATE	DWN	APVD
	AA1	REVISED PER ECO-11-005140	26MAR11	RK	HMR

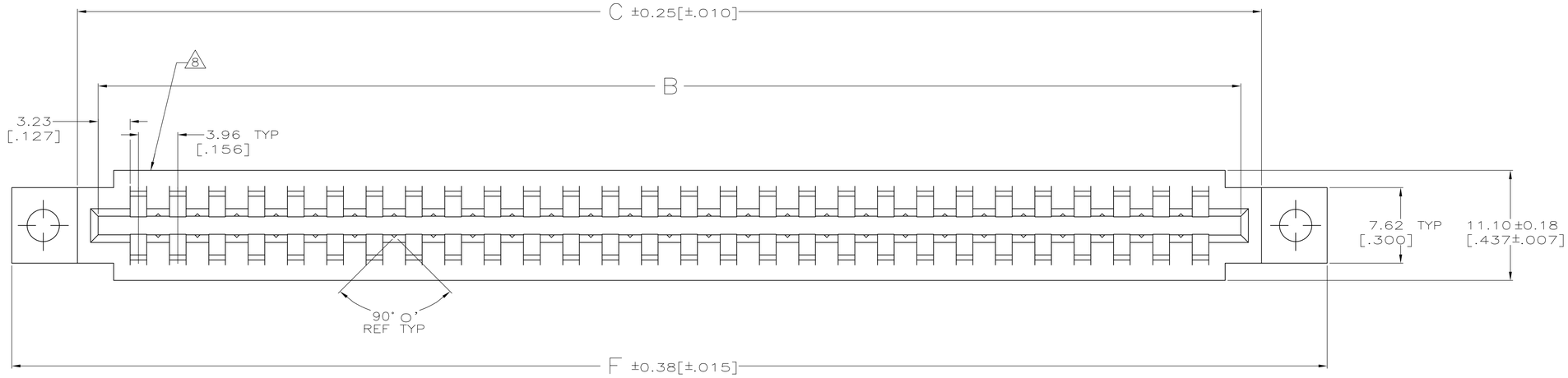

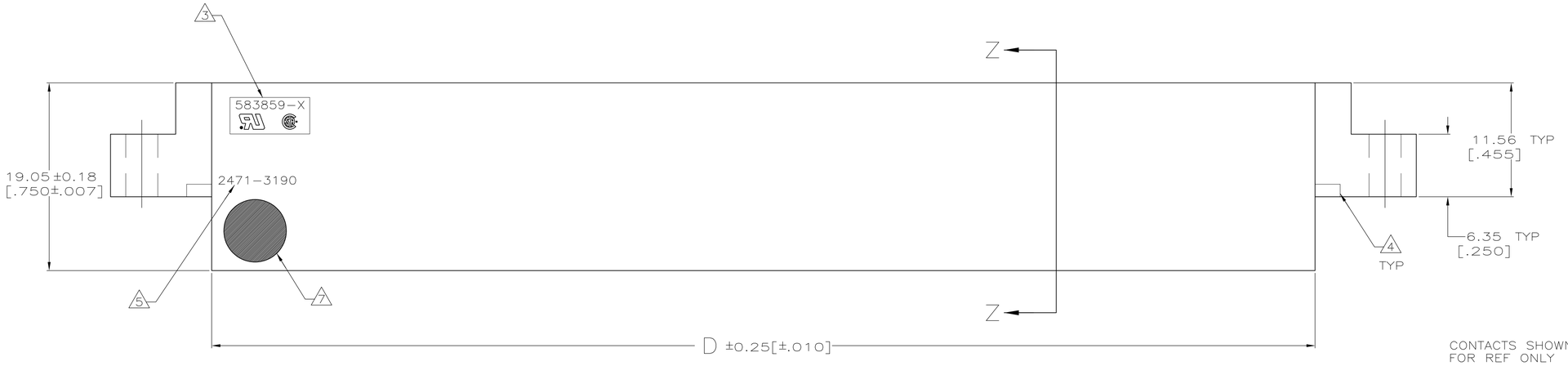

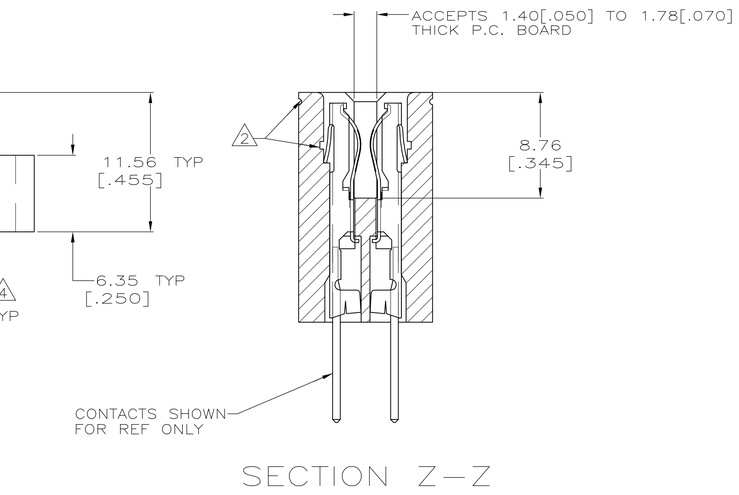

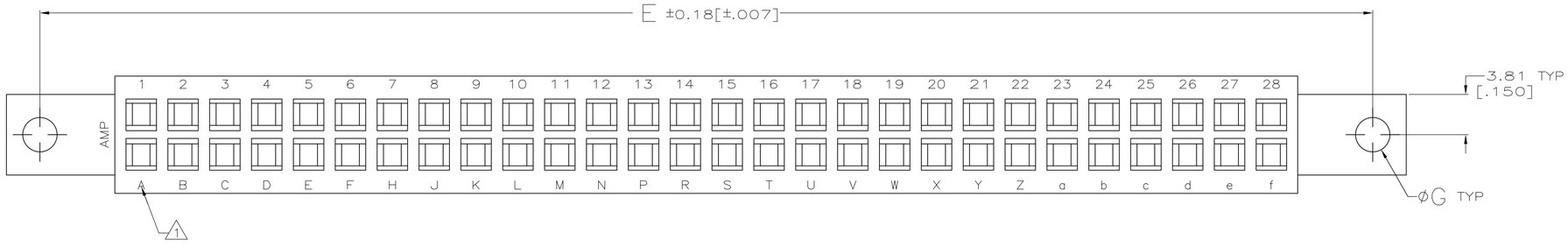

THIS DRAWING IS A CONTROLLED DOCUMENT.

DIMENSIONS: MM[INCHES]

TOLERANCES UNLESS OTHERWISE SPECIFIED:

0 PLC	± -
1 PLC	± -
2 PLC	± -
3 PLC	± 0.13[.005]
4 PLC	± -
ANGLES	± -

MATERIAL: GLASS FILLED POLYESTER COLOR: BLACK

FINISH: -

DWN	J GALLUCCI BG	12-10-92
CHK	H ROSE	3/2/94
APVD	H ROSE	3/2/94
PRODUCT SPEC	—	
APPLICATION SPEC	—	
WEIGHT	—	

TE Connectivity

NAME: HOUSING, CRIMP SNAP TWIN LEAF, .156℄ WITH MOUNTING EARS

SIZE	CAGE CODE	DRAWING NO	RESTRICTED TO
A1	00779	C-583859	—

CUSTOMER DRAWING | SCALE 4:1 | SHEET 1 OF 2 | REV AA1

4805 (3/11)

THIS DRAWING IS UNPUBLISHED. RELEASED FOR PUBLICATION - ,- .
© COPYRIGHT - By - ALL RIGHTS RESERVED.

LOC	DIST
AD	00

REVISIONS

P	LTR	DESCRIPTION	DATE	DWN	APVD
	-	SEE SHEET 1	-	-	-

1. FIRST 22 POSITIONS MARKED WITH UPPER CASE LETTERS, FOLLOWED BY LOWER CASE LETTERS, FOLLOWED BY UPPERCASE AA,AB,AC ETC. CHARACTERS G,I,O AND Q ARE OMITTED. SEE TABLE FOR END CAVITY IDENTIFICATION.
2. PULL GROOVES OPTIONAL THESE LOCATIONS REF ONLY.
3. HOUSING PART NUMBER, UL & CSA LOGO'S TO BE MOLDED IN THIS AREA. UL LOGO PER 1-18838-3, CSA LOGO PER 1-18839-3.
4. CORING AT AMP'S OPTION REF ONLY.
5. HOT STAMP CUSTOMER PART NUMBER 2471-3190 IN THIS AREA FOR 1-583859-7 ONLY.
6. STAMPED WITH SPECIAL CAVITY IDENTIFICATION ON SIDES OF HOUSING.
7. Ø6.35±0.38[.250±.015] WHITE DOT IN LOWER LEFT HAND CORNER.
8. DATE CODE TO BE MOLDED IN THIS AREA

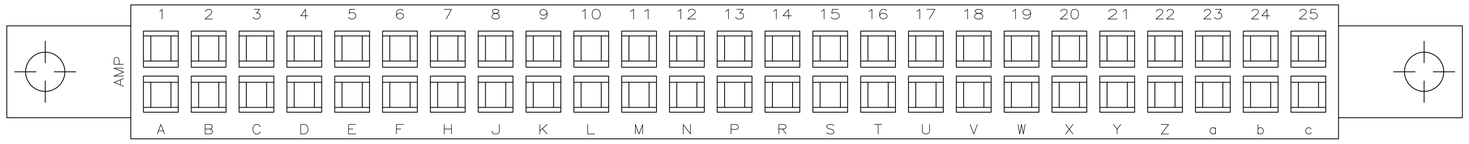

2-583859-5 6

	END CAVITY IDENT	G	F	E	D	C	B	POSN	PART NUMBER
OBSOLETE 7	~~10 & L~~	~~.128~~	~~2.409~~	~~2.159~~	~~1.600~~	~~1.888~~	~~1.724~~	~~10~~	~~2-583859-8~~
OBSOLETE	~~14 & R~~	~~.128~~	~~3.033~~	~~2.783~~	~~2.224~~	~~2.512~~	~~2.348~~	~~14~~	~~2-583859-7~~
OBSOLETE 6	~~25 & c~~	~~.128~~	~~4.749~~	~~4.500~~	~~3.940~~	~~4.228~~	~~4.064~~	~~25~~	~~2-583859-5~~
	36 & r	.128	6.465	6.215	5.656	5.944	5.780	36	2-583859-3
	8 & J	.128	2.097	1.847	1.288	1.576	1.412	8	2-583859-1
OBSOLETE	~~24 & b~~	~~.128~~	~~4.593~~	~~4.343~~	~~3.784~~	~~4.072~~	~~3.908~~	~~24~~	~~1-583859-9~~
OBSOLETE 5	~~28 & f~~	~~.128~~	~~5.217~~	~~4.967~~	~~4.408~~	~~4.696~~	~~4.532~~	~~28~~	~~1-583859-7~~
	12 & N	.128	2.721	2.471	1.912	2.200	2.036	12	1-583859-5
	6 & F	.128	1.785	1.535	.976	1.264	1.100	6	1-583859-3
OBSOLETE	~~18 & V~~	~~.156~~	~~3.657~~	~~3.407~~	~~2.848~~	~~3.136~~	~~2.972~~	~~18~~	~~1-583859-1~~
	10 & L	.128	2.409	2.159	1.600	1.888	1.724	10	583859-9
	15 & S	.128	3.189	2.939	2.380	2.668	2.504	15	583859-7
	18 & V	.128	3.657	3.407	2.848	3.136	2.972	18	583859-5
	22 & Z	.128	4.281	4.031	3.472	3.760	3.596	22	583859-3
	28 & f	.128	5.217	4.967	4.408	4.696	4.532	28	583859-1

PART NO

THIS DRAWING IS A CONTROLLED DOCUMENT.

DIMENSIONS: mm [INCHES]

TOLERANCES UNLESS OTHERWISE SPECIFIED:
0 PLC ± -
1 PLC ± -
2 PLC ± -
3 PLC ± -
4 PLC ± -
ANGLES ± -

MATERIAL -
FINISH -

DWN J GALLUCCI BG 12-10-92
CHK H ROSE 3/2/94
APVD H ROSE 3/2/94
PRODUCT SPEC -
APPLICATION SPEC -
WEIGHT -

TE Connectivity

NAME HOUSING, CRIMP SNAP TWIN LEAF, .156 WITH MOUNTING EARS

SIZE	CAGE CODE	DRAWING NO	RESTRICTED TO
A1	00779	C-583859	-

CUSTOMER DRAWING | SCALE 4:1 | SHEET 2 OF 2 | REV AA1

4805 (3/11)

OCEAN CHIPS
Океан Электроники
Поставка электронных компонентов

Компания «Океан Электроники» предлагает заключение долгосрочных отношений при поставках импортных электронных компонентов на взаимовыгодных условиях!

Наши преимущества:

- Поставка оригинальных импортных электронных компонентов напрямую с производств Америки, Европы и Азии, а так же с крупнейших складов мира;
- Широкая линейка поставок активных и пассивных импортных электронных компонентов (более 30 млн. наименований);
- Поставка сложных, дефицитных, либо снятых с производства позиций;
- Оперативные сроки поставки под заказ (от 5 рабочих дней);
- Экспресс доставка в любую точку России;
- Помощь Конструкторского Отдела и консультации квалифицированных инженеров;
- Техническая поддержка проекта, помощь в подборе аналогов, поставка прототипов;
- Поставка электронных компонентов под контролем ВП;
- Система менеджмента качества сертифицирована по Международному стандарту ISO 9001;
- При необходимости вся продукция военного и аэрокосмического назначения проходит испытания и сертификацию в лаборатории (по согласованию с заказчиком);
- Поставка специализированных компонентов военного и аэрокосмического уровня качества (Xilinx, Altera, Analog Devices, Intersil, Interpoint, Microsemi, Actel, Aeroflex, Peregrine, VPT, Syfer, Eurofarad, Texas Instruments, MS Kennedy, Miteq, Cobham, E2V, MA-COM, Hittite, Mini-Circuits, General Dynamics и др.);

Компания «Океан Электроники» является официальным дистрибьютором и эксклюзивным представителем в России одного из крупнейших производителей разъемов военного и аэрокосмического назначения **«JONHON»**, а так же официальным дистрибьютором и эксклюзивным представителем в России производителя высокотехнологичных и надежных решений для передачи СВЧ сигналов **«FORSTAR»**.

AVIC JONHON

«JONHON» (основан в 1970 г.)

Разъемы специального, военного и аэрокосмического назначения:

(Применяются в военной, авиационной, аэрокосмической, морской, железнодорожной, горно- и нефтедобывающей отраслях промышленности)

«FORSTAR» (основан в 1998 г.)

ВЧ соединители, коаксиальные кабели, кабельные сборки и микроволновые компоненты:

(Применяются в телекоммуникациях гражданского и специального назначения, в средствах связи, РЛС, а так же военной, авиационной и аэрокосмической отраслях промышленности).

FORSTAR®

Телефон: 8 (812) 309-75-97 (многоканальный)
Факс: 8 (812) 320-03-32
Электронная почта: ocean@oceanchips.ru
Web: http://oceanchips.ru/
Адрес: 198099, г. Санкт-Петербург, ул. Калинина, д. 2, корп. 4, лит. А