THIS DRAWING IS UNPUBLISHED. RELEASED FOR PUBLICATION -,- .
© COPYRIGHT - By - ALL RIGHTS RESERVED.

LOC	DIST
J	—

REVISIONS 変更

P	LTR	DESCRIPTION	DATE	DWN	APVD
	L2	REVISED(ECR-14-018055)	17MAR2015	W.C	V.P

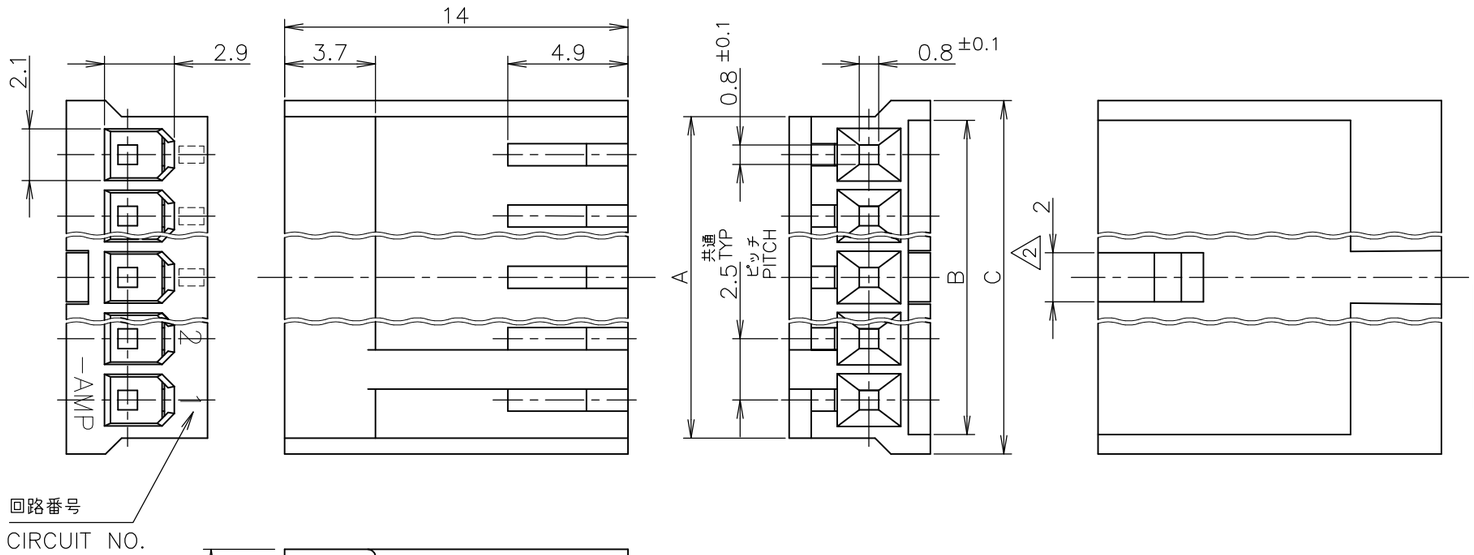

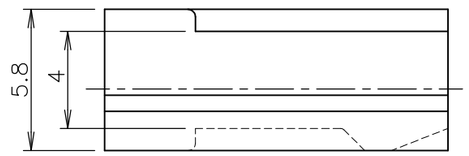

3~12極
POS

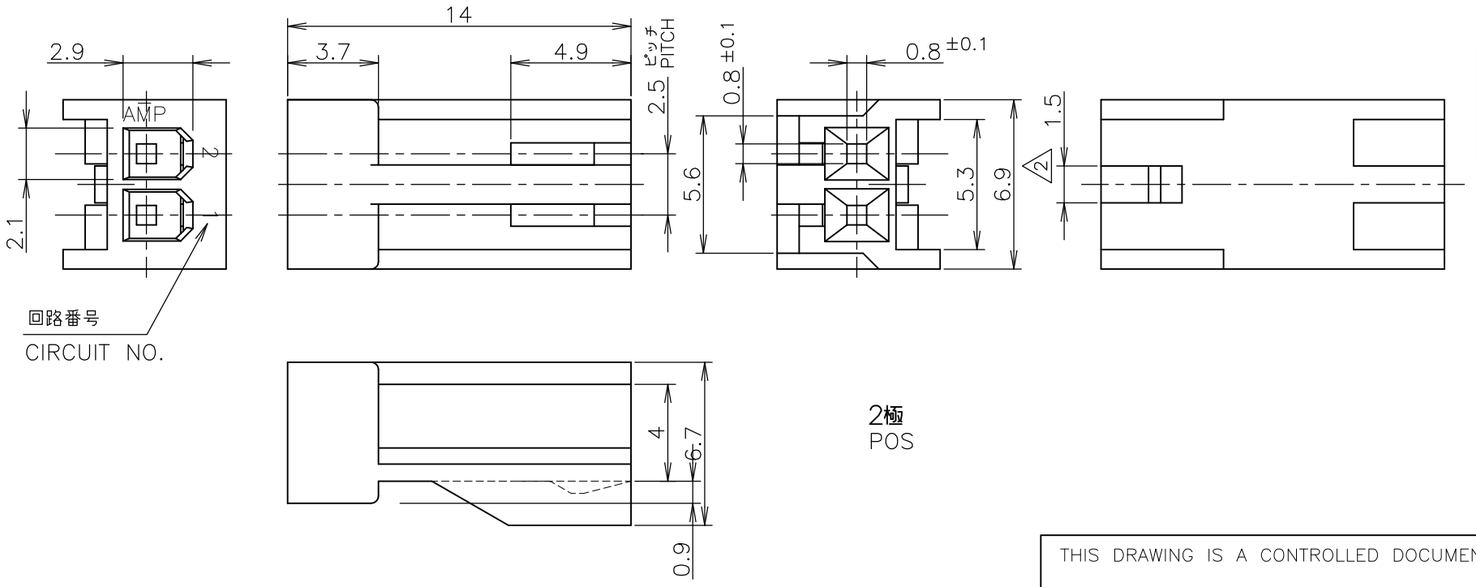

2極
POS

1 使用するコンタクトは 170262 又は 170263.
2 ロッキング凸部位置は長手方向の中央。

1 CONTACTS, 170262 & 170263 ARE USED.
2 LOCKING PROTRUSION IS PLACED ON THE CENTER OF HOUSING.

	C	B	A	極数 (POS)						
OBSOLETE	~~39.4~~	~~37.8~~	~~38.1~~	~~15~~			~~9-171822-5~~		~~7-171822-5~~	
OBSOLETE	~~36.9~~	~~35.3~~	~~35.6~~	~~14~~			~~9-~~	~~-4~~	~~7-~~	~~-4~~
OBSOLETE	~~34.4~~	~~32.8~~	~~33.1~~	~~13~~			~~9-~~	~~-3~~	~~7-~~	~~-3~~
OBSOLETE	~~29.4~~	~~27.8~~	~~28.1~~	~~11~~			~~9-~~	~~-1~~	~~7-~~	~~-1~~
	31.9	30.3	30.6	12			9-	-2	7-	-2
	26.9	25.3	25.6	10			9-	-0	7-	-0
	24.4	22.8	23.1	9			8-	-9	6-	-9
	21.9	20.3	20.6	8			8-	-8	6-	-8
	19.4	17.8	18.1	7			8-	-7	6-	-7
	16.9	15.3	15.6	6			8-	-6	6-	-6
	14.4	12.8	13.1	5			8-	-5	6-	-5
	11.9	10.3	10.6	4			8-	-4	6-	-4
	9.4	7.8	8.1	3			8-	-3	6-	-3
	-図示-	SHOWN		2			8-171822-2		6-171822-2	
	C	B	A	極数 (POS)	赤色 (RED)				緑色 (GREEN)	
	型番(PART NUMBER)									
OBSOLETE	~~39.4~~	~~37.8~~	~~38.1~~	~~15~~	~~5-171822-5~~		~~3-171822-5~~		~~1-171822-5~~	
OBSOLETE	~~36.9~~	~~35.3~~	~~35.6~~	~~14~~	~~5-~~	~~-4~~	~~3-~~	~~-4~~	~~1-~~	~~-4~~
OBSOLETE	~~34.4~~	~~32.8~~	~~33.1~~	~~13~~	~~5-~~	~~-3~~	~~3-~~	~~-3~~	~~1-~~	~~-3~~
OBSOLETE	~~29.4~~	~~27.8~~	~~28.1~~	~~11~~	~~5-~~	~~-1~~	~~3-~~	~~-1~~	~~1-~~	~~-1~~
	31.9	30.3	30.6	12	5-	-2	3-	-2	1-	-2
	26.9	25.3	25.6	10	5-	-0	3-	-0	1-	-0
	24.4	22.8	23.1	9	4-	-9	2-	-9		-9
	21.9	20.3	20.6	8	4-	-8	2-	-8		-8
	19.4	17.8	18.1	7	4-	-7	2-	-7		-7
	16.9	15.3	15.6	6	4-	-6	2-	-6		-6
	14.4	12.8	13.1	5	4-	-5	2-	-5		-5
	11.9	10.3	10.6	4	4-	-4	2-	-4		-4
	9.4	7.8	8.1	3	4-	-3	2-	-3		-3
	-図示-	SHOWN		2	4-171822-2		2-171822-2		171822-2	
	C	B	A	極数 (POS)	青色 (BLUE)		黒色 (BLACK)		自然色 (NATURAL)	
	型番(PART NUMBER)									

THIS DRAWING IS A CONTROLLED DOCUMENT.

DIMENSIONS: 単位: 粍 mm

TOLERANCES UNLESS OTHERWISE SPECIFIED: 一般公差

0 PLC	± -
1 PLC	± -
2 PLC	± -
3 PLC	± -
4 PLC	± -
ANGLES	± -

GENERAL TOLERANCE 一般公差
10 ≧ : ±0.2
30≧ > 10: ±0.25
100 ≧ > 30: ±0.3
ANGLES: ±3°

MATERIAL 材料: 66 NYLON (UL94-0)

FINISH 仕上

DWN	H.HOSHINO	12JUN97
CHK	J.TANIGAWA	12JUN97
APVD	S.KUBOUCHI	03OCT97
PRODUCT SPEC 製品規格	108-5118	
APPLICATION SPEC 取付適用規格		
WEIGHT		

TE Connectivity

NAME 名称: HOUSING
AMP EI SERIES CONNECTOR

SIZE	CAGE CODE	DRAWING NO 番号	RESTRICTED TO
A3	00779	C-171822	—

CUSTOMER DRAWING

SCALE 尺度	SHEET	REV
4:1	1 OF 1	L2

OCEAN CHIPS
Океан Электроники
Поставка электронных компонентов

Компания «Океан Электроники» предлагает заключение долгосрочных отношений при поставках импортных электронных компонентов на взаимовыгодных условиях!

Наши преимущества:

- Поставка оригинальных импортных электронных компонентов напрямую с производств Америки, Европы и Азии, а так же с крупнейших складов мира;
- Широкая линейка поставок активных и пассивных импортных электронных компонентов (более 30 млн. наименований);
- Поставка сложных, дефицитных, либо снятых с производства позиций;
- Оперативные сроки поставки под заказ (от 5 рабочих дней);
- Экспресс доставка в любую точку России;
- Помощь Конструкторского Отдела и консультации квалифицированных инженеров;
- Техническая поддержка проекта, помощь в подборе аналогов, поставка прототипов;
- Поставка электронных компонентов под контролем ВП;
- Система менеджмента качества сертифицирована по Международному стандарту ISO 9001;
- При необходимости вся продукция военного и аэрокосмического назначения проходит испытания и сертификацию в лаборатории (по согласованию с заказчиком);
- Поставка специализированных компонентов военного и аэрокосмического уровня качества (Xilinx, Altera, Analog Devices, Intersil, Interpoint, Microsemi, Actel, Aeroflex, Peregrine, VPT, Syfer, Eurofarad, Texas Instruments, MS Kennedy, Miteq, Cobham, E2V, MA-COM, Hittite, Mini-Circuits, General Dynamics и др.);

Компания «Океан Электроники» является официальным дистрибьютором и эксклюзивным представителем в России одного из крупнейших производителей разъемов военного и аэрокосмического назначения **«JONHON»**, а так же официальным дистрибьютором и эксклюзивным представителем в России производителя высокотехнологичных и надежных решений для передачи СВЧ сигналов **«FORSTAR»**.

AVIC JONHON

«JONHON» (основан в 1970 г.)

Разъемы специального, военного и аэрокосмического назначения:

(Применяются в военной, авиационной, аэрокосмической, морской, железнодорожной, горно- и нефтедобывающей отраслях промышленности)

«FORSTAR» (основан в 1998 г.)

ВЧ соединители, коаксиальные кабели, кабельные сборки и микроволновые компоненты:

(Применяются в телекоммуникациях гражданского и специального назначения, в средствах связи, РЛС, а так же военной, авиационной и аэрокосмической отраслях промышленности).

FORSTAR®

Телефон: 8 (812) 309-75-97 (многоканальный)
Факс: 8 (812) 320-03-32
Электронная почта: ocean@oceanchips.ru
Web: http://oceanchips.ru/
Адрес: 198099, г. Санкт-Петербург, ул. Калинина, д. 2, корп. 4, лит. А