Copyright FCI.

FCIconnect.com

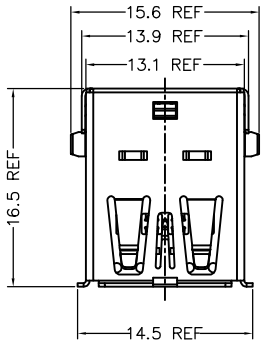

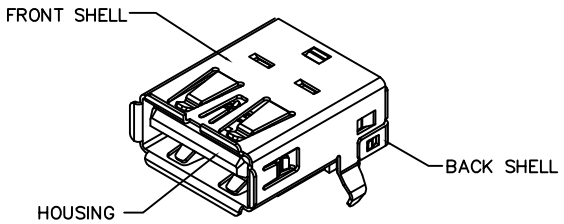

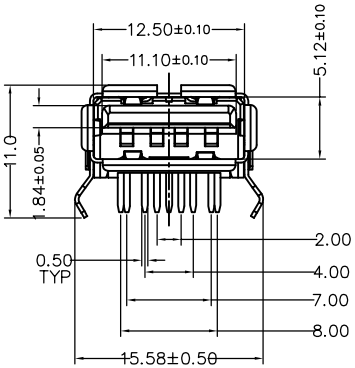

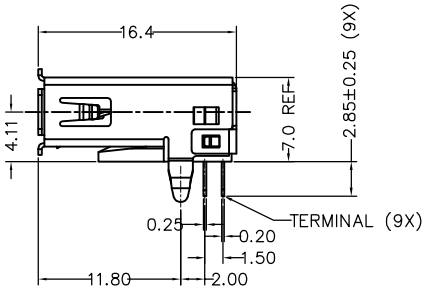

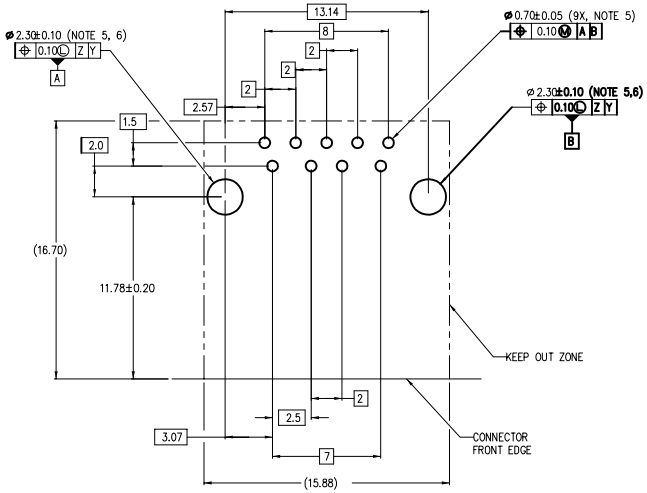

RECOMMENDED PCB LAYOUT
TOP VIEW (THICKNESS: 1.6±0.1mm)

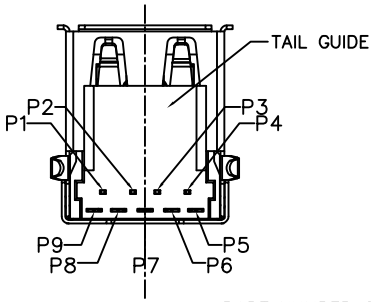

PART NUMBER CODE:
10117835–X0XLF

PLATING OPTION ON CONTACT AREA
- 1: 30u" (0.76um) Min. gold (Durability: 3500)
- 2: Gold Flash (Durability: 1500)
- 3: 15u" (0.38um) Min. gold (Durability: 3000)

PACKAGE TYPE
- 0: TRAY
- T: TAPE & REEL

Notes:

1) Materials and Finish
   - Housing & Tail Guide: Glass fiber filled thermoplastic reisn, UL94 V-0 rated, color blue.
   - Terminals: Copper Alloy, 50u"(1.27um) Min. Ni underplated over all.
     - Contact area: see table
     - Tail area: 80u"(2.0um) Min. Matte Tin plated.
   - Front Shell: Copper Alloy, 50u"(1.27um) Min. Ni plated over all.
   - Back Shell: Steel, 80u"(2.0um) Min. Ni plated over all.
2) Product specifcation refer to FCI GS-12-0928.
3) Package specification refer to GS-14-2157 .
4) Housing will withstand exposure to 260°c peak temperature for 10 seconds in a convection reflow oven
5) Product meets European Union Directives and other country requlations as desribed in FCI GS-22-008.
6) Recommeded PCB hole is finished plating throug hole (PTH) size.
7) Datum Z,Y and basic dimensions were constructed by customer.

mat'l. code				surface ASME Y14.5	tolerance ASME Y14.5	projection	product family USB 3.0
ltr	ecn no	dr	date	tolerances unless otherwise specified			title
A	–	BF	01/04/2012	angles	linear X.±0.30	MM	USB 3.0 Standard–A Receptacle
B	ELX–N–012221	A.ZH	07/16/2012		X.X±0.25		Right Angle Type
C	ELX–N–17163	L.Q	03/10/2014	X°±1°	X.XX±0.20	scale	Soldering to Board Termination
D	ELX–N–17795	L.Q	05/27/2014	dr BEER FU	2012–01–04		dwg no 10117835 sheet 1 of 1 size A4
E	ELX–N–19547	L.Q	11/21/2014	engr BEER FU	2012–01–04		
F	ELX–N–21815	L.Q	09/01/2015	chr BEER FU	2012–01–04		
				appd BEER FU	2012–01–04		type CUSTOMER Drawing
sheet index	revision	F					
	sheet	1					

form: A4mmXLc

OCEAN CHIPS
Океан Электроники
Поставка электронных компонентов

Компания «Океан Электроники» предлагает заключение долгосрочных отношений при поставках импортных электронных компонентов на взаимовыгодных условиях!

Наши преимущества:

- Поставка оригинальных импортных электронных компонентов напрямую с производств Америки, Европы и Азии, а так же с крупнейших складов мира;
- Широкая линейка поставок активных и пассивных импортных электронных компонентов (более 30 млн. наименований);
- Поставка сложных, дефицитных, либо снятых с производства позиций;
- Оперативные сроки поставки под заказ (от 5 рабочих дней);
- Экспресс доставка в любую точку России;
- Помощь Конструкторского Отдела и консультации квалифицированных инженеров;
- Техническая поддержка проекта, помощь в подборе аналогов, поставка прототипов;
- Поставка электронных компонентов под контролем ВП;
- Система менеджмента качества сертифицирована по Международному стандарту ISO 9001;
- При необходимости вся продукция военного и аэрокосмического назначения проходит испытания и сертификацию в лаборатории (по согласованию с заказчиком);
- Поставка специализированных компонентов военного и аэрокосмического уровня качества (Xilinx, Altera, Analog Devices, Intersil, Interpoint, Microsemi, Actel, Aeroflex, Peregrine, VPT, Syfer, Eurofarad, Texas Instruments, MS Kennedy, Miteq, Cobham, E2V, MA-COM, Hittite, Mini-Circuits, General Dynamics и др.);

Компания «Океан Электроники» является официальным дистрибьютором и эксклюзивным представителем в России одного из крупнейших производителей разъемов военного и аэрокосмического назначения **«JONHON»**, а так же официальным дистрибьютором и эксклюзивным представителем в России производителя высокотехнологичных и надежных решений для передачи СВЧ сигналов **«FORSTAR»**.

AVIC JONHON

«JONHON» (основан в 1970 г.)

Разъемы специального, военного и аэрокосмического назначения:

(Применяются в военной, авиационной, аэрокосмической, морской, железнодорожной, горно- и нефтедобывающей отраслях промышленности)

«FORSTAR» (основан в 1998 г.)

ВЧ соединители, коаксиальные кабели, кабельные сборки и микроволновые компоненты:

(Применяются в телекоммуникациях гражданского и специального назначения, в средствах связи, РЛС, а так же военной, авиационной и аэрокосмической отраслях промышленности).

FORSTAR®

Телефон: 8 (812) 309-75-97 (многоканальный)
Факс: 8 (812) 320-03-32
Электронная почта: ocean@oceanchips.ru
Web: http://oceanchips.ru/
Адрес: 198099, г. Санкт-Петербург, ул. Калинина, д. 2, корп. 4, лит. А