TELEDYNE RELAYS
A Teledyne Technologies Company

Series SD

Dual Output to 50A 600 Vac DC Control Solid-State Relay

FEATURES/BENEFITS

The Series SD dual-phase relays are designed for all types of loads. The design incorporates two relays in a single package. The relays utilize optical isolation to protect the control from load transients. High-current models are excellent for motor and phase angle control. The 50A 600 Vac models are available with common control connector or individual control connector. Applications include motor control, heating control, uninterruptible power supplies, light dimmers, industrial and process control, and on/off controls of AC equipment. UL recognized. UL File Number: E1285555.

- Designed for all types of loads
- Dual output (two relays in one package)
- Faston terminals
- Connector for common or individual control
- Tight zero-cross window for low EMI
- High immunity to surges

Part Number	Description
SD24R50-06	12-280 Vac
SD24R50	12-280 Vac
SD24D40-06	12-280 Vac
SD24R40-06	12-280 Vac
SD24D50-06	12-280 Vac
SD48D40-06	24-500 Vac
SD48D50A	24-600 Vac
SD48D50A2	24-600 Vac

Part Number Explanation

SD	48	R	50	-06
Series	*Line Voltage*[1]	*Switch Type*[2]	*Output Current - Amps*	*Feature*[3]

NOTES
1) Line Voltage (nominal): 24 = 240 Vac; 48 = 480 Vac
2) Switch Type: R = Random turn-on; D = Zero-cross turn-on;
3) Features: -06 = Faston terminals
A = Common control adapter
A2 = Individual control adapter

INPUT (CONTROL) SPECIFICATION

	Min	Max	Units
Control Range			
SD24	4	30	Vdc
SD48D40-06	5	30	Vdc
SD48D50XX	10	30	Vdc
Input Current Range			
All relays (See Fig. 4a)	3		mA
Must Turn-Off Voltage			
All relays		1	Vdc
Input Resistance (Typical)			
SD24		1000	Ohms
SD48D40-06		1000	Ohms
SD48D50A		1400	Ohms
SD48D50A2		1800	Ohms
Reverse Voltage Protection			
All relays		30	V

BLOCK DIAGRAM

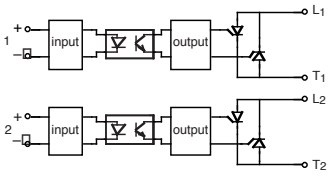

Figure 1a — All SD relays except SD48D40-06

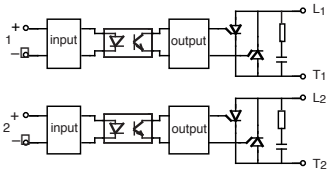

Figure 1b — SD48D40-06

MECHANICAL SPECIFICATION

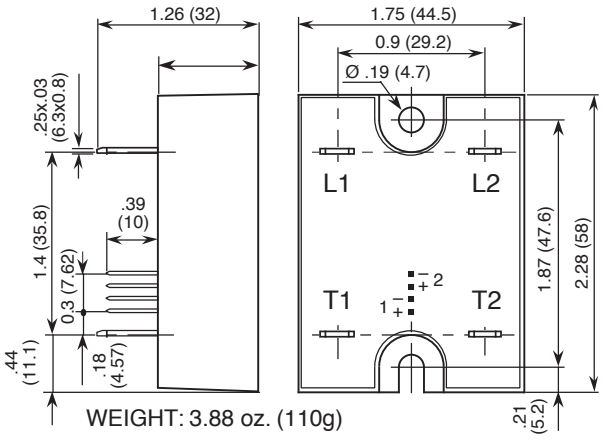

Figure 2a — SD24R50-06, and SD24D50-06; dimensions in inches (mm)

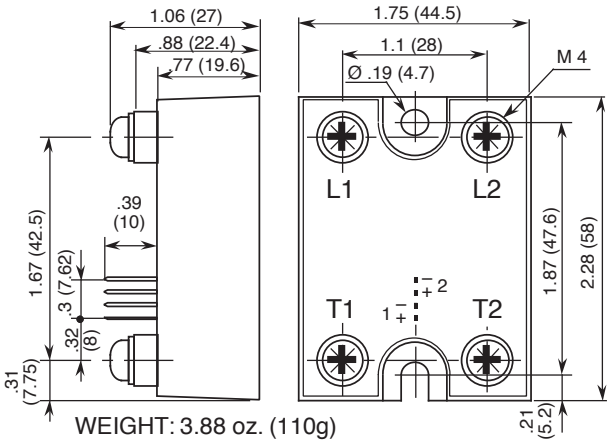

Figure 2b — SD24R50; dimensions in inches (mm)

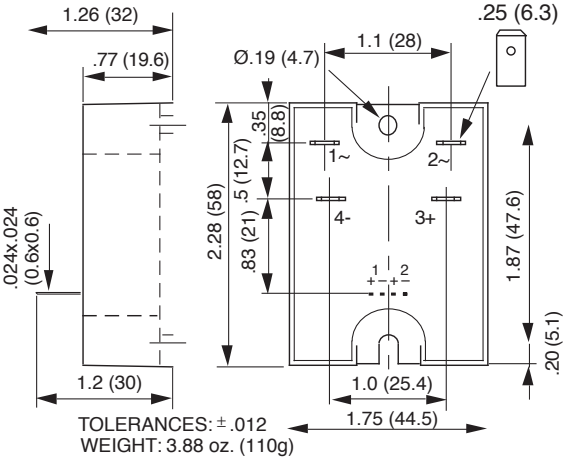

Figure 2c — SD48D40-06, SD24D40-06 and SD24R40-06; dimensions in inches (mm)

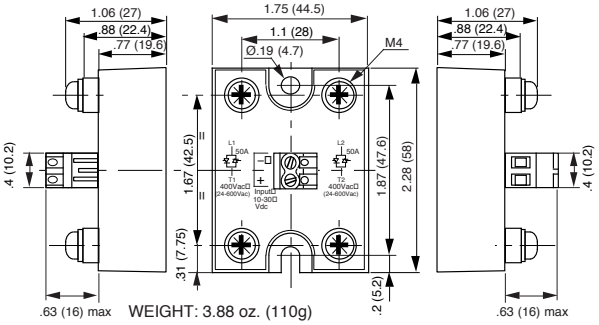

Figure 2d — SD48D50A; dimensions in inches (mm)

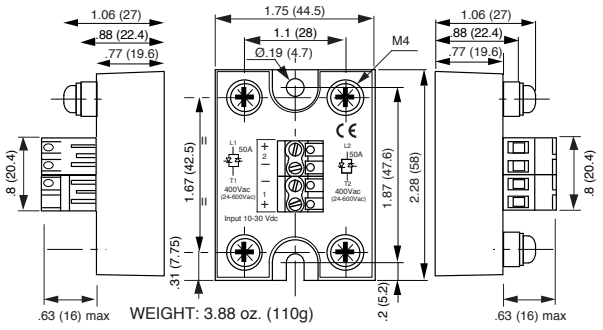

Figure 2e — SD48D50A2; dimensions in inches (mm)

TYPICAL APPLICATION

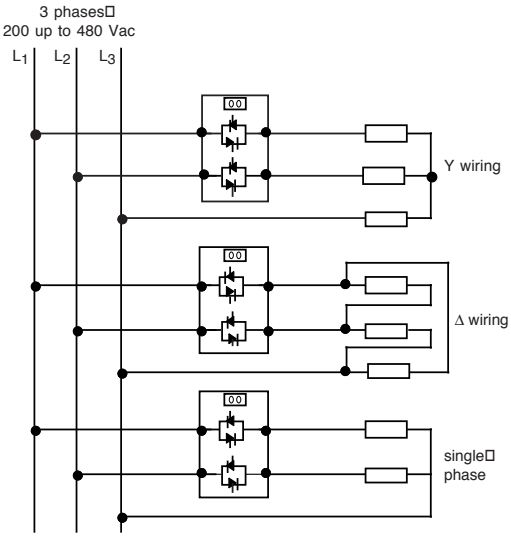

Figure 3 — SD48D50A

SPECIFICATIONS ARE SUBJECT TO CHANGE WITHOUT NOTICE
© 2011 TELEDYNE RELAYS

OUTPUT (LOAD) SPECIFICATION

	Input Type	Min	Max	Units
Operating Range				
SD24	R/D	12	280	Vrms
SD48D40-06		24	510	Vrms
SD48D50XX		24	600	Vrms
Peak Voltage				
SD24			600	Vpeak
SD48			1200	Vpeak
Load Current Range (Resistive)				
SD24D40-06, SD24R40-06 & SD48D40-06				
		.005	40	Arms
All other relays		.005	50	Arms
Maximum Surge Current Rating (Non-Repetitive)				
SD24D40-06, SD24R40-06, & SD48D40-06				
			350	A
All other relays			550	A
On-State Voltage Drop				
All relays output current			1.6	V
Zero-Cross Window				
SD	R		NA	
SD	D/A		±12	Vac
Off-State Leakage Current (60Hz)				
SD48D40-06			2.5	mA
All other relays			1	mA
Turn-On Time (60 Hz)				
SD24	R		0.1	ms
All other relays			8.3	ms
Turn-Off Time (60 Hz)				
All relays			8.3	ms
SD24R40-06			10	ms

OUTPUT (LOAD) SPECIFICATION (Continued)

	Input Type	Min	Max	Units
Off-State dv/dt				
All relays			500	V/µs
Maximum di/dt (Non-Repetitive)				
All relays			50	A/µs
Operating Frequency Range				
All relays		10	440	Hz
I^2t for Match Fusing (<8.3ms)				
SD24D40-06, SD24R40-06 & SD48D40-06				
			612	A^2S
All other relays			1500	A^2S

CONTROL CHARACTERISTICS

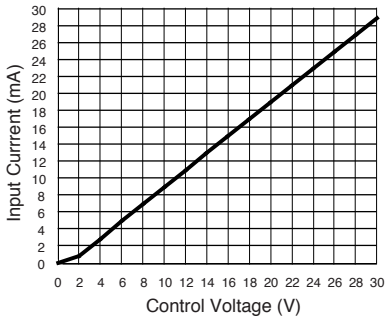

Figure 4a — SD24 and SD48D40-06 relays

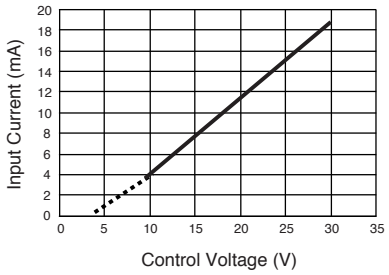

Figure 4b — SD48D50A relay

ENVIRONMENTAL SPECIFICATION

	Min	Max	Units
Operating Temperature	–40	100	°C
Storage Temperature	–40	100	°C

Input-Output Isolation

SD24D40-06, SD24R40-06 & SD48D40-06			
	4000		Vrms
All other relays	3300		Vrms

Output-Case Isolation

SD24D40-06, SD24R40-06 & SD48D40-06			
	2500		Vrms
All other relays	3300		Vrms

Output to Output

SD48D50XX	3300		Vrms
All other relays	2500		Vrms

Junction-Case Thermal Resistance

SD24D40-06, SD24R40-06 & SD48D40-06			
		1.1	°C/W
All other relays		0.5	°C/W

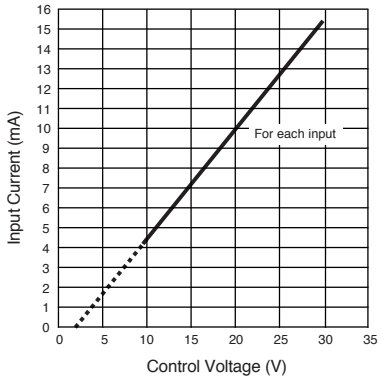

Figure 4c — SD48D50A2 relay

SURGE CURRENT

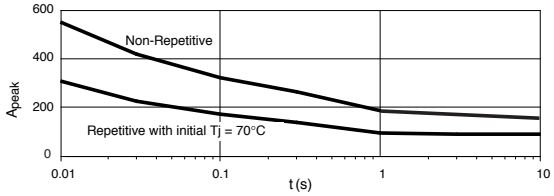

Figure 5a — SD24 50A output current

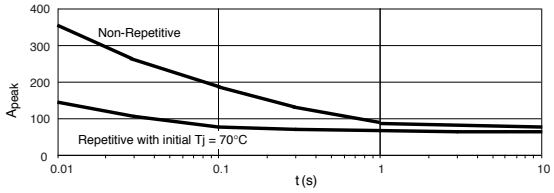

Figure 5b — SD48 40A and SD24 40A output current

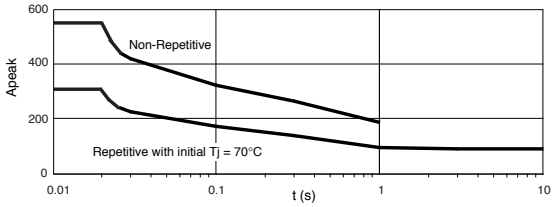

Figure 5c — SD48 50A output current

NOTES:
1. Electrical specifications at 25°C unless otherwise specified.
2. For 800Hz applications, contact factory.
3. For additional/custom applications, contact factory.

SPECIFICATIONS ARE SUBJECT TO CHANGE WITHOUT NOTICE
© 2011 TELEDYNE RELAYS

THERMAL CHARACTERISTICS

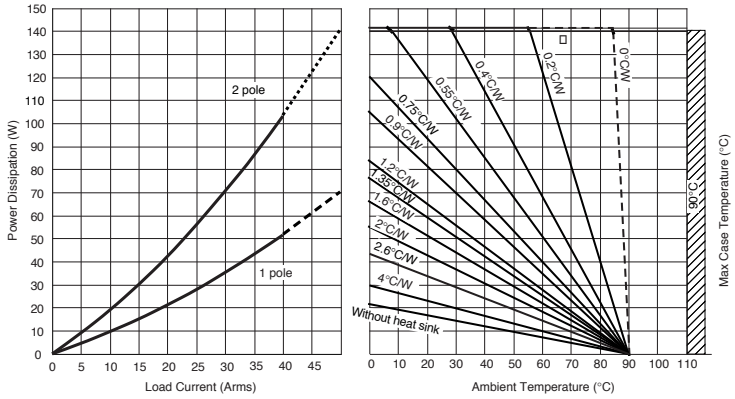

Figure 6a — SD24 50A relays output current

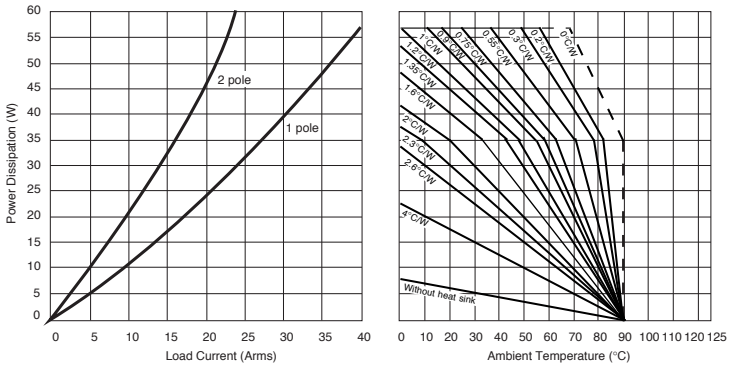

Figure 6b — SD48 40A and SD24 40A output current

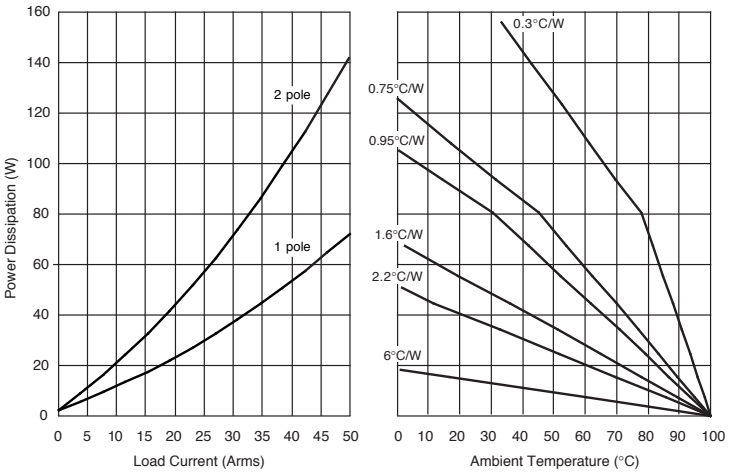

Figure 6c— SD48D50A and SD48D50A2 output current

OPTIONAL ADD-ONS

Please order add-ons separately:

- -12 — Thermal pad installed.
- -14 — Plastic touch-proof cover.

OCEAN CHIPS
Океан Электроники
Поставка электронных компонентов

Компания «Океан Электроники» предлагает заключение долгосрочных отношений при поставках импортных электронных компонентов на взаимовыгодных условиях!

Наши преимущества:

- Поставка оригинальных импортных электронных компонентов напрямую с производств Америки, Европы и Азии, а так же с крупнейших складов мира;
- Широкая линейка поставок активных и пассивных импортных электронных компонентов (более 30 млн. наименований);
- Поставка сложных, дефицитных, либо снятых с производства позиций;
- Оперативные сроки поставки под заказ (от 5 рабочих дней);
- Экспресс доставка в любую точку России;
- Помощь Конструкторского Отдела и консультации квалифицированных инженеров;
- Техническая поддержка проекта, помощь в подборе аналогов, поставка прототипов;
- Поставка электронных компонентов под контролем ВП;
- Система менеджмента качества сертифицирована по Международному стандарту ISO 9001;
- При необходимости вся продукция военного и аэрокосмического назначения проходит испытания и сертификацию в лаборатории (по согласованию с заказчиком);
- Поставка специализированных компонентов военного и аэрокосмического уровня качества (Xilinx, Altera, Analog Devices, Intersil, Interpoint, Microsemi, Actel, Aeroflex, Peregrine, VPT, Syfer, Eurofarad, Texas Instruments, MS Kennedy, Miteq, Cobham, E2V, MA-COM, Hittite, Mini-Circuits, General Dynamics и др.);

Компания «Океан Электроники» является официальным дистрибьютором и эксклюзивным представителем в России одного из крупнейших производителей разъемов военного и аэрокосмического назначения **«JONHON»**, а так же официальным дистрибьютором и эксклюзивным представителем в России производителя высокотехнологичных и надежных решений для передачи СВЧ сигналов **«FORSTAR»**.

AVIC JONHON

«JONHON» (основан в 1970 г.)

Разъемы специального, военного и аэрокосмического назначения:

(Применяются в военной, авиационной, аэрокосмической, морской, железнодорожной, горно- и нефтедобывающей отраслях промышленности)

«FORSTAR» (основан в 1998 г.)

ВЧ соединители, коаксиальные кабели, кабельные сборки и микроволновые компоненты:

(Применяются в телекоммуникациях гражданского и специального назначения, в средствах связи, РЛС, а так же военной, авиационной и аэрокосмической отраслях промышленности).

FORSTAR®

Телефон: 8 (812) 309-75-97 (многоканальный)
Факс: 8 (812) 320-03-32
Электронная почта: ocean@oceanchips.ru
Web: http://oceanchips.ru/
Адрес: 198099, г. Санкт-Петербург, ул. Калинина, д. 2, корп. 4, лит. А